PAGE Consortium
planning ● architecture ● geodesy ● engineering
PAGE CONSORTIUM doo BEOGRAD *Privredno društvo za projektovanje i ostale usluge*
Smiljanićeva 4, Beograd, PIB 102197951, mb 06667716; tel.+381 11 3449987; biro059@gmail.com; www.biro59

УРБАНИСТИЧКИ ПРОЈЕКАТ

СА УРБАНИСТИЧКО-АРХИТЕКТОНСКОМ РАЗРАДОМ ЛОКАЦИЈЕ
ЗА ИЗГРАДЊУ КОМПЛЕКСА ЗА РЕМОНТ МОТОРА АВИОНА
MTU Maintenance Serbia
на катастарским парцелама бр. 5650/7 и 5650/11 К.О. Нова Пазова,
Општина Стара Пазова

Београд, март 2020. године

С А Д Р Ж А Ј:

ОПШТА ДОКУМЕНТАЦИЈА

Решење о регистрацији предузећа
Решење о именовању одговорног урбанисте
Изјава одговорног урбанисте
Лиценца одговорног урбанисте

I УСЛОВЉЕНОСТИ

1. Правни и плански основ за израду урбанистичког пројекта
2. Извод из плана вишег реда
2.1. Подела подручја на посебне целине
2.2. Општа правила грађења
2.3. Правила грађења по урбанистичким целинама
3. Локација
4. Постојеће стање

II УРБАНИСТИЧКИ ПРОЈЕКАТ

1. Намена простора и урбанистички показатељи
1.1. Намена и технички опис објеката
1.2. Правила грађења
2. Услови за уређења комплекса
2.1. Услови изградње саобраћајних површина
2.2. Услови изградње комуналне инфраструктуре
2.2.1. Хидротехничка инфраструктура
2.2.2. Електроенергетска инфраструктура
2.2.3. Гасоводна инфраструктура
2.2.4. Телекомуникациона инфраструктура
2.3. Услови за уређење зелених површина
2.4. Одлагање отпада
3. Инжењерскогеолошки услови
4. Мере заштите и унапређења животне средине
5. Мере заштите од ратних разарања, елементарних непогода и техничко технолошких несрећа
6. Заштита природних непокретних културних и природних добара
7. Заштита према условима Министарства одбране
8. Услови за несметано кретање лица са посебним потребама
9. Смернице за спровођење

III ГРАФИЧКИ ПРИКАЗИ

1. Извод из Плана детаљне регулације централне радне зоне општине Стара Пазова
1. Графички прилог бр. 5 План намене површина са поделом на блокове
2. Графички прилог бр. 8 План водоводне и канализационе инфраструктуре
3. Графички прилог бр. 9 План електро, гасне и ТТ инфраструктуре

2. Катастарско топографска подлога са границом обухвата УП-а Р 1:1000
3. Предлог плана парцелације Р 1:1000
4. Регулационо нивелационо решење Р 1:1000
5. Саобраћајно решење са прикључцима на спољну мрежу Р 1:1000

IV ИДЕЈНО АРХИТЕКТОНСКО РЕШЕЊЕ ОБЈЕКАТА

1. Технички опис
2. Графички прилози планираних објеката
2.1. Ситуација P=1:1000
2.2. Основе, пресеци и изгледи појединачних објеката P=1:1000

V ДОКУМЕНТАЦИЈА

1. Копија плана *br. 953-1-098/2020-54*
2. Препис листа непокретности *br. 5634*
3. Катастарско-топографски план
4. Услови и мишљења надлежних установа и јавних предузећа:

- Услови Јавног комуналног предузећа „Водовод и канализација“ Стара Пазова (*бр. 9 од 03.01.2020. године*)
- Јавно водопривредно предузеће „Воде Војводине“ Нови Сад (*бр. II-186/2-20 од 14.01.2020. године*)
- Предузеће за телекомуникације „Телеком Србија“ а.д. Београд (*бр. A335-1746/1-2020 од 03.01.2020. године*)
- Оператор дистрибутивног система „ЕПС Дистрибуција“ Београд (*бр. 88.1.1.0.-D-07.17.-1272-20 од 24.01.2020. године*)
- „Гас-феромонт“ а.д. за пренос и дистрибуцију гаса Стара Пазова (*бр. 343-2/20 од 03.02.2020. године*)
- Министарство унутрашњих послова, Сектор за ванредне ситуације, Одељење за ванредне ситуације у Сремској Митровици, Одсек за превентивну заштиту (*09.29 бр. 217-346/20 од 09.10.2019. године*)
- Покрајински секретаријат за урбанизам и заштиту животне средине, Нови Сад (*бр. 140-501-94/2020-05 од 13.01.2020. године*)
- Покрајински секретаријат за здравство, Сектор за санитарни надзор и јавно здравље, Одељење у Сремској Митровици (*138-53-00041-2/2020 од 08.01.2020. године*)
- Јавно предузеће „Чистоћа“ Стара Пазова (*бр. 50/03 од 10.01.2020. године*)
- Министарство одбране, Сектор за материјалне ресурсе, Управа за инфраструктуру (*бр. 433-6 од 07.02.2020. године*)

ОПШТА ДОКУМЕНТАЦИЈА

Република Србија
Агенција за привредне регистре

5000155682064

Регистар привредних субјеката
БД 56576/2019

Дана, 12.06.2019. године
Београд

Регистратор Регистра привредних субјеката који води Агенција за привредне регистре, на основу члана 15. став 1. Закона о поступку регистрације у Агенцији за привредне регистре („Службени гласник РС“, бр. 99/2011, 83/2014, 31/2019), одлучујући о регистрационој пријави промене података код PRIVREDNO DRUŠTVO ZA PROJEKTOVANJE I OSTALE USLUGE BIRO 59 DOO BEOGRAD (VRAČAR), матични број: 06667716, коју је поднео/ла:

Име и презиме: Дарко Шумаревић

доноси

РЕШЕЊЕ

УСВАЈА СЕ регистрациона пријава, па се у Регистар привредних субјеката региструје промена података код:

PRIVREDNO DRUŠTVO ZA PROJEKTOVANJE I OSTALE USLUGE BIRO 59 DOO BEOGRAD (VRAČAR)

Регистарски/матични број: 06667716

и то следећих промена:

Промена пословног имена:

Брише се:
PRIVREDNO DRUŠTVO ZA PROJEKTOVANJE I OSTALE USLUGE BIRO 59 DOO BEOGRAD (VRAČAR)
Уписује се:
PRIVREDNO DRUŠTVO ZA PROJEKTOVANJE I OSTALE USLUGE PAGE CONSORTIUM DOO BEOGRAD

Промена скраћеног пословног имена:

Брише се:
BIRO 59 DOO BEOGRAD
Уписује се:
PAGE CONSORTIUM DOO BEOGRAD

О б р а з л о ж е њ е

Подносилац регистрационе пријаве поднео је дана 10.06.2019. године регистрациону пријаву промене података број БД 56576/2019 и уз пријаву је доставио документацију наведену у потврди о примљеној регистрационој пријави.

Проверавајући испуњеност услова за регистрацију промене података, прописаних одредбом члана 14. Закона о поступку регистрације у Агенцији за привредне регистре , Регистратор је утврдио да су испуњени услови за регистрацију, па је одлучио као у диспозитиву решења, у складу са одредбом члана 16. Закона.

Висина накнаде за вођење поступка регистрације утврђена је Одлуком о накнадама за послове регистрације и друге услуге које пружа Агенција за привредне регистре („Сл. гласник РС“, бр. 119/2013, 138/2014, 45/2015, 106/2015, 60/2016 и 75/2018).

УПУТСТВО О ПРАВНОМ СРЕДСТВУ:
Против овог решења може се изјавити жалба министру надлежном за положај привредних друштава и других облика пословања, у року од 30 дана од дана објављивања на интернет страни Агенције за привредне регистре, а преко Агенције.

РЕПУБЛИКА СРБИЈА АГЕНЦИЈА ЗА ПРИВРЕДНЕ РЕГИСТРЕ БЕОГРАД

РЕГИСТРАТОР
Мирослав Маглов

PAGE Consortium
planning ● architecture ● geodesy ● engineering
PAGE CONSORTIUM doo BEOGRAD *Privredno društvo za projektovanje i ostale usluge*
Smiljanićeva 4, Beograd, PIB 102197951, mb 06667716; tel.+381 11 3449987; biro059@gmail.com; www.biro59

РЕШЕЊЕ

Овим Решењем за одговорног урбанисту на изради урбанистичког пројекта са урбанистичко-архитектонском разрадом локације за изградњу комплекса за ремонт мотора авиона MTU Maintenance Serbia, на катстарским парцелама бр. 5650/7 и 5650/11 К.О. Нова Пазова, за потребе инвеститора **„MTU Maintenance Serbia“ d.o.o.,** ул. Владимира Поповића бр. 6, 11070 Нови Београд, за одговорног урбанисту именујем дипл. инж. арх. Марјану Н. Стругар, бр. лиценце: 200 0086 03.

Београд, март 2020. године

PAGE Consortium д.о.о.:

_____

PAGE Consortium
planning • architecture • geodesy • engineering
PAGE CONSORTIUM doo BEOGRAD *Privredno društvo za projektovanje i ostale usluge*
Smiljanićeva 4, Beograd, PIB 102197951, mb 06667716; tel.+381 11 3449987; biro059@gmail.com; www.biro59

ИЗЈАВА ОДГОВОРНОГ УРБАНИСТЕ

Одговорни урбаниста за урбанистички пројекат са урбанистичко-архитектонском разрадом локације за изградњу комплекса за ремонт мотора авиона MTU Maintenance Serbia, на катстарским парцелама бр. 5650/7 и 5650/11 К.О. Нова Пазова,

Марјана Н. Стругар, дипл. инж. арх.

ИЗЈАВЉУЈЕМ

да је урбанистички пројекат са архитектонско-урбанистичком разрадом урађен у складу са Законом о планирању и изградњи („Сл. гласник РС“ бр. 72/2009, 81/2009-исправка, 64/2010-одлука УС, 24/2011, 121/2012, 42/2013-одлука УС, 50/2013-решење УС, 54/2013-решење УС, 98/2013-одлука УС, 132/2014, 145/2014, 83/2018, 31/2019, 37/2019-др. закон і 9/2020) и прописима донетим на основу Закона, као и да је урађен у складу са важећим планским документима.

Одговорни урбаниста: Марјана Н. Стругар, дипл. инж. арх.
Број лиценце: 200 0086 03
Потпис:

Печат:

Место и датум: Београд, март 2020. године

ДУПЛИКАТ I

ИНЖЕЊЕРСКА КОМОРА СРБИЈЕ

ЛИЦЕНЦА

ОДГОВОРНОГ УРБАНИСТЕ

На основу Закона о планирању и изградњи и
Статута Инжењерске коморе Србије

УПРАВНИ ОДБОР ИНЖЕЊЕРСКЕ КОМОРЕ СРБИЈЕ
утврђује да је

Марјана Н. Стругар

дипломирани инжењер архитектуре
ЈМБ 1001954715218

одговорни урбаниста
за руковођење израдом урбанистичких планова и урбанистичких пројеката

Број лиценце
200 0086 03

У Београду,
31. јула 2003. године

ПРЕДСЕДНИК КОМОРЕ
Проф. др Драгослав Шумарац
дипл. грађ. инж.

Број: 12-02/355054
Београд, 05.08.2019. године

На основу члана 14. Статута Инжењерске коморе Србије ("СГ РС", бр. 36/19) и Решења о образовању Привремене управе за управљање радом Инжењерске коморе Србије бр. 119-01-00721/2019-01 од 10.05.2019. године, а на лични захтев члана Коморе, Инжењерска комора Србије издаје

П О Т В Р Д У

Којом се потврђује да је Марјана Н. Стругар, дипл.инж.арх.
лиценца број

200 0086 03

за

одговорног урбанисту за руковођење израдом урбанистичких планова и урбанистичких пројеката

на дан издавања ове потврде члан Инжењерске коморе Србије, да је измирио обавезу плаћања чланарине Комори закључно са 31.07.2020. године, као и да му није изречена мера пред Судом части Инжењерске коморе Србије.

Руководилац Привремене управе
Инжењерске коморе Србије

Мр Зоран Илић, дипл. инж. маш.

УРБАНИСТИЧКИ ПРОЈЕКАТ

СА УРБАНИСТИЧКО-АРХИТЕКТОНСКОМ РАЗРАДОМ ЛОКАЦИЈЕ ЗА ИЗГРАДЊУ КОМПЛЕКСА ЗА РЕМОНТ МОТОРА АВИОНА MTU Maintenance Serbia на катастарским парцелама бр. 5650/7 и 5650/11 К.О. Нова Пазова, Општина Стара Пазова

I УСЛОВЉЕНОСТИ

УВОД

Урбанистички пројекат са урбанистичко-архитектонском разрадом локације за изградњу комплекса за ремонт мотора авиона MTU Maintenance Serbia на катастарским парцелама бр. 5650/7 и 5650/11 К.О. Нова Пазова је урађен према условљеностима из Плана детаљне регулације централне радне зоне општине Стара Пазова („Сл. лист општина Срема“, бр. 9/19 и 29/19).
Циљ израде овог Урбанистичког пројекта је да се у оквиру грађевинске парцеле ГП1 која се формира од катастарских парцела бр. 5650/7 и 5650/11 К.О. Нова Пазова, Општина Стара Пазова, формира комплекс и преузму урбанистички показатељи и услови из важећег планског документа.
Урбанистичким пројектом се предвиђа уређење и изградња комплекса са дефинисаним садржајем у оквиру ког су планирани објекти за ремонт мотора авиона са пратећом инфраструктуром и заштитним декоративним зеленилом.
Урбанистичким пројектом се на основу конкретних захтева даје ситуационо решење, композициони план и партерно решење; идејна урбанистичка и архитектонска решења објеката; приказ постојеће и комуналне инфраструктуре са предлозима прикључака на спољну мрежу као и опис, технички опис и објашњење решења из урбанистичког пројекта.

I УСЛОВЉЕНОСТИ

1. ПРАВНИ И ПЛАНСКИ ОСНОВ ЗА ИЗРАДУ УРБАНИСТИЧКОГ ПРОЈЕКТА

Правни основ за израду Урбанистичког пројекта:

1. Закон о планирању и изградњи („Службени гласник РС“, бр. 72/2009, 81/2009-исправка, 64/2010-одлука УС, 24/2011, 121/2012, 42/2013- одлука УС, 50/2013-решење УС, 54/2013-решење УС, 98/2013-одлука УС, 132/2014, 145/2014, 83/2018, 31/2019, 37/2019-др. закон и 9/2020)
2. Правилник о садржини, начину и поступку израде докумената просторног и урбанистичког планирања („Службени гласник РС“, бр. 32/2019)
3. Правилник о општим правилима за парцелацију, регулацију и изградњу („Сл. гласник РС“, бр. 22/2015)

Плански основа за израду Урбанистичког пројекта:

1. План детаљне регулације централне радне зоне општине Стара Пазова („Службени лист општина Срема“, бр. 9/2019 и 29/2019) - у даљем тексту План

2. ИЗВОД ИЗ ПЛАНА ВИШЕГ РЕДА

Према Плану детаљне регулације централне радне зоне општине Стара Пазова, катастарске парцеле бр. 5650/7 и 5650/11 К.О. Нова Пазова се налазе у оквиру урбанистичке целине - **Блок 6**.

2.1. Подела подручја на посебне целине

Подручје обухваћено Планом подељено је на површине јавне и површине остале намене.
Даља подела простора унутар површина за јавне намене и осталих површина је на урбанистичке зоне, које нису увек хомогене (међусобно се преплићу) па је базирана на

концепту претежне намене површина. То су:

- Комерцијално пословна зона и
- Пословно производна зона

У оквиру мултифункционалне намене простора дефинисане су следеће зоне:

1. Комерцијално-пословна зона, која је претежно намењена за изградњу трговачких капацитета са пратећим садржајима;
2. Пословно-производна зона, која би била претежно намењена за изградњу производних објеката са већим складишним капацитетима, са пратећим комецијалним садржајима у функцији производње и за отворена и затворена складишта.

У оквиру зона извршена је даља подела на урбанистичке целине које су дефинисане јавним површинама - уличним коридорима. Подручје централне радне зоне подељено је на 26 блокова приказаних на графичком прилогу Извода из Плана бр. 5 *План намене површина са поделом на блокове.*

Блок 6

Заузима укупну површину од 40,70 ha.
Овај блок је неизграђен и налази се уз границу са пољопривредним земљиштем.
Грађевинске парцеле у овој целини излазе на улице Нова 3 и Нова 4, као и на Инфраструктурни коридор.

Зеленило на површинама остале намене - Образовање унутрашњег зеленила самих **индустријских комплекса** ће значајно допринети повећању процента површина под зеленилом радне зоне и заузети значајну, како санитарну тако и естетску улогу у простору. У оквиру комплекса планирати зеленило које ће омогућити изолацију главних административних објеката и главних пешачких праваца од осталих производних делова где предвидети за формирање пре свега заштитне засаде као изолацију од буке, прашине и других, штетних утицаја. Ово зеленило би требало да чини око 30% укупне површине сваког појединог комплекса.

Грађевинске линије

У простору обухвата Плана грађевинска линија је утврђена у односу на регулациону линију. Положај грађевинске линије је увучен у односу на регулацију за 10m односно 25m, односно како је приказано на графичком прилогу Извода из Плана бр. 6 *План регулације и грађевинске линије*.
Остале (дворишне) грађевинске линије су дате описно у правилима грађења: удаљеност објекта од границе парцеле, међусобна удаљеност објеката по намени (на парцели и од објеката на суседним парцелама).

2.2. Општа правила грађења

Правила парцелације

У оквиру сваке урбанистичке целине дефинисане јавним саобраћајницама, дозвољено је формирање грађевинских парцела у складу са потребама инвеститора. Величина парцеле намењене изградњи у радној зони мора бити довољна да се организују сви садржаји који су условљени конкретним технолошким процесом и пословном активношћу, као и пратећи садржаји уз обезбеђивање дозвољеног индекса заузетости земљишта и индекса изграђености. Све парцеле морају бити приближно правилног геометријског облика са приступом на јавну површину.
Грађевинска парцела је најмање површине од 2.500m^2 и најмање ширине до улице од 30m. Максимална површина грађевинске парцеле није ограничена.

Намена објеката

Делатности које се могу дозволити у овој зони су све производне, пословне, услужне и радне активности мањег или већег обима, укључујући и индустријске производне погоне и капацитете, уз обезбеђене услове заштите животне средине.

Поједини садржаји обухватају следеће објекте:

Производни садржаји обухватају објекте индустрије, производног занатства, грађевинарства, фармације и сл.

Пословни садржаји обухватају објекте трговине, пословне објекте и канцеларије, робно-транспортне центре, складишта и магацине.

Комерцијални садржаји обухватају објекте терцијарних и квартарних делатности (спорт и рекреација, продајни центри, хотели и ресторани, сајмишта на отвореном и у затвореном простору).

Као помоћни објекти могу се градити: портирнице, чуварске и вагарске кућице, гараже, надстрешнице и објекти за машине и возила, колске ваге, санитарни пропусници, типске трафо-станице, производни енергетски објекти обновљивих извора енергије снаге испод 10MVA, објекти за смештај електронске комуникационе опреме, котларнице, водонепропусне бетонске септичке јаме (као прелазно решење до прикључења на насељску канализациону мрежу), бунари и сл.

Могућа је изградња апартмана за сопствене потребе у оквиру основних објеката на комплексима свих планираних намена у зони.

Регулација објеката

Грађевинске линије повучене су у односу на регулациону линију мин. 10m за све објекте. Објекти као што су контролне станице, портирнице, рампе, могуће је сместити на регулационој линији.

Од бочних суседа грађевинске линије се повлаче за ширину противпожарног пута односно минимум 3,5m.

Минимална удаљеност свих новопланираних објеката од задње границе парцеле износи 5m.

Планиране радне комплексе формирати тако да се репрезентативни - пословни објекти лоцирају до улице, а мање атрактивни - производни, складишни и помоћни објекти, у дубину комплекса.

Објекти у оквиру грађевинске парцеле могу да се граде као слободностојећи и у низу.

Изградња објеката у низу (међусобна удаљеност објеката је 0,0m тј. за ширину дилатације) може се дозволити ако то технолошки процес производње захтева и ако су задовољени услови противпожарне заштите.

Међусобни размак слободностојећих објеката је минимално половина висине вишег објекта, с тим да међусобни размак не може бити мањи од 4,0m.

Максимална висина објеката дефинисана је котом кровног венца и одређена је за сваки блок појединачно у зависности од карактеристика парцела у датом блоку, као и мера и услова заштите, односно ограничења која поједини блокови имају. У оквиру те висине дозвољена је подела на више етажа. За специфичне објекте где је висина објекта технолошки условљена, као и код објеката који представљају просторне репере већих комплекса, или се уклапају у габарите главног објекта на парцели дефинисаће се посебни услови за висину објекта.

Бетонске водонепропусне септичке јаме (као прелазно решење до прикључења на насељску канализациону мрежу) треба лоцирати на парцели, удаљене минимално 3m од свих објеката и граница парцеле.

Општи услови за изградњу објеката

За све врсте објеката дозвољена је изградња подрумске, односно сутеренске етаже, ако не постоје сметње геотехничке и хидротехничке природе, али подземне етаже се не препоручују због високог нивоа подземних вода.

Коте приземља објеката морају бити минимално 10cm више од припадајућих саобраћајница.

У оквиру утврђене намене дозвољена је и изградња објеката компатибилне намене који са основним објектом чине функционалну целину.

Изградња других и помоћних објеката на парцели може се реализовати након изградње главног објекта.

Радови на постојећем објекту, као и изградњи нових објеката, не смеју угрозити стабилност и начин коришћења предметног и суседних објеката.

Могуће је градити равне кровове уз задовољење свих термотехничких и хидротехничких услова градње.

Поткровља могу имати надзидак висок највише 1,60m или повучену етажу у односу на фронт објекта.

Испади на објекту (еркери, доксати, балкони, улазне надстрешнице без стубова, надстрешнице и сл.) не могу прелазити грађевинску линију више од 1,6m, и то на делу објекта вишем од 3,0m. Ако је хоризонтална пројекција испада већа онда испад објекта улази у основни габарит објекта.

Отворене спољне степенице могу се постављати на објекат (предњу фасаду), испред грађевинске линије, ако савлађују висину од максимално 0,9m. Степенице које савлађује висину преко 0,9m, изнад површине терена, улазе у габарит објекта. Степенице које се постављају на бочни или задњи део морају се постављати тако да не ометају пролаз у двориште.

Грађевински елементи испод коте тротоара - подрумске етаже, могу прећи грађевинску линију и могу бити постављени на регулациону линију.

Стопе темеља не могу прелазити границу суседне парцеле, осим уз сагласност власника и корисника парцеле.

Одводњавање атмосферских вода са објекта није дозвољено преко суседне/их парцела.

Површинске воде са парцеле одводити слободним падом, према риголама, односно према улици са најмањим падом од 1,5%.

Услови и начин обезбеђивања приступа парцели и простора за паркирање возила

За сваку грађевинску парцелу мора се обезбедити колски и пешачки прилаз.

Интерне саобраћајнице и саобраћајно-манипулативне површине унутар радних комплекса извести са одговарајућим ширинама (у зависности од делатности, технолошког процеса, врсте очекиваних возила и расположивог простора) и свим потребним елементима за комфорно кретање, а све у складу са правилницима који дату област регулишу.

За сваку грађевинску парцелу мора се обезбедити:

- колски прилаз минималне ширине 6,0m са минималним унутрашњим радијусом кривине од 7,0 m,
- пешачки прилаз парцели, минималне ширине 1,5m.

У оквиру грађевинске парцеле саобраћајне површине градити под следећим условима:

- минимална ширина саобраћајнице је 3,5m за једносмерни саобраћај, са унутрашњим радијусом кривине од минимално 5,0m, односно 7,0m, тамо где се обезбеђује проточност саобраћаја због противпожарних услова, или 12,0m где то захтевају габарити меродавног (теретног) возила.
- за паркирање возила за сопствене потребе у оквиру грађевинске парцеле обезбедити паркинг простор (за путничко возило мин. 2,5×5,0m, за теретно возило мин. 3,0×6,0m, односно у зависности од величине теретног возила).

- манипулативне платое пројектовати са једностраним нагибом и носивошћу за средње тешки саобраћај,
- паркинг за бицикле изводити са обезбеђивањем засебне површине минимално 0,6-0,7m^2 по бициклу,
- пешачке стазе у комплексу радити од бетона, бетонских плоча или бехатона минималне ширине од 1,0m.

Паркирање возила се мора обезбедити у оквиру парцеле и то једно паркинг/гаражно место на сваких 100,0m² комерцијалног и пословног простора, односно према стандарду за специфичне намене. Број потребних паркинг или гаражних места се одређује на основу намене и врсте делатности. Паркирање теретних возила и опреме мора се обезбедити на сопственој парцели.

Услови за ограђивање парцела

Све парцеле се могу оградити оградом до максималне висине од 220,0cm. Ограде према јавним површинама су обавезно транспарентне.

Ограда, стубови ограде и капије морају бити на грађевинској парцели која се ограђује. Врата и капије уличне ограде на регулационој линији се не могу отварати ван регулационе линије.

Дозвољено је преграђивање функционалних целина у оквиру грађевинске парцеле уз услов да висина те ограде не може бити већа од висине спољне ограде и да је обезбеђена проточност саобраћаја.

Архитектонско, односно естетско обликовање и материјализација објеката

Сваки објекат мора да представља јасну функционалну, обликовну и вузуелну архитектонску целину, уклопљену у урбанистичко-архитектонско окружење. Препоручује се пројектовање чистих, ритмичких фасада, без примене еклектичких елемената. Архитектонским облицима, употребљеним материјалима и бојама мора се тежити ка успостављању јединствене естетске и визуелне целине у улици и блоку. Објекти могу бити грађени од сваког чврстог материјала, који је у употреби, на традиционалан (зидани објекти) или савременији начин (од префабрикованих елемената, укључујући и готове монтажне хале). Фасаде објеката могу бити од фасадне опеке, природног или вештачког камена, малтерисане и бојене или од других савремених материјала.

Могуће је градити равне кровове уз задовољење свих термотехничких и хидротехничких услова градње.

Сви објекти морају бити изграђени у складу са важећом законском регулативом, која уређује конкретну област/делатност, а избор материјала одредити имајући у виду специфичну намену објекта/простора и са становишта коришћења, одржавања и обезбеђивања санитарно-хигијенских услова.

2.3. Правила грађења по урбанистичким целинама

Блок 6

Заузима површину од 40,70ha.

Овај блок је неизграђен и налази се уз границу са пољопривреним земљиштем.

Изградња објеката будућих комплекса условљена је израдом урбанистичких пројеката и пројеката препарцелације којим ће се дефинисати парцеле уличних коридора односно нове регулације.

Грађевинске парцеле у овој целини излазе на улице Нова 3 и Нова 4, као и на Инфраструктурни коридор.

Намена објеката	Робно-транспортни центри, логистички центри, производно-пословни комплекси, прехрамбена индустрија, индустрија елек. и оптич. уређаја, као и други индустријски и производни објекти који немају негативних утицаја на животну средину (забрањена је производња хемикалија, прерада нафте и деривата са високим степеном загађења животне средине, односно у неконтролисаним условима), сервисни центри
Индекс заузетости у % (максимална површина под објектима)	**60%**
Висинска регулација	Макс. 18m висина венца (осим реперних делова условљених технологијом)
Услови формирања парцеле	Парцеле поставити управно на прилазне саобраћајнице, минимална ширина фронта износи 50 метара
Дворишне грађевинске линије	Мин 5 m од суседних парцела
Уличне грађевинске линије	10 m од регулационих линија
Минимална површина под зеленилом	20%

3. ЛОКАЦИЈА

Комплекс који је предмет разраде урбанистичким пројектом обухвата катастарске парцеле бр. 5650/7 и 5650/11 К.О. Нова Пазова које са североисточне стране излазе на планирану јавну саобраћајницу улицу Нова 4, док са југоисточне стране излазе на постојећи локални пут.
Укупна површина обухваћена границом Урбанистичког пројекта је 256.872,00m^2.

Слика 1 - Извод из плана Детаљне регулације централне радне зоне општине Стара Пазова („Сл. лист општина Срема“, бр.9/19 и 29/19), из графичког прилога бр. 5 План намене површина са поделом на блокове



Предметне парцеле 5650/7 и 5650/11 к.о. Нова Пазова припадају блоку 6 дефинисаним важећим Планом.

4. ПОСТОЈЕЋЕ СТАЊЕ

Катастарске парцеле на којима је планирана изградња се налазе унутар границе грађевинског подручја ван насеља (грађевинско земљиште ван граница градског грађевинског земљишта), а у обухвату Плана детаљне регулације централне радне зоне општине Стара Пазова („Сл. лист општина Срема“, бр. 9/19 и 29/19).
Локација на којој је планирана изградња предметног комплекса на североистоку излази на планирану јавну саобраћајницу Нова 4, а на југоистоку на постојећи локални пут, катастарска општина Нова Пазова, општина Стара Пазова, АП Војводина.
На северозападу се граничи са неизграђеним грађевинским земљиштем, док се на осталим странама граничи са пољопривредним земљиштем.
Локација је на територији која има равничарски карактер са благо заталасаном топографском површином са малим висинским разликама (од 75.00 до 80.00 мнв - нагиба до 5%) и спада у оптимално повољне терене за грађевинске и пољопривредне намене. Локација се такође налази под веома високим утицајем подземних вода (осцилирање подземних вода у интервалу од 1,0 до 3,0м).

У близини предметног комплекса налази се комплекс посебне намене који је од посебног значаја за одбрану земље. Граница обухвата Урбанистичког пројекта налази се у заштитној зони војног комплекса - аеродрома „Пуковник - пилот Миленко Павловић“ у Батајници - зонама ограничене градње. Југозападни део локације налази се у зони ограничене градње у којој је забрањена изградња објеката високоградње. Североисточни део локације налази се у зони ограничене градње у којој је забрањена изградња објеката високоградње висине преко 125,0 метара надморске висине.
За изградњу објеката у наведеним зонама обавезна је претходна сагласност Министарства одбране.

Постојећа комунална опремљеност

Предметна локација је комунално опремљена само у делу постојећих саобраћајница. Постојећа комунална инфраструктура је приступачна у појасу постојећег локалног пута (Регионални пут Р-106 Нова Пазова - Стари Бановци).

Предметна локација има изузетно повољне карактеристике у погледу повезивања са саобраћајним токовима ширег значаја. Планираним Инфраструктурним коридором (Регионални пут Р-106 Нова Пазова - Стари Бановци) на који предметна локација излази ће се извршити спајање два пута од међународног значаја државног пута IA реда.
Локација предметног комплекса није инфраструктурно опремљена да би се могло извршити прикључење на уличне мреже водовода и канализације. Прикључење комплекса на водовод и канализацију је могуће након изградње нове уличне мреже у постојећим и планираним јавним саобраћајницама.
Одвођење атмосферских вода решава се на парцели отвореним земљаним каналима или ретензијом.
Снабдевање електричном енергијом на предметном подручју реализује се из ТС 110/20kV “Нова Пазова“, инсталисане снаге 2×31,5MVA из разводног постројења 20кV. Да би се обезбедило прикључење будућих објеката на ДСЕЕ потребно је на парцели изградити електроенергетски објекат напонског нивоа до 20кV у складу са условима ОДС „ЕПС Дистрибуција“.
Изграђен је челични гасовод средњег притиска од 6 до 16 бара (Ø168,3 × 4,5мм), левом страном постојећег локалног пута (Регионални пут Р-106 Нова Пазова - Стари Бановци) на који излази предметна локација. Примарно прикључење комплекса могуће је директно на изграђен гасовод док је секундарно прикључење комплекса могуће изградњом разводног гасовода челичним цевима Ø114,3 × 3,6мм, дужине 450м којим ће комплекс бити

прикључен на изграђени развод. Мерно регулационе станице позиционирају се на парцели у складу са условима овлашћеног дистрибутера гаса.
Постојећа и планирана комунална инфраструктура централне радне зоне приказана је на графичким прилозима Извода из Плана *бр. 8 План водоводне и канализационе инфраструктуре и бр. 9 План електро, гасне и ТТ инфраструктуре*.

II УРБАНИСТИЧКИ ПРОЈЕКАТ

II УРБАНИСТИЧКИ ПРОЈЕКАТ

1. НАМЕНА ПРОСТОРА И УРБАНИСТИЧКИ ПОКАЗАТЕЉИ

Урбанистичким пројектом су обухваћене катастарске парцеле бр. 5650/7 и 5650/11 К.О. Нова Пазова, које се налазе у грађевинском подручју централне радне зоне општине Стара Пазова, на којима се планира изградња комплекса за ремонт мотора авиона МТУ, са главним објектом и пратећим објектима.
На локацију се приступа са постојећег локалног пута, на југоисточној страни, као и са планиране саобраћајнице, улице Нова 4, са североистока планираног комплекса, док су унутар локације пројектоване интерне саобраћајнице.
Саобраћајнице су планиране тако да омогућавају кружни ток саобраћаја и несметану манипулацију возила у функцији комплекса, као и саобраћање ватрогасног возила.

У предметној фази планирана је изградња 25 објекта са интерним саобраћајницама. На североисточној страни предвиђен је главни улаз у комплекс за запослене и посетиоце, на ком је позиционирана портирница. Источно од улаза је и паркинг простор, који је изван граница Слободне зоне. У јужном делу локације предвиђен је приступ камионима и другим теретним возилима, на ком је такође позиционирана портирница са две колске ваге. 17 паркинг места за теретна возила позиционирана су у јужном делу локације дуж главног платоа.

Главни објекат за ремонт мотора авиона заузима највећи део простора и позициониран је у централном делу комплекса. Објекат ће се простирати у правцу север - југ. Око главног објекта распоређено је 24 пратећих објеката, и предвиђена је изградња интерних саобраћајница и платоа. Интерне саобраћајнице су за једносмерно кретање саобраћаја, ширине 3.5м, као и саобраћајнице за двосмерно кретање ширине 6.5м.
Распоред, оријентација и положај објеката делом диктирају захтеви Инвеститора и технологија. Ситуационим решењем дато је решење комплекса и распоред планираних објеката.
Локација је неизграђена, не постоје објекти који би се задржавали или који су предвиђени за рушење.

Функционалне јединице комплекса које фигуришу су, планирани објекти:

ОБЈЕКАТ број 1 - Објекат за ремонт мотора авиона
ОБЈЕКАТ број 2 - Портирница 1
ОБЈЕКАТ број 3 - Портирница 2 са две колске ваге
ОБЈЕКАТ број 4 - Надстрешница за пушаче 1
ОБЈЕКАТ број 5 - Надстрешница за пушаче 2
ОБЈЕКАТ број 6 - Надстрешница за пушаче 3
ОБЈЕКАТ број 7 - Надстрешница за пушаче 4
ОБЈЕКАТ број 8 - Надстрешница за пушаче 5
ОБЈЕКАТ број 9 - Бицикларник
ОБЈЕКАТ број 10 - Аутобуско стајалиште
ОБЈЕКАТ број 11 - Тотем 1
ОБЈЕКАТ број 12 - Тотем 2
ОБЈЕКАТ број 13 - Гасна мерно регулациона станица 1
ОБЈЕКАТ број 14 - Гасна мерно регулациона станица 2
ОБЈЕКАТ број 15 - Разводно постројење 20 кV
ОБЈЕКАТ број 16 - Танк за CO2
ОБЈЕКАТ број 17 - Танк за O2

ОБЈЕКАТ број 18 - Танк за N2
ОБЈЕКАТ број 19 - Танк за Ar
ОБЈЕКАТ број 20 - Танк за H2
ОБЈЕКАТ број 21 - Танк за спринклер 1
ОБЈЕКАТ број 22 - Танк за спринклер 2
ОБЈЕКАТ број 23 - Пумпна станица за спринклер
ОБЈЕКАТ број 24 - Танк за хидрантску мрежу
ОБЈЕКАТ број 25 - Пумпна станица за хидрантску мрежу

1. 1. НАМЕНА И ТЕХНИЧКИ ОПИС ПЛАНИРАНИХ ОБЈЕКАТА

ОВЈЕКАТ бр. 1 - Објекат за ремонт мотора авиона

Намена	Објекат за ремонт мотора авиона са техничким блоком, административним делом, кантином и кухињом

У склопу Објекта 1 - Објекат за ремонт мотора авиона предвиђени су следећи садржаји: линије за ремонт према подељеним технолошким процесима, административни део објекта са претежно канцеларијским простором, гардеробама запослених, техничким блоком, кантином и припремном кухињом. Централни улаз намењен је претежно за запослене у администрацији као и посетиоце, док се за запослене у производњи предвиђа улаз на југоисточној страни административног дела објекта.

Спратност објекта је	**По+П+2**
Укупна БРГП	**40.995,41 м²**
Висина кровног венца зграде је	**макс +18м**
Конструкција	Монтажна бетонска конструкција
Материјализација	Кров: слагани систем Фасада: фасадни панели

Објекат бр. 2 - Портирница 1

Намена	Објекат са наменом пријавнице на улазу у комплекс - за запослене и посетиоце

У склопу Објекта 2 - Портирница 1 предвиђена је контрола улаза запослених и посетиоца комплекса. Предвиђен је мокри чвор за запослене са пратећим просторијама. Објекат је позициониран на улазу у комплекс.

Спратност објекта је	**П**
Укупна БРГП	**117,05 м²**
Висина кровног венца зграде је	**макс +5,40м**
Конструкција	Зидани објекат
Материјализација	Кров: АБ плоча Фасада: демит

Објекат бр. 3 - Портирница 2 са две колске ваге

Намена	Објекат са наменом пријавнице за улаз камиона са техничким блоком и две колске ваге
Спратност објекта је	**П**
Укупна БРГП	**928,20 м²**
Висина кровног венца зграде је	**макс +6,30м**
Конструкција	Монтажна бетонска конструкција
Материјализација	Кров: слагани систем Фасада: фасадни панели

У склопу Објекта 3 - Портирница 2 са две колске ваге предвиђена је контрола уласка теретних возила. У склопу објекта смештен је технички блок где се налазе просторије за агрегат, трафо и електро соба.

Остали пратећи објекти су у функцији главног објекта 1 и потреба запослених у оквиру комплекса:

Објекат бр. 4 - Надстрешница за пушаче 1

Намена	Место за пушење ван објекта са надстрешницом
Спратност објекта је	**П**
Укупна БРГП	**6,00 м²**
Висина кровног венца зграде је	**макс +2,65м**
Конструкција	Челична конструкција
Материјализација	Кров: Сигурносно стакло Фасада: Сигурносно стакло

Објекат бр. 5 - Надстрешница за пушаче 2

Намена	Место за пушење ван објекта са надстрешницом
Спратност објекта је	**П**
Укупна БРГП	**6,00 м²**
Висина кровног венца зграде је	**макс +2,65м**
Конструкција	Челична конструкција
Материјализација	Кров: Сигурносно стакло Фасада: Сигурносно стакло

Објекат бр. 6 - Надстрешница за пушаче 3

Намена	Место за пушење ван објекта са надстрешницом
Спратност објекта је	**П**
Укупна БРГП	**6,00 м²**
Висина кровног венца зграде је	**макс +2,65м**
Конструкција	Челична конструкција
Материјализација	Кров: Сигурносно стакло Фасада: Сигурносно стакло

Објекат бр. 7 - Надстрешница за пушаче 4

Намена	Место за пушење ван објекта са надстрешницом
Спратност објекта је	**П**
Укупна БРГП	**6,00 м²**
Висина кровног венца зграде је	**макс +2,65м**
Конструкција	Челична конструкција
Материјализација	Кров: Сигурносно стакло Фасада: Сигурносно стакло

Објекат бр. 8 - Надстрешница за пушаче 5

Намена	Место за пушење ван објекта са надстрешницом
Спратност објекта је	**П**
Укупна БРГП	**6,00 м²**
Висина кровног венца зграде је	**макс +2,65м**
Конструкција	Челична конструкција
Материјализација	Кров: Сигурносно стакло Фасада: Сигурносно стакло

Објекат бр. 9 - Бицикларник

Намена	Паркинг за бицикле са надстрешницом
Спратност објекта је	**П**
Укупна БРГП	**125,00 м²**
Висина кровног венца зграде је	**макс +3,20м**
Конструкција	Челична конструкција
Материјализација	Кров: Плоче од поликарбоната

Објекат бр. 10 - Аутобуско стајалиште

Намена	Место за чекање аутобуса са надстрешницом
Спратност објекта је	**П**
Укупна БРГП	**15,00 м²**
Висина кровног венца зграде је	**макс +2,75м**
Конструкција	Челична конструкција
Материјализација	Кров: Сигурносно стакло Фасада: Сигурносно стакло

Објекат бр. 11 - Тотем 1

Намена	Место за постављање логоа
Спратност објекта је	**/**
Укупна БРГП	**0,72 м²**
Висина кровног венца зграде је	**макс +4,55м**
Конструкција	Челична конструкција
Материјализација	Плоче од поликарбоната и алуминијума

Објекат бр. 12 - Тотем 2

Намена	Место за постављање логоа
Спратност објекта је	**/**
Укупна БРГП	**0,72 м²**
Висина кровног венца зграде је	**макс +4,55м**
Конструкција	Челична конструкција
Материјализација	Плоче од поликарбоната и алуминијума

Објекат бр. 13 - Гасна мерно регулациона станица 1

Намена	Место за филтрирање, редукцију притиска и мерење протока гаса
Спратност објекта је	**П**
Укупна БРГП	**9,24 м²**
Висина кровног венца зграде је	**+2,44м**
Конструкција	Челична конструкција
Материјализација	Кров: Лим

Објекат бр. 14 - Гасна мерно регулациона станица 2

Намена	Место за филтрирање, рдукцију притиска и мерење протока гаса
Спратност објекта је	**П**
Укупна БРГП	**9,24 м²**
Висина кровног венца зграде је	**+2,44м**
Конструкција	Челична конструкција
Материјализација	Кров: Лим

Објекат бр. 15 - Разводно постројење 20kV

Намена	Прикључак на дистрибутивну електроенергетску мрежу са опремом за мерење утрошка електричне енергије
Спратност објекта је	**П**
Укупна БРГП	**71,73 м²**
Висина кровног венца зграде је	**+3,50м**
Конструкција	Зидани објекат
Материјализација	Фасадни малтер

Објекат бр. 16 - Танк за CO2

Намена	Танк за CO2 капацитета 7-12 м³
Спратност објекта је	**П**
Укупна БРГП	**12,25 м²**
Висина кровног венца зграде је	**+6,53м**
Конструкција	Лим
Материјализација	Лим

Објекат бр. 17 - Танк за O2

Намена	Танк за CO2 капацитета 1-3 м³
Спратност објекта је	**/**
Укупна БРГП	**5,76 м²**
Висина кровног венца зграде је	**+3,04м**
Конструкција	Лим
Материјализација	Лим

Објекат бр. 18 - Танк за N2

Намена	Танк за N2 капацитета 6-11 м³
Спратност објекта је	**/**
Укупна БРГП	**7,84 м²**
Висина кровног венца зграде је	**+6,53м**
Конструкција	Лим
Материјализација	Лим

Објекат бр. 19 - Танк за Ar

Намена	Танк за Ar капацитета 6-11 м³
Спратност објекта је	**/**
Укупна БРГП	**7,84 м²**
Висина кровног венца зграде је	**+6,53м**
Конструкција	Лим
Материјализација	Лим

Објекат бр. 20 - Танк за H2

Намена	Танк за N2 капацитета 50 м³
Спратност објекта је	**/**
Укупна БРГП	**12,25 м²**
Висина кровног венца зграде је	**+12,06м**
Конструкција	Лим
Материјализација	Лим

Објекат бр. 21 - Танк за спринклер 1

Намена	Танк за спринклер
Спратност објекта је	**/**
Укупна БРГП	**128,68 м²**
Висина кровног венца зграде је	**+17,00м**
Конструкција	Лим
Материјализација	Лим

Објекат бр. 22 - Танк за спринклер 2

Намена	Танк за спринклер
Спратност објекта је	**/**
Укупна БРГП	**128,68 м²**
Висина кровног венца зграде је	**+17,00м**
Конструкција	Лим
Материјализација	Лим

Објекат бр. 23 - Пумпна станица за спринклер

Намена	Објекат пумпне станице за спринклер инсталацију
Спратност објекта је	**П**
Укупна БРГП	**91,25 м²**
Висина кровног венца зграде је	**+5,30м**
Конструкција	Челична конструкција
Материјализација	Кров: слагани систем Фасада: фасадни панели

Објекат бр. 24 - Танк за хидрантску мрежу

Намена	Танк за хидрантску мрежу
Спратност објекта је	**/**
Укупна БРГП	**65,76 м²**
Висина кровног венца зграде је	**+7,00м**
Конструкција	Лим
Материјализација	Лим

Објекат бр. 25 - Пумпна станица за хидрантску мрежу

Намена	Објекат пумпне станице за хидрантску мрежу
Спратност објекта је	**П**
Укупна БРГП	**44,00 м²**
Висина кровног венца зграде је	**+5,30м**
Конструкција	Челична конструкција
Материјализација	Кров: слагани систем Фасада: фасадни панели

1.2. ПРАВИЛА ГРАЂЕЊА

За производне садржаје (објекте индустрије) и за урбанистичку целину, Блок 6, у оквиру које се налази предметна локација дефинисани су следећи параметри грађења:

- Максимални индекс заузетости 60%
- Висинска регулација 18 м
  (осим реперних делова условљених технологијом)
- Минимални % зелених површина 20%
- Број паркинг места на 120 м^2 1ПМ
- Минимална ширина парцеле до улице 50.00 м
- Грађевинска линија 10.00 м $_{\text{од регулационих линија}}$

Преосталих 20% површине предметне локације предвиђено је за интерне саобраћајнице, саобраћајно - манипулативне површине, паркинге и све потребне пешачке прилазе и стазе.

Регулационо и нивелационо решење

Предметни комплекс се са југоисточне и северне стране граничи са јавним површинама (јавне постојеће и планиране саобраћајнице), тако да је дуж ових граница комплекса - регулациона линија.

У оквиру комплекса дефинисане су грађевинске линије (линије до којих је дозвољено грађење основног габарита објекта), а дате су на графичким прилозима на ситуационом плану:

- Грађевинска линија према планском основу у односу на дефинисане регулационе линије помера се за 10.0м, док це на бочним и задњој страни парцеле помера од границе за 5.0м.
- Идејним решењем хоризонтална регулација дефинисана је грађевинском линијом објеката која је од регулационе линије на југоисточној страни (постојећи локални пут)

удаљена за 115.2м, на североисточној страни удаљена је за 12.9м, од бочне стране парцеле на југозападној страни удаљена је за 35.2, док је од задње стране парцеле на северној и западној страни удаљена за 216.5м и 269.1м.

Спратност планираних објеката креће се од П до По+П+2. Максимална висина објеката је 18м. Организацијом унутар датог волумена може се предвидети подрумска етажа, галерија или било која друга висинска подела коју изискује технолошки процес.

Предлог нивелационог решења је усклађен са постојећом конфигурацијом терена. Нивелационим решењем дате су преломне тачке, коте, нивелете и нагиби саобраћајница, које приликом израде даље пројектне документације имати мања одступања. У нивелационом плану нагиби пројектоване саобраћајнице условљени су нивелетом постојећег пута и планиране саобраћанице.

Нагиби нивелете коловоза се крећу од 0,3% до 3,0%.

Простор обухваћен урбанистичким пројектом налази се на надморској висини од 80,35m до 83,00m. Најнижи део терена је у југозападном, а највиши је у северном делу парцеле. Терен у висинском погледу захтева насипање, у просеку 1 m у односу на постојеће стање.

Подужни нагиби тротоара предвиђени су да прате нагибе коловоза и омогућавају несметану комуникацију пешацима према стандардима и правилима струке. Саобраћајне површине намењене кретању возила димензионисане су тако да обезбеде проходност противпожарног возила.

Дањом разрадом могућа су мања одступања од УП-ом дефинисане нивелације.

Диспозиција објеката, хоризонтална и висинска регулација са висинским котама објеката, нивелација површина и аналитичке тачке осовина планираних интерних саобраћајница дати су на графичком прилогу бр. 3 *Регулационо нивелационо решење са ситуацијом P=1:1000*.

ПРЕГЛЕД ДОЗВОЉЕНИХ И ОСТВАРЕНИХ УРБ. ПАРАМЕТАРА

Формирањем комплекса параметри изградње формирају остварене параметре који преостају до дозвољених, који су дати у табели:

	Површина	*Индекс заузетости*	*БРГП објеката*	*Индекс изграђености*	*Висина Спратност*	*Зелене површине*	*Паркирање*
Остварено УП-ом	256.872,00m²	33.717,92м² 13,13%	42.806,62м²	39.572,59м² 0,154	18,0м	185.110,54м² 72,06%	409ПМ
Остаје неизграђено		120.405,28м² 46,87%					
Максимални параметри		154.123,20 60,00%	-		18,0м	мин 20%	1ПМ/120м²

Из остварених параметара за ГП1 се може констатовати да у комплексу постоје резерве до максималних параметара.

Приликом израде пројекта за грађевинску дозволу је, услед знатно прецизнијег дефинисања свих конструктивних и функционалних елемената и, евентуалне потребе за мањим променама у односу на идејно решење, могуће у мањој мери одступити од габарита датих овим урбанистичким пројектом.

2. УСЛОВИ ЗА УРЕЂЕЊЕ КОМПЛЕКСА

2.1. Услови изградње саобраћајних површина

Приступ комплексу остварује се са постојећег локалног пута са југо-источне стране и са северо-источне стране са планиране јавне саобраћајнице Нова 4.
У оквиру предметног комплекса дата је интерна саобраћајна мрежа ширине коловоза од 3.5м до 6.5 м са обостраним и једностраним тротоарима ширине 1.5 м. Приступне саобраћајнице које се прикључују на мрежу јавних саобраћајница од 7.0 м су ширине 10.0 и 11.2 м.
Пројектованим решењем поставке објеката комплекса, укомпоновано је и решење саобраћано манипулативних површина. Пројектоване су саобраћајнице различите ширине водећи рачуна о полупречницима и радијусима кривина да се обезбеди несметана манипулација како возила приликом истовара, утовара тако и манипулисањем меродавним ватрогасним возилом у случају потребе.
Саобраћај се регулише хоризонталним ознакама. Саобраћајне површине се оивичавају стандардним колским ивичњацима. Попречним и подужним нагибима обезбеђује се ефикасно одводњавање атмосферских вода.
Мрежа интерних саобраћајница комплекса положајем, геометријом и коловозним конструкцијама задовољиће потребе објекта у смислу приступа, лаког и логичног кретања, алтернативних праваца до одређених објеката, задовољења свих прописа везаних за заштиту објекта од пожара и саобраћајних прописа, и потребне геометрије, носивости и трајности. Саобраћајним решењем унутар комплекса обезбеђен је приступ до свих неопходних позиција и проходност за меродавно возило на простору целог комплекса.

ПАРКИРАЊЕ
Потребне паркинг површине за планирану изградњу треба обезбедити на парцели.
Према плану детаљне регулације потребан минималан број паркинг места (за путничка и теретна возила) за предметни комплекс обрачунава се по нормативу на основу намене и врсте делатности:

Врста објекта	Категорија	Треба предвидети:
Управно-администартивне зграде	Канцеларије	1 место за паркирање на 75м^2
Индустријске или трговачке зграде	Трговачке радње	1 место за паркирање на 75м^2 или на 5 запослених
	Стоваришта, радионице и фабрике	1 место за паркирање на 120м^2 или на 5 запослених
Хотели	1 класе	1 место за паркирање на 3 кревета
	Ниже класе	1 место за паркирање на 5 кревета
Ресторани	1 класе	1 место за паркирање на 1 сто за 4 особе
	Ниже класе	1 место за паркирање на 2-3 стола
Дворане за састанке и предавања	Биоскопи, Позоришта, итд.	1 место за паркирање на 10-20 седишта
Спортске дворане или спортска игралишта		1 место за паркирање на 10 гледалаца (за путничка возила) и на 100 гледалаца (за аутобус)

За паркирање возила за сопствене потребе у оквиру грађевинске парцеле потребно је обезбедити паркинг простор (за путничко возило минимум 2,5х5,0м, за теретно возило минимум 3,0х6,0м, односно у зависности од величине теретног возила). Паркинг за бицикле изводити са обезбеђивањем засебне површине минимално 0.6-0.7м^2 по бициклу.
Сходно намени и функционисању планских објеката и датим потребама, дефинисан је и паркинг простор.

Прорачуном паркинг места према класификацији објеката добијен је минималан број 39.572,59 м^2/ 120 м^2 (1 ПМ) = 329,77 ПМ.
Потребне паркинг површине за комплекс планиране су на грађевинској парцели ГП1, укупно 409 ПМ, од чега је 17 паркинг места предвиђено за камионе, 8 паркинг места за лица са инвалидитетом и 20 VIP паркинг места, чиме је испоштован минималан број паркинг места добијен прорачуном.
Локација планираног комплекса се налази у оквиру Слободне зоне која представља физички ограђен и означен део територије Републике Србије, инфраструктурно опремље, где се могу обављати све врсте пословања и индустријских активности укључујући производњу, складиштење, паковање, трговину, банкарство и осигурање. Пословањем у слободним зонама, инвеститору се обезбеђују специјалне олакшице и повлашћени порески режим (ослобађање од ПДВ-а и царине на увоз сировина и материјала намењеним производњи робе за извоз, машина, опреме и грађевинског материјала).
Улаз возила и паркирање дозвољава се искључиво изван ограде Слободне зоне, осим за доставна возила и возила са специјалном дозволом, која пролазе потребну процедуру у канцеларијама у оквиру објеката Портирница које се налазе на улазима у комплекс.

Ограђивање комплекса:
Планирани комплекс ће бити постављена на 11.0м од регулационих линија, односно на југозападној страни на линији границе парцеле, а на северозадној страни ограда ће бити постављена на 20.0м од фасаде главног објекта. У оквиру ограде целокупног комплекса биће формирана ограда Слободне зоне у оквиру које ће се налазити објекти комплекса, а одвајаће га од дела на ком ће бити формиране површине за паркинг за засполене и посетиоце.
Комплекс ће бити видно обежен симболима компаније на улазима у комплекс.

2.2. Услови изградње комуналне инфраструктуре

У циљу обезбеђења одговарајућих саобраћајних и инфраструктурних услова за планирани комплекс планиран је приступ јавним саобраћајним површинама, на постојећи локални пут и планирану саобраћајницу Нова 4.

У складу са планираном наменом на локацији, потребним капацитетима, потребом за комуналном инфраструктуром, карактеристикама простора планирано је прикључење комплекса на инсталације водовода, канализације, гаса, ТТ инсталације и струје, уз сагласност и по условима надлежних органа и институција:

- Није могуће прикључити се на постојећу уличну мрежу санитарне воде. Прикључење ће бити могуће на планирану мрежу водовода Ø150 (Ø200) која ће бити изведена у планираној приступној саобраћајници улица Нова 4 у складу са условима ЈКП.
  Санитарна вода ће бити обезбеђена прикључком максималног пречника Ø50.
  Вода за противпожарне потребе биће обезбеђена изградњом резервоара који ће се допуњавати преко прикључка максималног пречника Ø100 и из којих ће се пумпним постројењима обезбедити одговарајући притисак и количина воде за хидрантску мрежу и остале системе за гашење пожара водом
- Прикључак за канализацију употребљених вода планиран је на уличну каналаизацију у планираној приступној саобраћајници улица Нова 4 у складу са условима ЈКП.
- Одвођење атмосферских вода је планирано ободним каналима и отвореном ретензијом унутар комплекса.
- Технолошке отпадне воде ће бити третиране системима за пречишћавање у склопу процеса производње чиме ће бити омогућено њихово поновно коришћење уз одвоз отпада насталог у процесу пречишћавања од стране овлашћеног правног лица.

- Напајање комплекса електричном енергијом планирано је из ТС 110/20kV „Нова Пазова“, инсталисане снаге 2x31,5 MVA, из разводног постројења 20кV. Као резервно напајање планиран је 20кV вод из ТС 110/20кV „Стара Пазова“. И главни и резервни прикључак биће повезани на електроенергетски објекат напонског нивоа до 20кV, планирани Објекат 15 - Разводно постројење 20кV, у свему у складу са условима ОДС „ЕПС Дистрибуција“.
- Планирано је прикључење комплекса на приступну оптичку ТК мрежу Нова Пазова - Индустрија у складу са условима Телеком Србија.
- За потребе грејања комплекса планирано је прикључење на новоизграђени гасовод средњег притиска 6-16 бара Ø168,3x4,5мм у приступној саобраћајници комплекса (постојећи локални пут) као и преко планираног разводног гасовода Ø114,3x3,6мм у планираној јавној саобраћајници улица Нова 4.

У графичком прилогу, *бр. 4 Саобраћајно решење комплекса са прикључцима на спољну мрежу*, дат је предлог прикључака на инфраструктуру (а према условима ЈКП-а), док ће места прикључења бити тачно дефинисана по добијању локацијских услова и израдом пројекта за грађевинску дозволу.

2.2.1. Хидротехничка инфраструктура

У складу са условима ЈКП „Водовод и канализација” Стара Пазова бр. 9 од 03.01.2020. године прикључење комплекса на водоводну мрежу биће омогућено на делу планиране водоводне мреже пречника Ø150 или Ø200 у приступној саобраћајници комплекса.
У водомерном шахту, за санитарне потребе комплекса предвиђен је прикључак пречника Ø50 преко кога се водом снабдевају Објекти 1, 2 и 3 како је приказано у графичкој документацији.
За потребе противпожарне хидрантске мреже, у водомерном шахту је предвиђен прикључак Ø100 преко кога се пуне танкови воде за системе гашења пожара, односно Објекат 24 - Танк за хидрантску мрежу, затим редом Објекат 22 - Танк за спринклер 2 и Објекат 21 - Танк за спринклер 1. У танковима је обезбеђена довољна количина воде за гашење пожара независно од притиска и расположивог протока у јавној мрежи, на тај начин што се у Објекту 25 - Пумпна станица за хидрантску мрежу налази пумпно постројење које је повезано на припадајући танк за хидрантску мрежу, односно у Објекту 23 - Пумпна станица за спринклер пумпна постројења за спринклер која су повезана на танкове за спринклер како је приказано у ситуацији. Из пумпног постројења за хидрантску мрежу водом за гашење пожара снабдеваће се спољна хидрантска мрежа на коју ће бити повезани објекти у складу са даљом разрадом пројектне документације према локацијским условима, као и спринклер системи који ће бити повезани са припадајућим пумпним постројењима.
Прикључење канализације употребљених вода биће остварено на делу планиране канализационе мреже у приступној саобраћајници комплекса како је приказано у графичкој документацији. Употребљене воде из просторија за припрему хране и прање посуђа биће третиране у сепараторима масти пре упуштања и канализациону мрежу употребљених вода унутар комплекса. Технолошке отпадне воде се неће упуштати у канализациону мрежу, односно вршиће се пречишћавање и рециклирање технолошке отпадне воде у склопу производног процеса, при чему ће се издвојена смеша чврстог и течног отпада одвозити мобилним средствима из комплекса у складу са прописаном законском регулативом.
Атмосферске воде се скупљају у међусобно повезаним ретензијама и ретензионим каналима на обуду парцеле како је приказано у графичкој документацији. Из наведеног ретензионог система вода се инфилтрира у земљиште кроз дренажне слојеве.

Атмосферске воде које се скупљају са саобраћајних површина третирају се у сепараторима уља и нафтних деривата пре упуштања у ретензију и ретензионе канале.
Канализациона мрежа са сепараторима унутар комплекса диспозиционо ће бити решена кроз даљу разраду пројектне документације у складу са локацијским условима.

2.2.2. Електроенергетска инфраструктура

У складу са условима Оператора дистрибутивног система „ЕПС ДИСТРИБУЦИЈА“, Огранак Електродистрибуција Рума, бр. 88.1.1.0.-D-07.17.-1272-20 од 24.01.2019. год. за потребе прикључења комплекса, као место испоруке електричне енергије, на граници парцеле ће бити изграђен електроенергетски објекат за смештај мерно-расклопног постројења напонског нивоа 20 kV. Предвиђен је и простор за темеље, димензија 3m x 3m, за постављање антенског стуба за потребе даљинског управљања. Поменути објекат биће повезан на постојећи систем дистрибуције електричне енергије новим 20 kV подземним водовима, и то два вода из ТС 110/20 kV “Нова Пазова” и два вода из ТС 110/20 kV “Стара Пазова”. Уз поменути привод из ТС 110/20 kV “Стара Пазова” предвиђено је постављање оптичког кабла до новопројектованог електроенергетског објекта. Трасе поменутих водова биће обрађене посебним пројектом.
Од мерно расклопног постројења, даља дистрибуција електричен енергије у оквиру комплекса предвиђена је на следећи начин: 20 kV водом, по принципу улаз-излаз, напаја се трафостаница 1, преносног односа 20/0,4 kV, смештена у оквиру објекта 1, а даље се истим водом напаја и трафостаница 2, преносног односа 20/0,4 kV, смештена у оквиру објекта 3, што је приказано у графичкој документацији.
Из трафостанице 1, 0,4 kV водовима напајају се објекти пумпних станица за спринклер и хидрантску мрежу, као и портирница 1, из које се напаја тотем 1, односно део спољне расвете комплекса. тотем 2 напаја се из портирнице 2, као и део спољне расвете комплекса. Спољна расвета предвиђена је за осветљавање интерних саобраћајница и паркинга.

2.2.3. Гасоводна инфраструктура

У складу са условима А.Д. „ГАС-ФЕРОМОНТ“ Стара Пазова, бр. 343-2/20 од 03.02.2020. год. топлотна енергија за потребе комплекса биће обезбеђена изградњом два прикључка. Примарни прикључак биће изведен са дела планиране гасне мреже у зони приступне саобраћајнице комплекса. Примарним прикључком на дистрибутивну гасну мрежу биће повезана гасна мерно-регулациона станица (Објекат 13) максималног капацитета 1.000m3/h природног гаса. Преко ове гасне мерно-регулационе станице подземном унутрашњом гасном инсталацијом је повезан Објекат 1 како је приказано у графичкој докуметацији. У склопу Објекта 1 се налази гасна котларница са 3 топловодна гасна котла који обезбеђују топлотну енергију укупног капацитета 8MW.
Секударни прикључак повезује гасну мерно-регулациону станицу (Објекат 14) максималног капацитета 400m3/h природног гаса на постојећу дистрибутивну гасну мрежу. На тај начин се обезбеђује природни гас за потребе грејања Објекта 3 преко подземне унутрашње гасне инсталације како је приказано у графичкој документацији.

2.2.4. Телекомуникациона инфраструктура

У складу са условима "ТЕЛЕКОМ СРБИЈА" а.д. Београд бр. А335-1746/1-2020 од 03.01.2020. године, у оквиру комплекса биће изграђена кабловска канализација одговарајућег капацитета за несметано будуће полагање приводних оптичких каблова. У том смислу ће од границе парцеле, на месту где је предвиђен улаз примарног приводног оптичког кабла у парцелу бити положене две цеви пречника 50 mm до примарног дистрибутивног чворишта у објекту 1. Такође, од места где је предвиђен улаз секундарног

приводног оптичког кабла, биће положене две цеви пречника 50 mm до секундарног дистрибутивног чвориштa у објекту 3. Трасе поменутих приводних каблова биће предмет посебног пројекта.
Даљи развод у оквиру комплекса предвиђен је као савремена структурна кабловска мрежа са топологијом типа звезда. Локална чворишта у оквиру комплекса повезана су оптичким кабловима редундантно, из примарног и секундарног дистрибутивног чвориштa. Из локалних чворишта, SFTP кабловима категорије 7, планиран је развод мреже до тачака прикључења дефинисаним према захтеву корисника, на којима ће бити терминисани RJ45 прикључницама.

2.3. Услови за уређење зелених површина

Према Плану детаљне регулације обавезно је формирање зелених површина. За Блок 6 у оквиру ког је предметна локација потребно је формирати зеленило на минимално 20% укупне површине парцеле. Избор биљних врста одређује се према карактеристикама производње, карактеру и концентрацији штетних материја, а такође њиховим еколошким, функционалним и декоративним својствима. Зеленилом обезбедити изолацију главних административних објеката од производних (складишних) објеката, изолацију главних пешачких праваца од осталих производних делова и моторних токова, као и заштиту паркинг простора од утицаја сунца. Уз границу парцеле формирати по могућству ободне зелене површине које ће иматифункцију изолације самог комплекса од околних суседних парцела.
Све манипулативне и колске површине морају имати изведену канализациону мрежу са уграђеним сепараторима масти и уља.

Велики део предметне локације заузимају зелене површине (површине које остају неизграђене, до привођењу намени, биће озелењене), које ће посебно бити уређене уз објекте и адекватно се озеленити.

2.4. Одлагање отпада

На грађевинској парцели на јужној страни главног објекта, у складу са условима "Јавно комунално предузеће ЧИСТОЋА" Стара Пазова бр. 50/03 од 10.01.2020. године, предвиђен је бетонирани простор (плато) за одлагање отпада, димензија 20х20м. Простор је лоциран тако да је омогућен директан, лак и неометан приступ комуналне службе.
У складу са наведеним Условима предвиђени прикључци на главну саобраћајницу омогућавају функционално укључивање/искључивање меродавног теретног возила са одговарајућим улазним/излазним радијусима прикључка. Планиране су површине за безбедно кретање пешака испред објекта и унутар парцеле, такође је предвиђена приступну саобраћајницу за безбедан улазак ватрогасних возила и њихов безбедан приступ свим локацијама МТУ комплекса.

3. ИНЖЕЊЕРСКО - ГЕОЛОШКИ УСЛОВИ

За започињање градње комплекса и за сваки планирани објекат неопходно је извести детаљна геолошка истраживања из кога се виде прецизни параметри носивости тла, висина подземних вода и др. који ће тачно дефинисати дубину и начин фундирања објекта, коту насипања и заштите од високог нивоа подземне воде и уређење терена, у складу са одредбама Правилника о потребном степену изучености инжењерско-геолошких својстава терена за потребе планирања и грађења („Сл. гласник РС“, бр. 51/96) као и у складу са Законом о рударству и геолошким истраживањима („Сл. гласник РС“, бр. 101/15 и 95/18-др. закон).

Инжењерско геолошки услови преузети су из наменски урађеног елабората о геотехничким условима „Југозападни део К.П. бр. 5650/1 К.О. Стара Пазова, за анализу геотехничких карактеристика тла на локацији за изградњу индустријских постројења, инфраструктуре и објеката“, који је израдио „ГЕОМЕХАНИКА“ д.о.о, Добропољска бр. 21, Београд.

На предметном простору урађено је следеће теренско истраживање: инжењерско геолошко мапирање терена, четири истражне бушотине дубине 20 м, инжењерско геолошко мапирање језгра бушотине, 8 CPTU тестова, 3 испитне јаме са DCP тестом у свакој јами.

Локација у морфолошком смислу представља низиски терен десне долине реке Дунав. Уже подручје испитивања на коме је планирана изградња комплекса припада алувијалној равници Дунава и Саве с висинама између 80 мнв и 83 мнв. Подручје је субхоризонтално са благим разликама. Не постоји опасност од клизишта.

Део терена на коме је планирана изградња је начињен од следећих наслага:

Лес- Површина овог подручја састоји се од леса попут муља. Дебљина наслага варира од 1,20 до 2,50м. Лес је материјал углавном сачињен од муља, са присуством глине и мањим присуством песка. Са аспекта конструкције, лес представља добру површину за изградњу.

Терасни седименти - испод лесних седимената. Горња граница наслага није довољно јасна, док се зна да је доња око 50м. Испод терасних седимената је шљунак и груби песак.

Током истражних радова одређена је подземна вода на нивоу од 77,0 мнв. Пропусност садашњег материјала је 10^{-6} до 10^{-07} цм/с, што је класификовано као граница између добре и лоше дренаже.

Структуру терена сачињавају:

Хумус - дебљина хумуса је око 0,40 - 0,50м. Овај слој би требало уклонити пре грађевинских радова. Није погодан за употребу као испуна или насип.

Лес - налази се у свим истраженим бушотинама и испитним јама. Дебљина је променљива од 1,20 до 2,50 м и има различит састав. Састав је углавном свиленкасте до глине. Може се сматрати за условно повољно окружење за подржавање темеља.

Материјал углавном има добру пропустљивост воде, слабо је збијен, али је компактан и може бити погодна база за саобраћајнице и паркинге.

Према класификацији GN-200, ово окружење спада у I и II категорију тла.

Према USCS класификацији материјал је CL - глина ниске пластичности.

CPT резултати испитивања: просечна вредност qc=1,68Mpa, и Rs=5%, према овим вредностима материјал може бити класификован као глина - свиленкаста глина.

Просечне вредности Атербергових параметара су: влажност w=22,17%, граница течности wl=35,82%, пластика граница wp=20,07%, индекс пластичности lp=15,76%

Просечне вредности гранулометријске дистибуције: глина=13,75%, муљ=79% и песак=6,7%.

Просечна запреминска густина γ=19,61KN/м^3, специфична густина γд=15,81KH/м^3.

Терасни седименти - налазе се у свим истраженим бушотинама, пружају се до краја дубине истраживања. Материјал је углавном свиленкастог до глинастог муља у саставу, са мањим присуством песка. Такође се условно може сматрати за условно повољно окружење за подржавање темеља.

Терен је генерално погодна база за изградњу зграда и инфраструктурних објеката.

Сеизмичка својства терена

Локација се налази у зони очекиваних земљотреса од 6º склае, где је препоручљиво реализовати грађевинске мере изградње за сеизмичка подручја од најмање 8º МКС скале.

Метеоролошке и климатске карактеристике

Клима околине има одлике континенталног типа. Средња годишња температура вадуха је 11,2ºC, најхладнији месец је јануар, док је најтоплији месец јул.

Средња годишња количина падавина у вишегодишњем режиму осматрања износи око 648мм са најкишовитијим месецом јуном и најсувљим октобром (континентални (средњеевропски) плубиометријски режим падавина).
Доминантни ветрови на годишњем нивоу долазе из северозападног квадранта, док у зимском периоду доминантан ветар долази из југоисточног квадранта (Кошава).

4. МЕРЕ ЗАШТИТЕ И УНАПРЕЂЕЊА ЖИВОТНЕ СРЕДИНЕ

Заштита животне средине обухвата мере којима ће се заштитити вода, ваздух и земљиште од деградације.
Према Изводу из услова Покрајински секретаријат за урбанизам и заштиту животне средине бр. 140-501-94/2020-05 од 13.01.2020. године:
„*Извршити детаљна геолошка истраживања терена на предметној локацији. Пројектовање и изградњу планираних објеката у функцији основне делатности извести у складу са важећим техничким нормативима и стандардима прописаним за изградњу и коришћење ове врсте објеката. Избор технологије за планирани производни процес у функцији основне делатности извршити у складу са обавезом инвеститора да обезбеди заштиту животне средине смањењем, односно отклањањем штетног утицаја на животну средину на самом извору загађења. Обезбедити спречавање, односно смањење утицаја планираних објеката на чиниоце животне средине, као и непосредну околину, кроз мере:*
- *заштита вода и земљишта,*
- *у циљу спречавања контаминације ваздуха применити одредбе Уредбе о граничним вредностима емисије загађујућих материја у ваздух из стационарних извора загађивања осим постројења за сагоревање („Сл. гласник РС“ бр. 111/2015),*
- *заштите од буке.*

Обезбедити најмање 10% процената зелених и незастртих површина на предметној локацији. Планирати начине рикупљања и поступања са отпадним материјама, односно материјалима и амбалажом, у складу са законом којим је утврђено управљање отпадом и другим важећим прописима из ове области.
На предметној локацији није дозвољено упуштање санитарних и технолошких отпадних вода у земљиште или реципијент, без претходног пречишћавања до квалитета вода класе II и трајно складиштење материја које имају карактеристике опасног отпада.“

Услови за заштиту животне средине су уграђени су у програмска, просторна и техничка решења урбанистичког пројекта, те је при даљој разради у циљу заштите животне средине обавезно придржавати се датих решења.
На планираном комплексу обезбедиће се спречавање свих облика угрожавања животне средине током изградње и функционисања објеката. Усагласиће се решења инфраструктуре и потенцијалних извора загађења са свим постојећим прописима, како би се обезбедила заштита ваздуха, земљишта и вода. Мере заштите животне средине спроводиће се у складу са Законом о заштити животне средине ("Службени гласник РС", бр. 135/04, 36/09, 36/09 - др.закон, 72/09 - др. закон, 43/11 - УС и 14/16).

5. МЕРЕ ЗАШТИТЕ ОД РАТНИХ РАЗАРАЊА, ЕЛЕМЕНТАРНИХ НЕПОГОДА И ТЕХНИЧКО ТЕХНОЛОШКИХ НЕСРЕЋА

У циљу заштите људи, материјалних и других добара од ратних разарања, елементарних и других непогода и опасности у миру, укупна реализација односно планирана изградња мора бити извршена уз примену одговарајућих законских и других прописа, нарочито

Закона о одбрани („Сл. гласник РС“ бр. 116/2007, 88/2009, 88/2009-др. закон, 104/2009-др. закон, 10/2015 и 36/2018).

Заштита од пожара

Условима Министарство унутрашњих послова, Сектор за ванредне ситуације, Одељење за ванредне ситуације у Сремској Митровици, Одсек за превентивну заштиту 09.29 бр. 217-346/20 од 09.10.2019. године констатује да нема посебних услова у погледу мера заштите од пожара, као и да је у фази пројектовања и изградње предметног објекта са свим припадајућим инсталацијама, опремом и уређајима, потребно применити мере заштите од пожара утврђене важећим законима, техничким прописима, стандардима и другим актима којима је уређена област заштите од пожара.

Ради заштите од пожара, урбанистичко-архитектонским решењем омогућава се приступ ватрогасним возилима око свих објеката, у складу са Правилником о техничким нормативима за приступне путеве, окретнице и уређене платое за ватрогасна возила у близини објекта повећаног ризика од пожара („Службени лист СРЈ”, број 8/95).

Планира се изградња ватрогасних хидраната у складу са Правилником о техничким нормативима за инсталације хидрантске мреже за гашење пожара („Службени гласник РС”, број 3/18).

У складу са чл. 33. до 35. Закона о заштити од пожара („Службени гласник РС”, 111/09, 20/15, 87/18 и 87/18 - др. закони), инвеститор мора прибавити сагласност на техничку документацију од стране МУП-а Србије, Сектор за ванредне ситуације, Управа за ванредне ситуације.

Заштита од елементарних непогода

Објекти морају бити категоризовани и реализовани у складу са Правилником о техничким нормативима за изградњу објеката високоградње у сеизмичким подручјима („Сл. лист СФРЈ“ бр. 31/81, 49/82, 29/83, 2/88, 52/90).

6. ЗАШТИТА ПРИРОДНИХ НЕПОКРЕТНИХ КУЛТУРНИХ И ПРИРОДНИХ ДОБАРА

У ширем окружењу предметне локације нису регистровани културно-историјски споменици и нема евидентираних непокретних културних добара.

У складу са чланом 109. Закона о културним добрима („Сл. гласник РС“ бр. 71/94, 52/2011-др. закони и 99/2011-др. закон) уколико се у току извођења грађевинских и других радова наиђе на археолошко налазиште или археолошке предмете, извођач радова је дужан да одмах, без одлагања прекине радове и о томе обавести надлежни Завод за заштиту споменика културе, као и да предузме мере да се налази не униште или оштете и да се сачувају на месту и у положају у коме су откривене.

Локација се не налази у зони заштићеног природног добра, нити садржи евидентиране посебно вредне делове природе.

У складу са чланом 99. Закона о заштити природе („Сл. гласник РС“ бр. 36/2009, 88/2010, 91/2010-исправка, 14/2016 и 95/2018-др. закон), обавеза извођача радова / налазача је да пронађена геолошка, палеонтолошка или археолошка документа (фосили, минерали, кристали и др.) која би могла представљати заштићену природну вредност, иста пријави надлежном министарству у року од осам дана од проналаска, и да предузме све мере заштите од уништења, оштећивања или крађе.

7. ЗАШТИТА ПРЕМА УСЛОВИМА МИНИСТАРСТВА ОДБРАНЕ

У близини предметног комплекса налази се комплекс посебне намене војни аеродром „Батајница“ која је од посебног значаја за одбрану земље. Локација се налази у зони заштите око војног комплекса који се налази у заштитној зони аеродрома. У наведеној зони ограничене градње забрањена је изградња одређених објеката високоградње.
Према Изводу из услова издатх од стране Министарства одбране, Сектор за материјалне ресурсе, Управа за инфраструктуру бр. 433-6 од 07.02.2020. године:
„Граница обухвата предметног Урбанистичког пројекта налази се у заштитној зони војног комплекса - аеродрома „Пуковник - пилот Миленко Павловић“ у Батајници - зонама ограничене градње.
Југозападни део обухвата УП налази се у зони ограничене градње у којој је забрањена изградња објеката високоградње. За изградњу објеката у овој зони обавезна је претходна сагласност Министарства одбране.
Североисточни део обухвата УП налази се у зони ограничене градње у којој је забрањена изградња објеката високоградње висине преко 125 метара надморске висине. За изградњу објеката у овој зони обавезна је претходна сагласност Министарства одбране.“.
Објекти су позиционирани у складу са границом разграничења две зоне ограничене градње и важећим прописима, тако да су обезбеђене сигурне удаљености од појаса забрањене градње.

8. УСЛОВИ ЗА НЕСМЕТАНО КРЕТАЊЕ ЛИЦА СА ПОСЕБНИМ ПОТРЕБАМА

При пројектовању и реализацији свих објеката применити решења која ће омогућити инвалидним лицима неометано и континуално кретање и приступ у све садржаје комплекса и објеката у складу са Правилником о техничким стандардима планирања, пројектовања и изградње објеката, којима се осигурава несметано кретање и приступ особама са инвалидитетом, деци и старим особама („Сл. гласник РС“, бр. 22/2015).
fin

9. СМЕРНИЦЕ ЗА СПРОВОЂЕЊЕ

Овај Урбанистички пројекат представља основ за издавање Локацијских услова у складу са чланом 54. Закона о планирању и изградњи („Сл. гласник РС“ бр. 72/2009, 81/2009-испр., 64/2010-одлука УС, 24/2011, 121/2012, 42/2013-одлука УС, 50/2013-одлука РС, 98/2013-одлука УС, 132/2014, 145/2014, 83/2018, 31/2019, 37/2019-др. закон и 9/2020).
Дозвољава се фазна изградња у оквиру комплекса. Дозвољена је изградња већег броја објеката на јединственој парцели комплекса. Фазе се могу радити свака за себе или упоредо у зависности од потреба које условљавају технологија, захтеви Инвеститора, динамика изградње.
Саставни део Урбанистичког пројекта је *Предлог плана парцелације*, који је приказан на графичком прилогу бр. 2, којом се дефинише обједињавање предметних парцела, а за који је након потврђивања УП-а неопходно израдити Пројекат препарцелације.

ОДГОВОРНИ УРБАНИСТА

_____

Марјана Стругар, дипл. инж. арх.

III ГРАФИЧКИ ПРИКАЗИ

Извод из Плана детаљне регулације централне радне зоне општине Стара Пазова

(„Сл. лист општина Срема“, бр. 9/19 и 29/19)

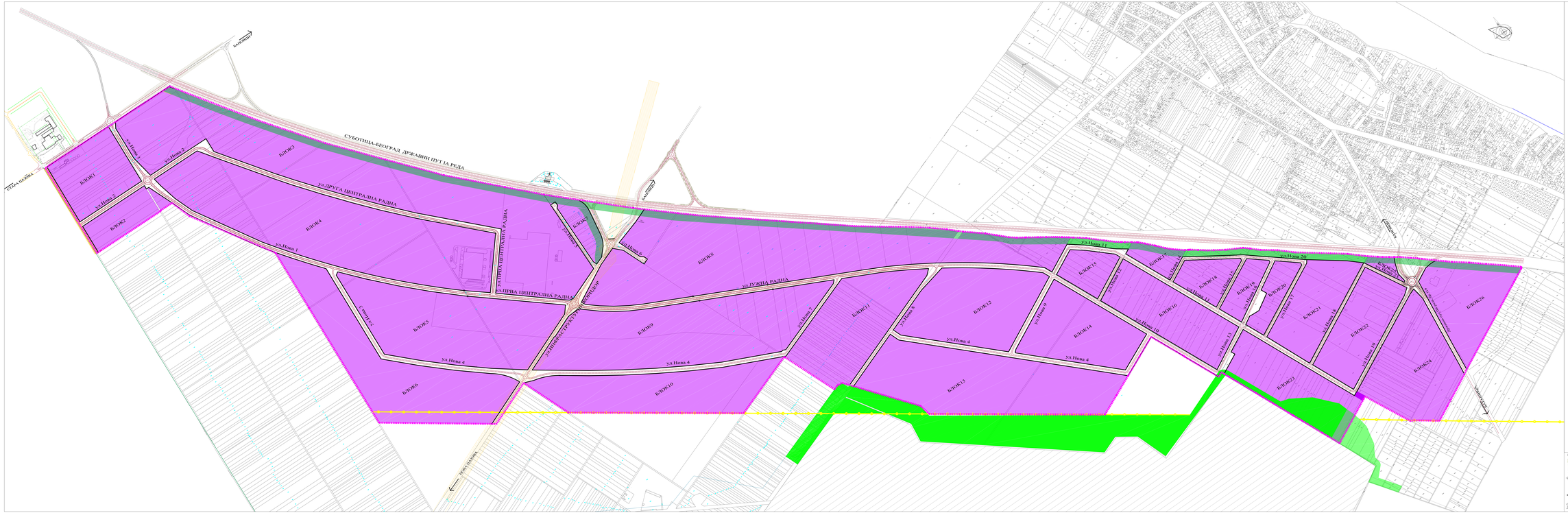
СУБОТИЦА-БЕОГРАД ДРЖАВНИ ПУТ IA РЕДА
ул.ДРУГА ЦЕНТРАЛНА РАДНА
ул.ПРВА ЦЕНТРАЛНА РАДНА
ул.ПРИВРЕДНО-СТРУКТУРНА ЗОНА
ул.РУЖНА РАДНА
ул.ПРИВРЕДНО-СТРУКТУРНА ЗОНА
ул.Нова 1
ул.Нова 2
ул.Нова 3
ул.Нова 4
ул.Нова 5
ул.Нова 6
ул.Нова 7
ул.Нова 8
ул.Нова 9
ул.Нова 10
ул.Нова 11
ул.Нова 12
ул.Нова 13
ул.Нова 14
ул.Нова 15
ул.Нова 16
ул.Нова 17
ул.Нова 18
ул.Нова 19
ул.Нова 20
ул.Нова

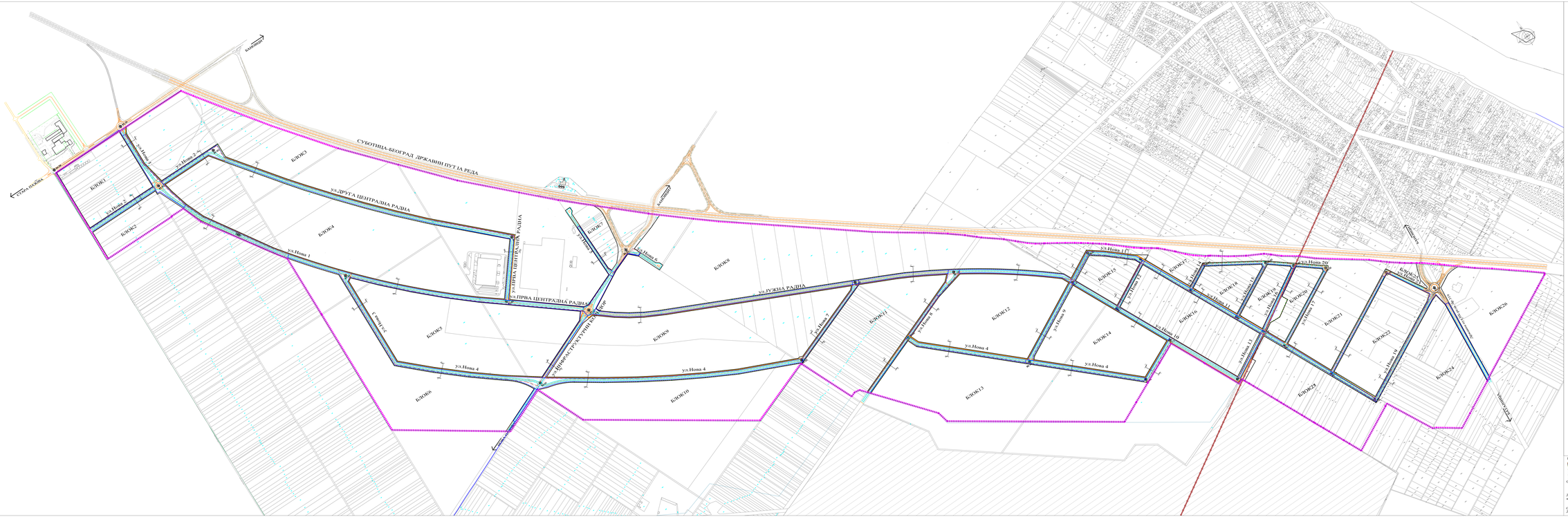
СУБОТИЦА-БЕОГРАД ДРЖАВНИ ПУТ IA РЕДА
ул.ДРУГА ЦЕНТРАЛНА РАДНА
ул.ПРВА ЦЕНТРАЛНА РАДНА
ул.ТРЕЋА ЦЕНТРАЛНА РАДНА
ул.ЈУЖНА РАДНА
ул.ИНФРАСТРУКТУРНИ КОРИДОР
ул.Нова 1
ул.Нова 2
ул.Нова 3
ул.Нова 4
ул.Нова 5
ул.Нова 6
ул.Нова 7
ул.Нова 8
ул.Нова 9
ул.Нова 10
ул.Нова 11
ул.Нова 12
ул.Нова 13
ул.Нова 14
ул.Нова 15
ул.Нова 16
ул.Нова 17
ул.Нова 18
ул.Нова 19
ул.Нова 20
ул.Нова


СУБОТИЦА-БЕОГРАД ДРЖАВНИ ПУТ ІА РЕДА
ул.ДРУГА ЦЕНТРАЛНА РАДНА
ул.ПРВА ЦЕНТРАЛНА РАДНА
ул.ПРВА ЦЕНТРАЛНА РАДНА
ул.ЛУЖКА РАДНА
ул.Нова 1
ул.Нова 2
ул.Нова 3
ул.Нова 4
ул.Нова 5
ул.Нова 6
ул.Нова 7
ул.Нова 8
ул.Нова 9
ул.Нова 10
ул.Нова 11
ул.Нова 12
ул.Нова 13
ул.Нова 14
ул.Нова 15
ул.Нова 16
ул.Нова 17
ул.Нова 18
ул.Нова 19
ул.Нова 20
ул.Нова

Графички прикази Урбанистичког пројекта

РЕПУБЛИКА СРБИЈА
ОПШТИНА СТАРА ПАЗОВА
К.О. НОВА ПАЗОВА

КАТАСТАРСКО-ТОПОГРАФСКИ ПЛАН
Локација: К.П. 5650/7; 5650/11

број предмета: 952-098-279/2020

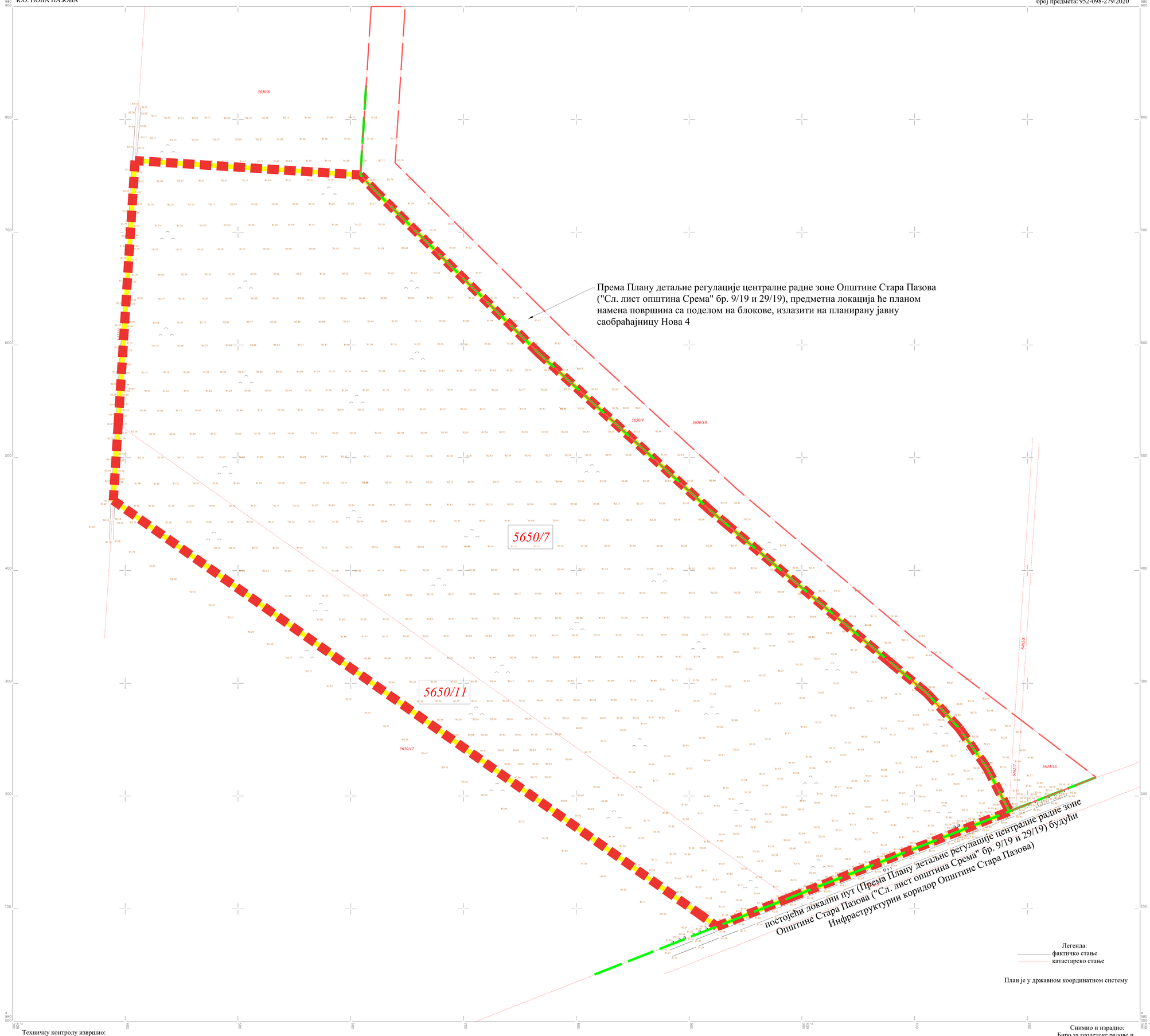

5650/7 постојећа парцела П=216.872,00м²

5650/11 постојећа парцела П=40.000,00м²

УКУПНО: П=256.872,00м²

ЛЕГЕНДА:

- граница обухвата УП-а
- граница комплекса
- регулациона линија
- планирана јавна саобраћајница

Техничку контролу извршио:

Размера 1:1000

Нова Пазова,фебруар 2020. године

Снимио и израдио:
Биро за геодетске радове и обраду података ГЕОСМАРТ

УРБАНИСТИЧКИ ПРОЈЕКАТ
за урбанистичко архитектонску разраду локације за изградњу комплекса за ремонт мотора авиона на ГТИ, MTU Maintenance Serbia
катастарске парцеле бр. 5650/7 і 5650/11 К.О. Нова Пазова

PAGE Consortium
PAGE CONSORTIUM doo BEOGRAD
Planska dokumentacija i prostorno-urbanistika

ИНВЕСТИТОР: "MTU Maintenance Serbia" д.о.о.
Ул. Владимира Поповића бр. 6, Нови Београд

КАТАСТАРСКО - ТОПОГРАФСКИ ПЛАН СА ГРАНИЦОМ УРБАНИСТИЧКОГ ПРОЈЕКТА

ОДГОВОРНИ УРБАНИСТА: Марјана Стругар д.и.а.
САРАДНИЦИ: Ана Анђушић дипл.инж.арх.
Ђурађ Васић маст.инж.арх.
Невена Стошић маст.инж.арх.

РАЗМЕРА: Р=1:1000
ДАТУМ: март 2020.

ЛИСТ БРОЈ: 1

РЕПУБЛИКА СРБИЈА
ОПШТИНА СТАРА ПАЗОВА
К.О. НОВА ПАЗОВА

КАТАСТАРСКО-ТОПОГРАФСКИ ПЛАН
Локација: К.П. 5650/7; 5650/11

број предмета: 952-098-279/2020

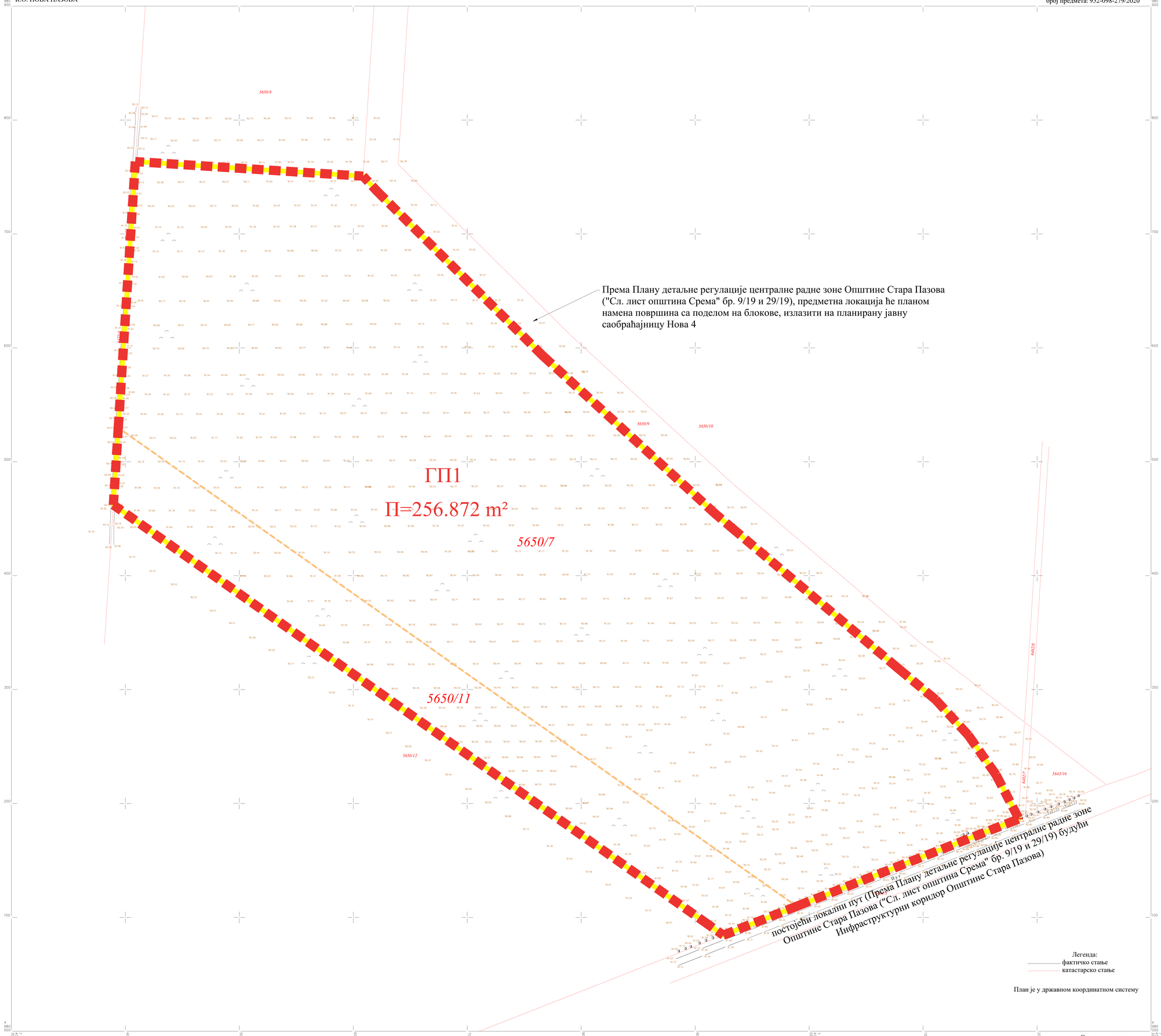

Легенда:
фактичко стање
катастарско стање

План је у државном координатном систему

планирана површина ГП1: П=256.872,00м²

ЛЕГЕНДА:
- граница обухвата УП-а
- граница комплекса / планиране парцеле
- граница парцеле која се укида
- ГП1 ознака нове грађевинске парцеле

Техничку контролу извршио:

Размера 1:1000

Нова Пазова,фебруар 2020. године

Снимио и израдио:
Биро за геодетске радове и обраду података ГЕОСМАРТ

УРБАНИСТИЧКИ ПРОЈЕКАТ за урбанистичко архитектонску разраду локације за изградњу комплекса за ремонт мотора авиона на ГТИ, MTU Maintenance Serbia катастарске парцеле бр. 5650/7 i 5650/11 К.О. Нова Пазова	PAGE Consortium ИНВЕСТИТОР: "MTU Maintenance Serbia" д.о.о. Ул. Владимира Поповића бр. 6, Нови Београд
ПРЕДЛОГ ПЛАНА ПАРЦЕЛАЦИЈЕ	ОДГОВОРНИ УРБАНИСТА: Марјана Стругар д.и.а. САРАДНИЦИ: Ана Анђулић дипл.инж.арх. Тијана Васић маст.инж.арх. Невена Стошић маст.инж.арх. РАЗМЕРА: Р=1:1000 ДАТУМ: март 2020. ЛИСТ БРОЈ: 2

РЕПУБЛИКА СРБИЈА
ОПШТИНА СТАРА ПАЗОВА
К.О. НОВА ПАЗОВА

КАТАСТАРСКО-ТОПОГРАФСКИ ПЛАН
Локација: К.П. 5650/7; 5650/11

број предмета: 952-098-279/2020



KOORDINATE TEMENA

	X	Y
T1	7438939	4980082
T2	7438931	4980102
T3	7438924	4980109
T4	7438922	4980149
T5	7438836	4980226
T6	7438753	4980222
T7	7438614	4980325
T8	7438800	4980533
T9	7438974	4980378
T10	7438958	4980361
T11	7438957	4980362
T12	7439025	4980301
T13	7439041	4980318
T14	7438986	4980257
T15	7439000	4980244
T16	7439055	4980305
T17	7439069	4980293
T18	7439014	4980232
T19	7439028	4980219
T20	7439083	4980280
T21	7439097	4980268
T22	7439042	4980206
T23	7439056	4980194
T24	7439111	4980255
T25	7439122	4980239
T26	7439070	4980181
T27	7439084	4980169
T28	7439133	4980222
T29	7439153	4980191

ПЛАНИРАНИ САДРЖАЈИ:

Објекат број 1 - Објекат за ремонт мотора авиона
Објекат број 2 - Портирница 1
Објекат број 3 - Портирница 2 са две колске ваге
Објекат број 4 - Надстрешница за пушаче 1
Објекат број 5 - Надстрешница за пушаче 2
Објекат број 6 - Надстрешница за пушаче 3
Објекат број 7 - Надстрешница за пушаче 4
Објекат број 8 - Надстрешница за пушаче 5
Објекат број 9 - Бицикларник
Објекат број 10 - Аутобуско стајалиште
Објекат број 11 - Тотем 1
Објекат број 12 - Тотем 2
Објекат број 13 - Гасна мерно регулациона станица 1
Објекат број 14 - Гасна мерно регулациона станица 2
Објекат број 15 - Разводно постројење 20 KV
Објекат број 16 - Танк за CO2
Објекат број 17 - Танк за O2
Објекат број 18 - Танк за N2
Објекат број 19 - Танк за Ar
Објекат број 20 - Танк за H2
Објекат број 21 - Танк за спринклер 1
Објекат број 22 - Танк за спринклер 2
Објекат број 23 - Пумпна станица за спринклер
Објекат број 24 - Танка за хидрантску мрежу
Објекат број 25 - Пумпна станица за хидрантску мрежу

5650/7 постојећа парцела П=216.872,00м²

5650/11 постојећа парцела П=40.000,00м²

УКУПНО: П=256.872,00м²

Остварене површине и параметри:
изграђена БРГП П= 42.806,62м²
изграђено надземно П= 39.572,59м²
саобраћајнице и манипулативне површине П= 33.637,98м²
зеленило П= 185.110,54м²
стазе и тротоари П= 3.664,48м²

индекс заузетости 13,13%
индекс изграђености 0,154

ЛЕГЕНДА:

- граница обухвата УП-а
- граница комплекса / планиране парцеле
- ГП1 ознака нове грађевинске парцеле
- регулациона линија
- грађевинска линија
- грађевинска линија према планском основу
- ограда
- ограда слободне зоне
- планирани објекти
- саобраћајне и манипулативне површине и паркинг простор
- површине под зеленилом
- паркинг површина за посетиоце и запослене
- VIP паркинг површина
- паркинг површина за камионе
- граница разграничења две зоне ограничене градње МО
- осовине планираних интерних саобраћајница
- ретензија

УРБАНИСТИЧКИ ПРОЈЕКАТ
за урбанистичко архитектонску разраду локације за изградњу комплекса за ремонт мотора авиона на ГП1, MTU Maintenance Serbia
катастарске парцеле бр. 5650/7 і 5650/11 К.О. Нова Пазова

PAGE Consortium
PAGE CONSORTIUM doo BEOGRAD
Planning studies in architecture, Civil engineering, Public Utilities

ИНВЕСТИТОР: "MTU Maintenance Serbia" д.о.о.
Ул. Владимира Поповића бр. 6, Нови Београд

РЕГУЛАЦИОНО - НИВЕЛАЦИОНО РЕШЕЊЕ СА СИТУАЦИЈОМ

ОДГОВОРНИ УРБАНИСТА: Марјана Стругар д.и.а.
САРАДНИЦИ: Ана Анђушић дипл.инж.арх.
Турађ Васић маст.инж.арх.
Невена Стошић маст.инж.арх.

РАЗМЕРА: Р=1:1000
ДАТУМ: март 2020.
ЛИСТ БРОЈ: 3

Техничку контролу извршио:

Размера 1:1000

Нова Пазова,фебруар 2020. године

Снимио и израдио:
Биро за геодетске радове и обраду података ГЕОСМАРТ

РЕПУБЛИКА СРБИЈА
ОПШТИНА СТАРА ПАЗОВА
К.О. НОВА ПАЗОВА

КАТАСТАРСКО-ТОПОГРАФСКИ ПЛАН

Локација: К.П. 5650/7; 5650/11

број предмета: 952-098-279/2020

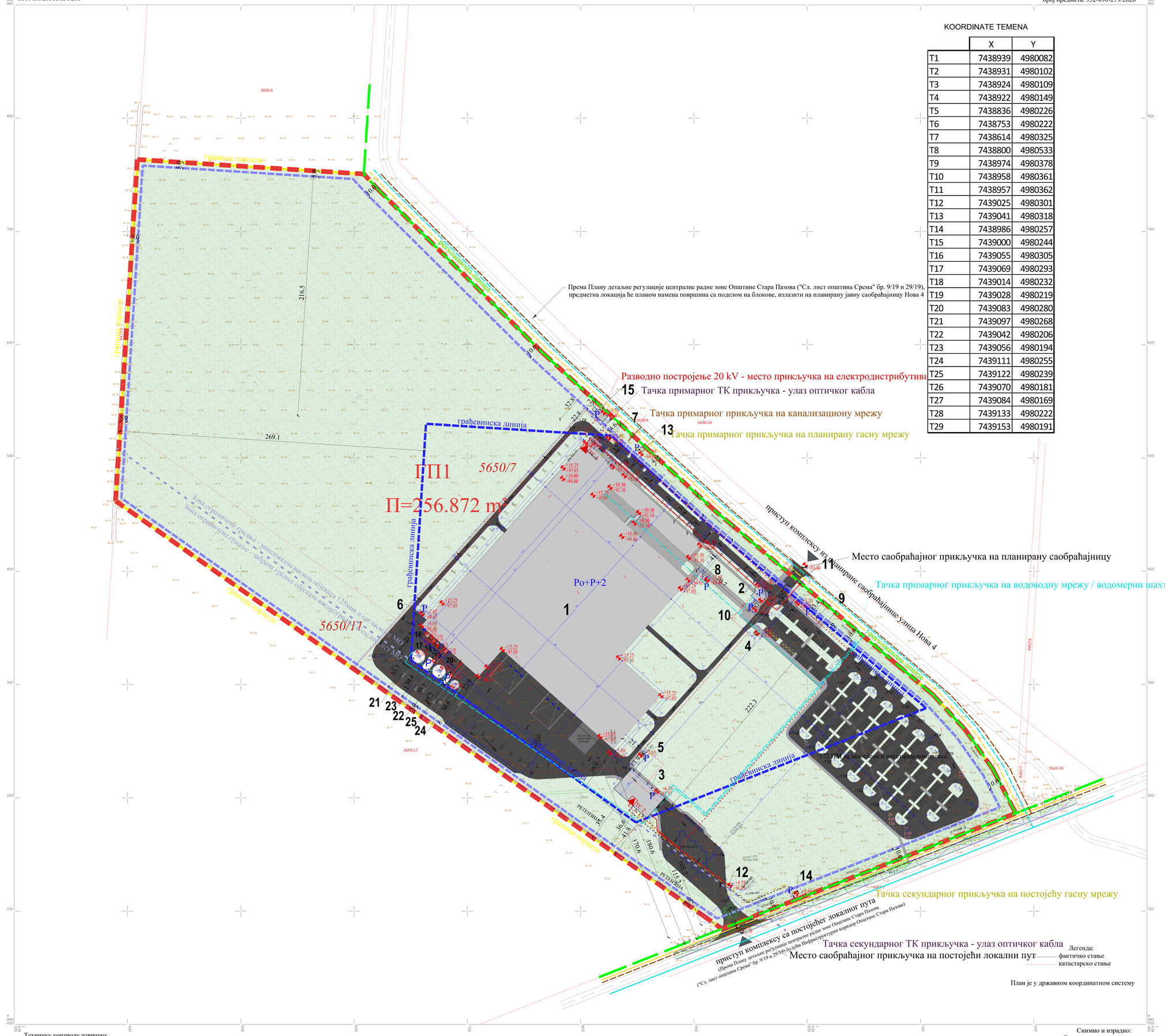

KOORDINATE TEMENA

	X	Y
T1	7438939	4980082
T2	7438931	4980102
T3	7438924	4980109
T4	7438922	4980149
T5	7438836	4980226
T6	7438753	4980222
T7	7438614	4980325
T8	7438800	4980533
T9	7438974	4980378
T10	7438958	4980361
T11	7438957	4980362
T12	7439025	4980301
T13	7439041	4980318
T14	7438986	4980257
T15	7439000	4980244
T16	7439055	4980305
T17	7439069	4980293
T18	7439014	4980232
T19	7439028	4980219
T20	7439083	4980280
T21	7439097	4980268
T22	7439042	4980206
T23	7439056	4980194
T24	7439111	4980255
T25	7439122	4980239
T26	7439070	4980181
T27	7439084	4980169
T28	7439133	4980222
T29	7439153	4980191

ПЛАНИРАНИ САДРЖАЈИ:

Објекат број 1 - Објекат за ремонт мотора авиона
Објекат број 2 - Портирница 1
Објекат број 3 - Портирница 2 са две колске ваге
Објекат број 4 - Надстрешница за пушаче 1
Објекат број 5 - Надстрешница за пушаче 2
Објекат број 6 - Надстрешница за пушаче 3
Објекат број 7 - Надстрешница за пушаче 4
Објекат број 8 - Надстрешница за пушаче 5
Објекат број 9 - Бицикларник
Објекат број 10 - Аутобуско стајалиште
Објекат број 11 - Тотем 1
Објекат број 12 - Тотем 2
Објекат број 13 - Гасна мерно регулациона станица 1
Објекат број 14 - Гасна мерно регулациона станица 2
Објекат број 15 - Разводно постројење 20 KV
Објекат број 16 - Танк за CO2
Објекат број 17 - Танк за O2
Објекат број 18 - Танк за N2
Објекат број 19 - Танк за Ar
Објекат број 20 - Танк за H2
Објекат број 21 - Танк за спринклер 1
Објекат број 22 - Танк за спринклер 2
Објекат број 23 - Пумпна станица за спринклер
Објекат број 24 - Танка за хидрантску мрежу
Објекат број 25 - Пумпна станица за хидрантску мрежу

Шематски приказ траса планиране и постојеће комуналне инфраструктуре према подацима из услова надлежних установа и Плана детаљне регулације централне радне зоне општине Стара Пазова ("Сл. лист општина Срема", бр. 9/19 и 29/19)

- постојећи водовод PE Ø300
- планирана водоводна мрежа
- планирана канализациона мрежа
- постојећи челични гасовод PE Ø168,3 x 4,5мм
- планирани челични гасовод PE Ø114,3 x 3,6мм, Д=450м
- постојећи оптички кабл
- планирани оптички кабл
- планирана 20kV електродистрибутивна мрежа
- планирана 0.4kV електродистрибутивна мрежа
- ретензија
- ТС планирана трафо станица унутар објеката

ЛЕГЕНДА:

- граница обухвата УП-а
- граница комплекса / планиране парцеле
- ГП1 ознака нове грађевинске парцеле
- регулациона линија
- грађевинска линија
- грађевинска линија према планском основу
- ограда
- ограда слободне зоне
- планирани објекти
- саобраћајне и манипулативне површине и паркинг простор
- површине под зеленилом
- паркинг површина за посетиоце и запослене
- VIP паркинг површина
- паркинг површина за камионе
- граница разграничења две зоне ограничене градње МО
- осовине планираних интерних саобраћајница

Техничку контролу извршио:

Размера 1:1000

Нова Пазова,фебруар 2020. године

Снимио и израдио:
Биро за геодетске радове и обраду података ГЕОСМАРТ

УРБАНИСТИЧКИ ПРОЈЕКАТ
за урбанистичко архитектонску разраду локације за изградњу комплекса за ремонт мотора авиона на ГП1, MTU Maintenance Serbia
катастарске парцеле бр. 5650/7 і 5650/11 К.О. Нова Пазова

PAGE Consortium
PAGE CONSORTIUM plus BEOGRAD
Pravilno, Brzo, Ekonomija i Kvalitet u Izvršenju

ИНВЕСТИТОР: "MTU Maintenance Serbia" д.о.о.
Ул. Владимира Поповића бр. 6, Нови Београд

САОБРАЋАЈНО РЕШЕЊЕ КОМПЛЕКСА СА ПРИКЉУЧЦИМА НА СПОЉНУ МРЕЖУ

ОДГОВОРНИ УРБАНИСТА: Марјана Струтар д.и.а.
САРАДНИЦИ: Ана Анђушић дипл.инж.арх.
Турађ Васић маст.инж.арх.
Невена Стошић маст.инж.арх.

РАЗМЕРА: Р=1:1000
ДАТУМ: март 2020.
ЛИСТ БРОЈ: 4

IV ИДЕЈНО АРХИТЕКТОНСКО РЕШЕЊЕ ОБЈЕКАТА

ENERGOGROUP
Preduzeće za inženjering, projektovanje, izgradnju i usluge d.o.o.

11 000 BEOGRAD ; SRBIJA
adresa: Neznanog junaka 7
tel: + 381 11 71 55 000
fax: + 381 11 71 55 001
email office@energogroup.rs

ŠD 45210
MB 17352890

investitor	MTU Maintenance Serbia d.o.o., Vladimira Popovića 6, Novi Beograd, Republika Srbija	ugovor br.	176/2020
kompleks	*Kompleks za remont motora aviona MTU Maintenance Serbia, opština Stara Pazova, AP Vojvodina, Republika Srbija*	br.t.d.	106/2020
projekat	Idejno rešenje za potrebe izrade Urbanističkog projekta	br. priloga	1
prilog	Tehnički opis	faza	Urbanistički projekat

IDEJNO REŠENJE
UZ URBANISTIČKI PROJEKAT
SA URBANISTIČKO - ARHITEKTONSKOM RAZRADOM LOKACIJE
za izgradnju kompleksa za remont motora aviona MTU Maintenance Serbia

SADRŽAJ

0. Situacija R=1:1000

1. Objekat 1 - Objekat za remont motora aviona

   - osnova temelja R=1:200

2. Objekat 1 - Objekat za remont motora aviona

   - osnova prizemlja R=1:200

3. Objekat 1 - Objekat za remont motora aviona

   - osnova 1. sprata R=1:200

4. Objekat 1 - Objekat za remont motora aviona

   - osnova 2. sprata R=1:200

5. Objekat 1 - Objekat za remont motora aviona

   - osnova krova R=1:200

6. Objekat 1 - Objekat za remont motora aviona

   - preseci R=1:200

7. Objekat 1 - Objekat za remont motora aviona

   - fasade R=1:200

8. Objekat 2 - Portirnica 1

   - osnove, preseci, izgledi R=1:100

9. Objekat 3 - Portirnica 2 sa dve kolske vage

   - osnove, preseci, izgledi R=1:100

10. Objekat 4 - Nadstrešnica za pušače 1

    - osnova, preseci, izgledi R=1:100

11. Objekat 5 - Nadstrešnica za pušače 2

    - osnove, preseci, izgledi R=1:100

12. Objekat 6 - Nadstrešnica za pušače 3

    - osnove, preseci, izgledi R=1:100

13. Objekat 7 - Nadstrešnica za pušače 4

    - osnove, preseci, izgledi R=1:100

14. Objekat 8 - Nadstrešnica za pušače 5

    - osnove, preseci, izgledi R=1:100

15. Objekat 9 - Biciklarnik

    - osnove, preseci, izgledi R=1:100

16. Objekat 10 - Autobusko stajalište

    - osnove, preseci, izgledi R=1:100

17. Objekat 11 - Totem 1

    - osnova, preseci, izgledi R=1:100

18. Objekat 12 - Totem 2

    - osnova, preseci, izgledi R=1:100

19. Objekat 13 - Gasna merno regulaciona stanica 1

    - osnove, preseci, izgledi R=1:100

20. Objekat 14 - Gasna merno regulaciona stanica 2

    - osnove, preseci, izgledi R=1:100

21. Objekat 15 - Razvodno postrojenje 20 kv

    - osnove, preseci, izgledi R=1:100

22. Objekat 16 - Tank za CO2

    - osnova, izgled R=1:100

23. Objekat 17 - Tank za O2

    - osnova, izgled R=1:100

24. Objekat 18 - Tank za N2

    - osnova, izgled R=1:100

25. Objekat 19 Tank za Ar

    - osnova, izgled R=1:100

26. Objekat 20 - Tank za H2

    - osnova, izgled R=1:100

27. Objekat 21 - Tank za sprinkler 1

    - osnova,presek, izgled R=1:100

28. Objekat 22 - Tank za sprinkler 2

    - osnova,presek, izgled R=1:100

29. Objekat 23 - Pumpna stanica za sprinkler

    - osnove, preseci, izgledi R=1:100

30. Objekat 24 - Tank za hidrantsku mrežu

    - osnova, presek, izgled R=1:100

31. Objekat 25 - Pumpna stanica za hidrantsku mrežu

    - osnove, preseci, izgledi R=1:100

TEHNIČKI OPIS

KOMPLEKS ZA REMONT MOTORA AVIONA MTU MAINTENANCE

Izgradnja kompleksa za remont motora aviona sa glavnim objektom i pretećim objektima planira se na katastarskim parcelama 5650/7 i 5650/11 K.O. Nova Pazova, opština Stara Pazova, AP Vojvodina, Republika Srbija.

01. LOKACIJA, POSTOJEĆE STANJE I PLANIRANA IZGRADNJA

LOKACIJA

Ukupna površina parcela na kojoj se planira izgradnja kompleksa je **256.872,00 m2**.
Građevinska parcela je na severoistoku ograničena planiranom ulicom Nova.4, na jugoistoku sa postojećim lokalnim putem koji je deo planiranog Infrastrukturnog koridora, a na severozapanoj i jugozapadnoj strani je neizgrađeno zemljište.
Parcela je približno pravougaonog oblika. Pravac parcele u podužnom pravcu je jugoistok-severozapad. Teren je mahom na ujednačenoj koti za tako veliku površinu lokacije.

02. INFRASTRUKTURA

Kompleks će biti priključen na postojeću i planiranu infrastrukturu.

- Snabdevanje vodom kompleksa MTU Stara Pazova je predviđeno sa vodovoda d150 (d200) koji je planiran u pristupnoj saobraćajnici kompleksa u skladu sa uslovima JKP „Vodovod i kanalizacija"-Stara Pazova.
- Kanalizacija upotrebljenih voda biće povezana na uličnu kanalizaciju u pristupnoj saobraćajnici u skladu sa uslovima JKP „Vodovod i kanalizacija"-Stara Pazova.
- Odvođenje atmosferskih voda je predviđeno obodnim kanalima i otvorenom retenzijom unutar kompleksa sa prethodnim odgovarajućim tretmanom u separatorima ulja i naftnih derivata.
- Tehnološke otpadne vode će biti tretirane sistemima za prečišćavanje u sklopu procesa proizvodnje čime će biti omogućeno njihovo ponovno korišćenje uz odvoz otpada nastalog u procesu prečišćavanja u skladu sa propisanom zakonskom regulativom.
- Napajanje kompleksa električnom energijom vrši se preko merno-rasklopnog postrojenja 20 kV iz TS 110/20 kV „Nova Pazova" instalisane snage 2 x 31,5 MVA, iz razvodnog postrojenja 20kV. Kao rezervno napajanje kompleksa predviđen je 20 kV vod iz TS 110/20 kV „Stara Pazova"
- Idejnim rešenjem je predviđeno priključenje kompleksa MTU Stara Pazova na pristupnu optičku TK mrežu Nova Pazova – Industrija
- Za obezbeđenje toplotne energije kompleksa MTU Stara Pazova predviđeno je primarno priključenje na novoizgrađeni gasovod pritiska srednjeg pritiska 6-16 bara prečnika Ø168,3x4,5mm u Regionalnom putu R-106 Nova Pazova-Stari Banovci preko razvodnog gasovoda Ø114,3x3,6mm u pristupnoj saobraćajnici kompleksa u skladu sa uslovima distributera gasa A.D. „Gas-Feromont"-Stara Pazova. Kapacitet primarnog priključka je 1000m³/h. Sekundarni priključak je kapaciteta 400m³/h i biće izveden direktno na gasovod pritiska srednjeg pritiska 6-16 bara prečnika Ø168,3x4,5mm.

03. SAOBRAĆAJNO REŠENJE I SPOLJAŠNJE UREĐENJE

Pristup lokaciji ostvaruje se preko postojeće pristupne saobraćajnice - postojećeg lokalnog puta, sa jugoistočne strane lokacije. Na severoistočnoj strani lokacija izlazi na planiranu pristupnu saobraćanicu ul. Nova 4. Generalno saobraćajno rešenje je prikazano u situacionom planu.
Predviđena mreža internih saobraćajnica položajem, geometrijom i kolovoznim konstrukcijama zadovoljava potrebe kompleksa u smislu pristupa svim objektima kompleksa, lakog i logičnog kretanja, alternativnih pravaca do određenih objekata, zadovoljenja svih propisa vezanih za zaštitu objekata od požara i saobraćajnih propisa, i potrebne geometrije, nosivosti i trajnosti.

04. IDEJNO REŠENJE - FUNKCIONALNE JEDINICE I FAZNA GRADNJA

Dispozicija svih objekata kompleksa je prikazana u Grafičkoj dokumentaciji (0-Situacija). Objekat za remont motora aviona je glavni objekat pored kog je predviđeno još 24 prateća objekta.
Raspored, orijentaciju i položaj objekata delom diktiraju zahtevi Investitora, tehnologija, ali i postojeća infrastruktura na lokaciji koju, kao funkcionalnu, treba zadržati.

Funkcionalne jedinice kompleksa koje figurišu su:

OBJEKAT 1	- Objekat za remont motora aviona
OBJEKAT 2	- Portirnica 1
OBJEKAT 3	- Portirnica 2 sa dve kolske vage
OBJEKTI 4,5,6,7,8	- Nadstrešnice za pušače 1,2,3,4,5
OBJEKAT 9	- Biciklarnik
OBJEKAT 10	- Autobusko stajalište
OBJEKTI 11,12	- Totemi 1,2
OBJEKTI 13,14	- Gasne merno regulacione stanice
OBJEKAT 15	- Razvodno postrojenje 20 kv
OBJEKTI 16,17,18,19,20	- Tankovi za CO2, O2, N2, Ar, H2
OBJEKTI 21,22	- Tankovi za sprinkler
OBJEKAT 23	- Pumpna stanica za sprinkler
OBJEKAT 24	- Tank za hidrantsku mrežu
OBJEKAT 25	- Pumpna stanica za hidrantsku mrežu

Svi urbanistički parametri važe za kompleks kao celinu. Parametri ne prelaze ukupne maksimume, i poštuju zadate minimume.

AG OPISI POJEDINAČNIH FUNKCIONALNIH JEDINICA

Namena i tehnički opis funkcionalnih jedinica kompleksa

1. Objekat 1 - Objekat za remont motora aviona

U sklopu OBJEKTA 1 - Objekat za remont motora aviona predviđeni su sledeći sadržaji: linije za remont prema podeljenim tehnološkim procesima, administrativni deo objekta sa pretežno kancelarijskim prostorom, garderobama zaposlenih, tehničkim blokom, kantinom i pripremnom kuhinjom. Centralni ulaz namenjen je pretežno za zaposlene u administraciji kao i posetioce, dok se za zaposlene u proizvodnji predviđa ulaz na jugistočnoj strani administrativnog dela objekta.

Funkcija-namena objekta

Objekat sa tehničkim blokom, administrativnim delom, kantinom i kuhinjom.

Arhitektonika

Oblik i orijentacija objekta: razuđeni oblik, orijentacija jugoistok-severozapad
Spratnost objekta: Po+P+1+2
Visina objekta: atika 15,25 m, kućica za izlaz na krov 18,0 m, najviša tačka objekta – žaluzina paravan oko opreme na krovu 17,27 m
Bruto površina objekta: 40.995,41 m^2

Konstrukcija

Montažna betonska konstrukcija

Materijalizacija

Krov: slagani sistem (TR lim+PE folija+kamena vuna+HI membrana)
Fasada: fasadni paneli, aluminijumska fasadna bravarija
Enterijer: industrijski ab pod u delu remonta, betonska ploča sa termoizolacijom, cementnom košuljicom i slojevima poda u administrativnom delu; mineralni rasterni i monolitni gipsani plafoni u administrativnom delu; aluminijumska bravarija

2. Objekat 2 - Portirnica 1

U sklopu OBJEKTA 2 - Portirnica 1 predviđena je kontrola ulaza zaposlenih i posetioca kompleksa. Predviđen je morki čvor za zaposlene sa pratećim prostorijama. Objekat je pozicioniran na ulazu u kompleks.

Funkcija-namena funkcionalne jedinice

Objekat sa namenom prijavnice na ulazu u kompleks – za zaposlene i posetioce.

Arhitektonika

Oblik i orijentacija: razuđeni oblik, orijentacija severozapad- jugoistok
Spratnost objekta: P
Visina objekta: 5,40m
Bruto površina objekta: 117,05 m^2

Konstrukcija

Zidana konstrukcija

Materijalizacija

Krov: monolitna betonska ploča sa termoizolacijom i HI membranom
Fasada: zidani zid sa termoizolacijom i demit fasadom, aluminijumska fasadna bravarija
Enterijer: keramičke pločice, plafoni- mineralni raster plafoni, aluminijumska bravarija.

3. Objekat 3 - Portirnica 2 sa dve kolske vage

U sklopu OBJEKTA 3 - Portirnica 2 sa dve kolske vage predviđena je kontrola ulaska teretnih vozila.
U skolpu objekta smešten je tehnički blok gde se nalaze prostorije za agregat, trafo i elektro soba.

Funkcija-namena objekta

Objekat sa namenom prijavnice za ulaz kamiona sa tehničkim blokom i dve kolske vage.

Arhitektonika

Oblik i orijentacija objekta: pravougaoni oblik, orijentacija jugoistok - severozapad
Spratnost objekta: P
Visina objekta: 6,30m
Bruto površina objekta: 928,20 m^2

Konstrukcija

Montažna betonska konstrukcija.

Materijalizacija

Krov: slagani sistem (TR lim+PE folija+kamena vuna+HI membrana)
Fasada: fasadni paneli, aluminijumska fasadna bravarija
Enterijer: betonska ploča - u tehničkom bloku, keramičke pločice, plafoni- mineralni raster plafoni, aluminijumska bravarija u prijavnom delu.

Ostali prateći objekti su u funkciji glavnog objekta - OBJEKTA 1 i potreba zaposlenih u okviru kompleksa:

4. Objekat 4 - Nadstrešnica za pušače 1

Funkcija-namena objekta

Mesto za pušenje van objekta sa nadstrešnicom.

Arhitektonika

Oblik i orijentacija objekta: pravougaoni oblik, orijentacija severozapad-jugoistok
Spratnost objekta: P
Visina objekta: 2,65 m
Bruto površina objekta: 6,00m^2

Konstrukcija

Čelična konstrukcija

Materijalizacija

Bočne i leđna strana od sigurnosnog stakla.
Krov: Sigurnosno staklo

5. Objekat 5 - Nadstrešnica za pušače 2

Funkcija-namena objekta

Mesto za pušenje van objekta sa nadstrešnicom.

Arhitektonika

Oblik i orijentacija objekta: pravougaoni oblik, orijentacija jugozapad-severoistok
Spratnost objekta: P
Visina objekta: 2,65 m
Bruto površina objekta: 6,00m^2

Konstrukcija

Čelična konstrukcija

Materijalizacija
Bočne i leđna strana od sigurnosnog stakla.
Krov: Sigurnosno staklo

6. Objekat 6 - Nadstrešnica za pušače 3

Funkcija-namena objekta
Mesto za pušenje van objekta sa nadstrešnicom.
Arhitektonika
Oblik i orijentacija objekta: pravougaoni oblik, orijentacija jugoistok-severozapad
Spratnost objekta: P
Visina objekta: 2,65 m
Bruto površina objekta: 6,00m^2
Konstrukcija
Čelična konstrukcija
Materijalizacija
Bočne i leđna strana od sigurnosnog stakla.
Krov: Sigurnosno staklo

7. Objekat 7 - Nadstrešnica za pušače 4

Funkcija-namena objekta
Mesto za pušenje van objekta sa nadstrešnicom.
Arhitektonika
Oblik i orijentacija objekta: pravougaoni oblik, orijentacija jugoistok-severozapad
Spratnost objekta: P
Visina objekta: 2,65 m
Bruto površina objekta: 6,00m^2
Konstrukcija
Čelična konstrukcija
Materijalizacija
Bočne i leđna strana od sigurnosnog stakla.
Krov: Sigurnosno staklo

8. Objekat 8 - Nadstrešnica za pušače 5

Funkcija-namena objekta
Mesto za pušenje van objekta sa nadstrešnicom.
Arhitektonika
Oblik i orijentacija objekta: pravougaoni oblik, orijentacija jugoistok-severozapad
Spratnost objekta: P
Visina objekta: 2,65 m
Bruto površina objekta: 6,00m^2
Konstrukcija
Čelična konstrukcija
Materijalizacija
Bočne i leđna strana od sigurnosnog stakla.
Krov: Sigurnosno staklo

9. Objekat 9 - Biciklarnik

Funkcija-namena objekta

Parking za bicikle sa nadstrešnicom.

Arhitektonika

Oblik i orijentacija objekta: pravougaoni oblik, orijentacija severozapad-jugoistok
Spratnost objekta: P
Visina objekta: 3,20 m
Bruto površina objekta: 125,00m^2

Konstrukcija

Čelična konstrukcija

Materijalizacija

Krov: Ploče od polikarbonata

10. Objekat 10 - Autobusko stajalište

Funkcija-namena objekta

Mesto za čekanje autobusa sa nadstrešnicom.

Arhitektonika

Oblik i orijentacija objekta: pravougaoni oblik, orijentacija jugozapad- severoistok
Spratnost objekta: P
Visina objekta: 2,75 m
Bruto površina objekta: 15,00m^2

Konstrukcija

Čelična konstrukcija

Materijalizacija

Bočne i leđna strana od sigurnosnog stakla.
Krov: Sigurnosno staklo

11. Objekat 11 - Totem 1

Funkcija-namena objekta

Mesto za postavljanje logoa.

Arhitektonika

Oblik i orijentacija objekta: pravougaoni oblik, orijentacija severoistok-jugozapad
Spratnost objekta: /
Visina objekta: 4,55 m
Bruto površina objekta: 0,72 m^2

Konstrukcija

Čelična konstrukcija

Materijalizacija

Ploče od polikarbonata i aluminijuma.

12. Objekat 12 - Totem 2

Funkcija-namena objekta

Mesto za postavljanje logoa.

Arhitektonika

Oblik i orijentacija objekta: pravougaoni oblik, orijentacija severoistok- jugozapad

Spratnost objekta: /
Visina objekta: 4,55 m
Bruto površina objekta: 0,72m^2

Konstrukcija

Čelična konstrukcija

Materijalizacija

Ploče od polikarbonata i aluminijuma.

13. Objekat 13 - Gasna merno regulaciona stanica 1

Funkcija-namena objekta

Mesto za filtriranje, redukciju pritiska i merenje protoka gasa.

Arhitektonika

Oblik i orijentacija objekta: pravougaoni oblik, orijentacija jugoistok-severozapad
Spratnost objekta: P
Visina objekta: 2,44 m
Bruto površina objekta: 9,24 m^2

Konstrukcija

Čelična konstrukcija

Materijalizacija

Lim.

14. Objekat 14 - Gasna merno regulaciona stanica 2

Funkcija-namena objekta

Mesto za filtriranje, redukciju pritiska i merenje protoka gasa.

Arhitektonika

Oblik i orijentacija objekta: pravougaoni oblik, orijentacija jugozapad-severoistok
Spratnost objekta: P
Visina objekta: 2,44 m
Bruto površina objekta: 9,24 m^2

Konstrukcija

Čelična konstrukcija

Materijalizacija

Lim.

15. Objekat 15 - Razvodno postrojenje 20 kv

Funkcija-namena objekta

Priključak na distributivnu elektroenergetsku mrežu sa opremom za merenje utroška električne energije.

Arhitektonika

Oblik i orijentacija objekta: pravougaoni oblik, orijentacija jugoistok-severozapad
Spratnost objekta: P
Visina objekta: 3,50 m
Bruto površina objekta: 71,73 m^2

Konstrukcija

Zidana konstrukcija

Materijalizacija

Giter blok, fasadni malter

16. Objekat 16 - Tank za CO2

Funkcija-namena objekta

Tank za CO2 kapaciteta 7-12m3.

Arhitektonika

Oblik i orijentacija objekta: kružni tank
Spratnost objekta: /
Visina objekta: 6,53 m
Bruto površina objekta: 12,25 m^2

Konstrukcija

Lim

Materijalizacija

Lim

17. Objekat 17 - Tank za O2

Funkcija-namena objekta

Tank za O2 kapaciteta 1-3m3.

Arhitektonika

Oblik i orijentacija objekta: kružni tank
Spratnost objekta: /
Visina objekta: 3,04 m
Bruto površina objekta: 5,76 m^2

Konstrukcija

Lim

Materijalizacija

Lim

18. Objekat 18 - Tank za N2

Funkcija-namena objekta

Tank za N2 kapaciteta 6-11m3.

Arhitektonika

Oblik i orijentacija objekta: kružni tank
Spratnost objekta: /
Visina objekta: 6,53 m
Bruto površina objekta: 7,84 m^2

Konstrukcija

Lim

Materijalizacija

Lim

19. Objekat 19 - Tank za Ar

Funkcija-namena objekta

Tank za Ar kapaciteta 6-11m3.

Arhitektonika

Oblik i orijentacija objekta: kružni tank
Spratnost objekta: /
Visina objekta: 6,53 m
Bruto površina objekta: 7,84 m^2

Konstrukcija

Lim

Materijalizacija

Lim

20. Objekat 20 - Tank za H2

Funkcija-namena objekta

Tank za H2 kapaciteta 50 m3.

Arhitektonika

Oblik i orijentacija objekta: kružni tank
Spratnost objekta: /
Visina objekta: 12,06 m
Bruto površina objekta: 12,25 m^2

Konstrukcija

Lim

Materijalizacija

Lim

21. Objekat 21 - Tank za sprinkler 1

Funkcija-namena objekta

Tank za sprinkler

Arhitektonika

Oblik i orijentacija objekta: kružni tank
Spratnost objekta: /
Visina objekta: 17,00 m
Bruto površina objekta: 128,68 m^2

Konstrukcija

Lim

Materijalizacija

Lim

22. Objekat 22 - Tank za sprinkler 2

Funkcija-namena objekta

Tank za sprinkler

Arhitektonika

Oblik i orijentacija objekta: kružni tank
Spratnost objekta: /

Visina objekta: 17,00 m
Bruto površina objekta: 128,68 m^2
Konstrukcija
Lim
Materijalizacija
Lim

23. Objekat 23 - Pumpna stanica za sprinkler

Funkcija-namena objekta
Objekat pumpne stanice za sprinkler instalaciju.
Arhitektonika
Oblik i orijentacija objekta: pravougaoni objekat, orijentacija severoistok- jugozapad
Spratnost objekta: P
Visina objekta: 5,30 m
Bruto površina objekta: 91,25 m^2
Konstrukcija
Čelična konstrukcija
Materijalizacija
Slagani krov, fasadni sendvič paneli

24. Objekat 24 - Tank za hidrantsku mrežu

Funkcija-namena objekta
Tank za hidrantsku mrežu
Arhitektonika
Oblik i orijentacija objekta: kružni tank
Spratnost objekta: /
Visina objekta: 7,00 m
Bruto površina objekta: 65,76 m^2
Konstrukcija
Lim
Materijalizacija
Lim

25. Objekat 25 - Pumpna stanica za hidrantsku mrežu

Funkcija-namena objekta
Objekat pumpne stanice za hidrantsku mrežu.
Arhitektonika
Oblik i orijentacija objekta: pravougaoni objekat, orijentacija severoistok- jugozapad
Spratnost objekta: P
Visina objekta: 5,30 m
Bruto površina objekta: 44,00 m^2
Konstrukcija
Čelična konstrukcija
Materijalizacija
Slagani krov, fasadni sendvič paneli

05. PREGLED POVRŠINA I FUNKCIONALNIH JEDINICA

Pregled bruto razvijenih građevinskih površina prema SRPS-u

r.b.	Objekat		Površina	Površina pod objektom	BRGP po SRPS-u
1.	**Objekat 1 - Objekat za remont motora aviona**	Po+P+1+2	nadzemno	37.761,38	37.761,38
			podzemno	3.234,03	3.234,03
			ukupno	**40.995,41**	**40.995,41**
2.	**Objekat 2 - Portirnica 1**	P	nadzemno	117,05	117,05
			podzemno		-
			ukupno	**117,05**	**117,05**
3.	**Objekat 3 – Portirnica 2 sa dve kolske vage**	P	nadzemno	928,20	928,20
			podzemno		-
			ukupno	**928,20**	**928,20**
4.	**Objekat 4 - Nadstrešnica za pušače 1**	P	nadzemno	6,00	6,00
			podzemno		-
			ukupno	**6,00**	**6,00**
5.	**Objekat 5 - Nadstrešnica za pušače 2**	P	nadzemno	6,00	6,00
			podzemno		-
			ukupno	**6,00**	**6,00**
6.	**Objekat 6 - Nadstrešnica za pušače 3**	P	nadzemno	6,00	6,00
			podzemno		-
			ukupno	**6,00**	**6,00**
7.	**Objekat 7 - Nadstrešnica za pušače 4**	P	nadzemno	6,00	6,00
			podzemno		-
			ukupno	**6,00**	**6,00**
8.	**Objekat 8 - Nadstrešnica za pušače 5**	P	nadzemno	6,00	6,00
			podzemno		-
			ukupno	**6,00**	**6,00**
9.	**Objekat 9 - Biciklarnik**	P	nadzemno	125,00	125,00
			podzemno		-
			ukupno	**125,00**	**125,00**
10.	**Objekat 10 - Autobusko stajalište**	P	nadzemno	15,00	15,00
			podzemno		-
			ukupno	**15,00**	**15,00**
11.	**Objekat 11 - Totem 1**	P	nadzemno	0,72	0,72
			podzemno		-
			ukupno	**0,72**	**0,72**
12.	**Objekat 12 - Totem 2**	P	nadzemno	0,72	0,72
			podzemno		-
			ukupno	**0,72**	**0,72**
13.	**Objekat 13 - Gasna merno regulaciona stanica 1**	P	nadzemno	9,24	9,24
			podzemno		-
			ukupno	**9,24**	**9,24**
14.	**Objekat 14 - Gasna merno regulaciona stanica 2**	P	nadzemno	9,24	9,24
			podzemno		-
			ukupno	**9,24**	**9,24**

r.b.	Objekat		Površina	Površina pod objektom	BRGP po SRPS-u
15.	**Objekat 15 - Razvodno postrojenje 20 kv**	P	nadzemno	71,73	71,73
			podzemno		-
			ukupno	**71,73**	**71,73**
16.	**Objekat 16 - Tank za CO2**	/	nadzemno	12,25	12,25
			podzemno		-
			ukupno	**12,25**	**12,25**
17.	**Objekat 17 - Tank za O2**	/	nadzemno	5,76	5,76
			podzemno		-
			ukupno	**5,76**	**5,76**
18.	**Objekat 18 - Tank za N2**	/	nadzemno	7,84	7,84
			podzemno		-
			ukupno	**7,84**	**7,84**
19.	**Objekat 19 - Tank za Ar**	/	nadzemno	7,84	7,84
			podzemno		-
			ukupno	**7,84**	**7,84**
20.	**Objekat 20 - Tank za H2**	/	nadzemno	12,25	12,25
			podzemno		-
			ukupno	**12,25**	**12,25**
21.	**Objekat 21 - Tank za sprinkler 1**	/	nadzemno	128,68	128,68
			podzemno		-
			ukupno	**128,68**	**128,68**
22.	**Objekat 22 - Tank za sprinkler 2**	/	nadzemno	128,68	128,68
			podzemno		-
			ukupno	**128,68**	**128,68**
23.	**Objekat 23 - Pumpna stanica za sprinkler**	P	nadzemno	91,25	91,25
			podzemno		-
			ukupno	**91,25**	**91,25**
24.	**Objekat 24 - Tank za hidrantsku mrežu**	/	nadzemno	65,76	65,76
			podzemno		-
			ukupno	**65,76**	**65,76**
25.	**Objekat 25 - Pumpna stanica za hidrantsku mrežu**	P	nadzemno	44,00	44,00
			podzemno		-
			ukupno	**44,00**	**44,00**

Pregled ukupnih bruto razvijenih građevinskih površina prema SRPS-u

BRGP	SRPS
Ukupno nadzemno	39.572,59
Ukupno podzemno	3.234,03
UKUPNO	**42.806,62**

06. SPOLJNO UREĐENJE - SLOBODNE I ZELENE POVRŠINE

Nivelaciono rešenje kompleksa prati postojeću konfiguraciju terena.
U okviru kompleksa biće podignut pojas zaštitnog zelenila sastavljenog od kompaktnih zasada listopadne i četinarske vegetacije, koji će biti postavljen upravno na pravac dominantnih vetrova.
Deo internih saobraćajnica i platoa, gde se očekuje manipulacija vozila, projektom je predviđena obloga od betona, a veći deo internih saobraćajnica sa oblogom koja je kombinacija BNS i asfalt betona. Trotoari, i deo parking prostora, projektom su predviđeni od prefabrikovanih behaton ploča.
U okviru kompleksa i objekata nivelaciono regulacionim rešenjima je omogućeno nesmetano kontinualno kretanje hendikepiranih i invalidnih lica.

07. INSTALACIONI SISTEMI I OPREMA

HIDROTEHNIČKE INSTALACIJE

U skladu sa uslovima JKP „Vodovod i kanalizacija" Stara Pazova br. 9 od 03.01.2020. godine priključenje kompleksa na vodovodnu mrežu biće omogućeno na delu planirane vodovodne mreže prečnika Ø150 ili Ø200 u pristupnoj saobraćajnici kompleksa.
U vodomernom šahtu, za sanitarne potrebe kompleksa predviđen je priključak prečnika Ø50 preko koga se vodom snabdevaju Objekti 1,2 i 3 kako je prikazano u grafičkoj dokumentaciji.
Za potrebe protivpožarne hidrantske mreže, u vodomernom šahtu je predviđen priključak Ø100 preko koga se pune tankovi vode za sisteme gašenja požara, odnosno Objekat 24 - Tank za hidrantsku mrežu, zatim redom Objekat 22 – Tank za sprinkler 2 i Objekat 21 – Tank za sprinkler 1. U tankovima je obezbeđena dovoljna količina vode za gašenje požara nezavisno od pritiska i raspoloživog protoka u javnoj mreži, na taj način što se u Objektu 25 (Pumpna stanica za hidrantsku mrežu) nalazi pumpno postrojenje koje je povezano na pripadajući tank za hidrantsku mrežu, odnosno u Objektu 23 (Pumpna stanica za sprinkler) pumpna postrojenja za sprinkler koja su povezana na tankove za sprinkler kako je prikazano u situaciji. Iz pumpnog postrojenja za hidrantsku mrežu vodom za gašenje požara snabdevaće se spoljna hidrantska mreža na koju će biti povezani objekti u skladu sa daljom razradom projektne dokumentacije prema lokacijskim uslovima, kao i sprinkler sistemi koji će biti povezani sa pripadajućim pumpnim postrojenjima.
Priključenje kanalizacije upotrebljenih voda biće ostvareno na delu planirane kanalizacione mreže u pristupnoj saobraćajnici kompleksa kako je prikazano u grafičkoj dokumentaciji. Upotrebljene vode iz prostorija za pripremu hrane i pranje posuđa biće tretirane u separatorima masti pre upuštanja i kanalizacionu mrežu upotrebljenih voda unutar kompleksa. Tehnološke otpadne vode se neće upuštati u kanalizacionu mrežu, odnosno vršiće se prečišćavanje i recikliranje tehnološke otpadne vode u sklopu proizvodnog procesa, pri čemu će se izdvojena smeša čvrstog i tečnog otpada odvoziti mobilnim sredstvima iz kompleksa u skladu sa propisanom zakonskom regulativom.
Atmosferske vode se skupljaju u međusobno povezanim retenzijama i retenzionim kanalima na obudu parcele kako je prikazano u grafičkoj dokumentaciji. Iz navedenog retenzionog sistema voda se infiltrira u zemljište kroz drenažne slojeve. Atmosferske vode koje se skupljaju sa saobraćajnih površina tretiraju se u separatorima ulja i naftnih derivata pre upuštanja u retenziju i retenzione kanale.

Kanalizaciona mreža sa separatorima unutar kompleksa dispoziciono će biti rešena kroz dalju razradu projektne dokumentacije u skladu sa lokacijskim uslovima.

ELEKTROENERGETSKE INSTALACIJE

Za potrebe napajanja kompleksa MTU Stara Pazova električnom energijom potrebno je obezbediti priključak odgovoarajućeg kapaciteta. Napajanje kompleksa električnom energijom vrši se iz merno-rasklopnog postrojenja 20kV, koje će biti napojeno iz TS 110/20 kV „Nova Pazova" instalisane snage 2 x 31,5 MVA, iz razvodnog postrojenja 20kV. Kao rezervno napajanje kompleksa predviđen je 20 kV vod iz TS 110/20 kV „Stara Pazova".
Instalisana električna snaga svih potrošača iznosi **Pinst. = 15,000 kW**, dok jednovremena maksimalna snaga iznosi **Pjmax = 6,300 kW**.
Merenje potrošnje vrši se u merno-rasklopnom postrojenju 20 kV koje će biti predviđeno na granici parcele.
Dalji razvod, odnosno distribucija električne energije u sklopu kompleksa će se vršiti preko dve trafo stanice prenosnog odnosa 20/0,4 kV, povezanih po principu ulaz-izlaz, koje će se nalaziti unutar objekata 1(TS-1) i 3 (TS-2). Pored glavnog objekta, iz pomenutih trafostanica će se napajati i pomoćni objekti i pripadajući deo spoljne rasvete kompleksa. U slučaju ispada mrežnog napajanja u objektu portirnice 2 uz trafostanicu će biti predviđen dizel-električni agregat sa integrisanim rezervoarom odgovarajućeg kapaciteta za napajanje prioritetnih potrošača.

TELEKOMUNIKACIONE I SIGNALNE INSTALACIJE

Idejnim rešenjem je predviđeno priključenje kompleksa MTU Stara Pazova na pristupnu optičku TK mrežu Nova Pazova - Industrija.
Primarni priključak završio bi u server sali Objekta 1, dok bi redundantni priključak bio terminisan u sekundarnoj server sali u okviru Objekta 3. U okviru kompleksa predviđena je strukturna kablovska mreža tipa zvezda sa glavnim čvorištem predviđenim u glavnom objektu. Rezervno čvorište predviđeno je u okviru objekta portirnice 2.
U celom kompleksu u skladu sa važećim zakonskim odredbama, propisima i standardima biće predviđen sistem za automatsku detekciju i dojavu požara. Sistem će biti automasko adresabilni sa centralom koja je predviđena u objektu portirnice 1.

MAŠINSKE INSTALACIJE

U skladu sa uslovima A.D. „GAS-FEROMONT" Stara Pazova, br. 343-2/20 od 03.02.2020. god. toplotna energija za potrebe kompleksa biće obezbeđena izgradnjom dva priključka. Primarni priključak biće izveden sa dela planirane gasne mreže u zoni pristupne saobraćajnice kompleksa. Primarnim priključkom na distributivnu gasnu mrežu biće povezana gasna merno-regulaciona stanica (Objekat 13) maksimalnog kapaciteta 1.000m3/h prirodnog gasa. Preko ove gasne merno-regulacione stanice podzemnom unutrašnjom gasnom instalacijom je povezan Objekat 1 kako je prikazano u grafičkoj dokumetaciji. U

sklopu Objekta 1 se nalazi gasna kotlarnica sa 3 toplovodna gasna kotla koji obezbeđuju toplotnu energiju ukupnog kapaciteta 8MW.
Sekudarni priključak povezuje gasnu merno-regulacionu stanicu (Objekat 14) maksimalnog kapaciteta 400m3/h prirodnog gasa na postojeću distributivnu gasnu mrežu. Na taj način se obezbeđuje prirodni gas za potrebe grejanja Objekta 3 preko podzemne unutrašnje gasne instalacije kako je prikazano u grafičkoj dokumentaciji.

Odgovorni projektant
Margareta Janković, dipl. inž. arh.
br. lic. IKS **300 L974 13**

РЕПУБЛИКА СРБИЈА
ОПШТИНА СТАРА ПАЗОВА
К.О. НОВА ПАЗОВА

КАТАСТАРСКО-ТОПОГРАФСКИ ПЛАН
Локација: К.П. 5650/7; 5650/11

број предмета: 952-098-279/2020



Легенда:
фактичко стање
катастарско стање

План је у државном координатном систему

Снимио и израдио:
Биро за геодетске радове и
обраду података ГЕОСМАРТ

Техничку контролу извршио:

Размера 1:1000

Нова Пазова,фебруар 2020. године

LEGENDA

- REGULACIONA LINIJA I GRANICA PARCELE
- GRAĐEVINSKA LINIJA PREMA PLANSKOM OSNOVU
- GRAĐEVINSKA LINIJA
- ZONA OGRANIČENE GRADNJE
- OGRADA
- PLANIRANI OBJEKTI
- GRANICA UP-a
- SAOBRAĆAJNE I MANIPULATIVNE POVRŠINE I PARKING PROSTOR
- POVRŠINE POD ZELENILOM

Katastarska parcela kompleksa:
br. 5650/7, 5650/11 K.O. Nova Pazova, Opština Stara Pazova, Republika Srbija

Površina parcele-kompleks UKUPNO **256.872,00 m²**

PLANIRANI OBJEKTI

1	OBJEKAT ZA REMONT MOTORA AVIONA
2	PORTIRNICA 1
3	PORTIRNICA 2 SA DVE KOLSKE VAGE
4	NADSTREŠNICA ZA PUŠAČE 1
5	NADSTREŠNICA ZA PUŠAČE 2
6	NADSTREŠNICA ZA PUŠAČE 3
7	NADSTREŠNICA ZA PUŠAČE 4
8	NADSTREŠNICA ZA PUŠAČE 5
9	BICIKLARNIK
10	AUTOBUSKO STAJALIŠTE
11	TOTEM 1
12	TOTEM 2
13	GASNA MERNO REGULACIONA STANICA 1
14	GASNA MERNO REGULACIONA STANICA 2
15	RAZVODNO POSTROJENJE 20kV
16	TANK ZA CO_2
17	TANK ZA O_2
18	TANK ZA N_2
19	TANK ZA Ar
20	TANK ZA H_2
21	TANK ZA SPRINKLER I
22	TANK ZA SPRINKLER II
23	PUMPNA STANICA ZA SPRINKLER
24	TANK ZA HIDRANTSKU MREŽU
25	PUMPNA STANICA ZA HIDRANTSKU MREŽU

ENERGOGROUP
Preduzeće za inženjering, projektovanje, izgradnju i nadzor d.o.o.
Nezavisnog junaka 7
11000 Beograd, Srbija
tel. +381(0) 11 77 02 000
fax +381(0) 11 77 02 077
e-mail: office@energo.rs
www.energo.rs

Odgovorni projektant / Responsible designer:
Margareta Janković, dia
300 L974 13

Projektant saradnik / Associated project designer:
Ana Anđušić, dipl. inž. arh.
Lazar Biorac, m.arh

Investitor / Investor:
MTU Maintenance Serbia d.o.o.
Vladimira Popovića 6, Novi Beograd, Republika Srbija

Objekat / Building:
Kompleks za remont motora aviona MTU Maintenance Serbia
opština Stara Pazova, AP Vojvodina, Republika Srbija
Na parcelama 5650/7 i 5650/11 K.O. Nova Pazova

Dokumentacija / Documentation:
IDR- IDEJNO REŠENJE

Crtež / Drawing:
SITUACIJA

Br. ugovora / Contract No: -
DATUM / Date: FEB. 2020
RAZMERA / Scale: 1:1000
BROJ LISTA / Sheet No: 0

The entire architectural, structural and engineering design, drawings and documentation is the property of ENERGOGROUP and may not be used, reproduced, copied or disclosed without written permission of ENERGOGROUP.
All rights reserved. No part of this drawing may be reproduced or transmitted in any form or by any means without written permission of the copyright holder.

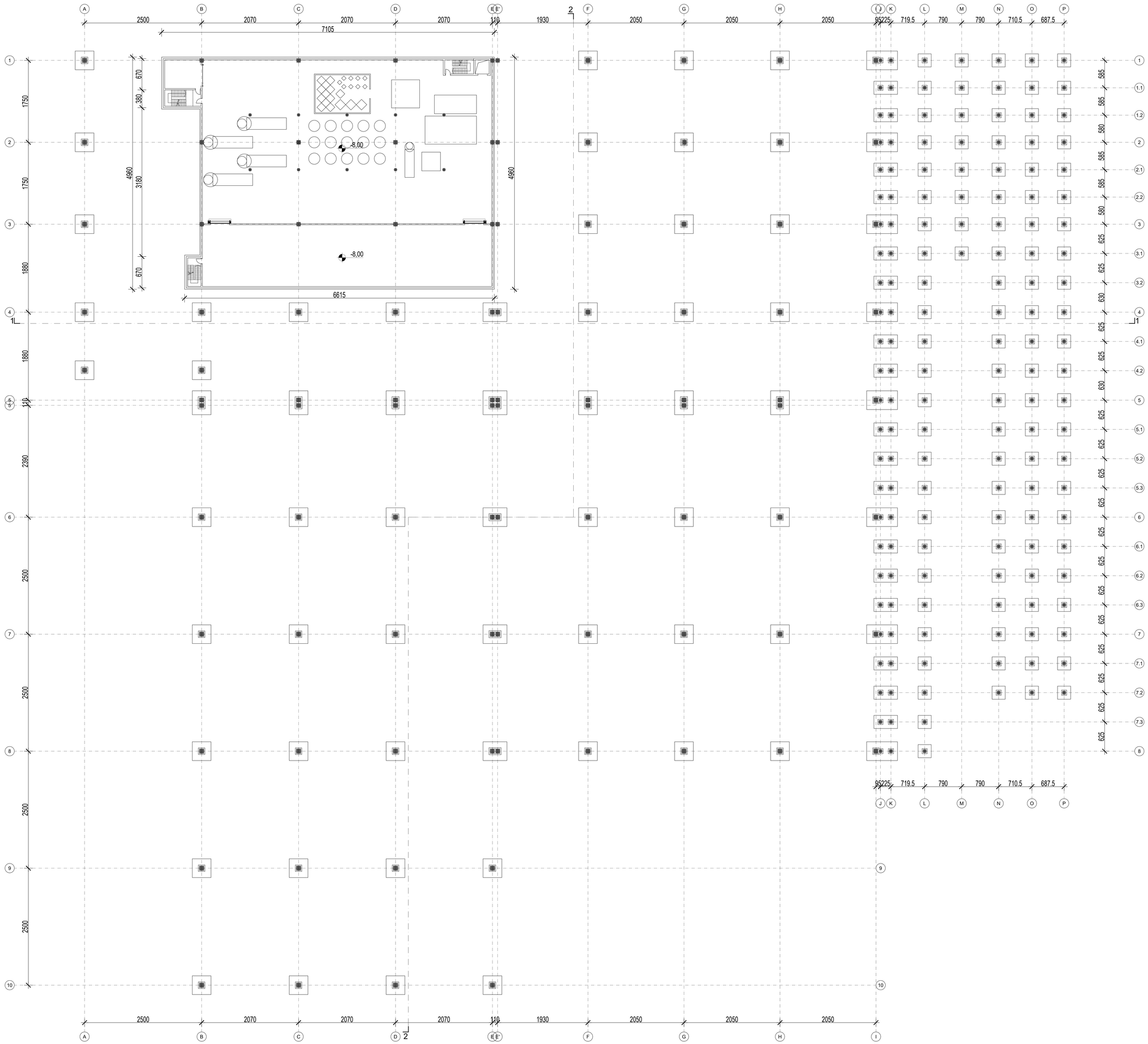

ENERGOGROUP Preduzeće za inženjering, proizvodnju, trgovinu i usluge d.o.o.	Nemanjina ulica 7 11000 Beograd, Srbija tel: +381(0) 11 20 20 000 fax: +381(0) 11 20 20 010 mail: office@energogroup.rs www.energogroup.rs
Odgovorni projektant: *Responsible designer:* Margareta Janković, dia 300 L974 13	Investitor: *Investor:* MTU Maintenance Serbia d.o.o. Vladimira Popovića 6, Novi Beograd, Republika Srbija
Projektant saradnik: *Associated project designer:* Lazar Biorac, m.arh	Objekat: *Building:* Kompleks za remont motora aviona MTU Maintenance Serbia opština Stara Pazova, AP Vojvodina, Republika Srbija Na parcelama 565/27 i 565/11 K.O. Nova Pazova
Dokumentacija: *Building:* IDR- IDEJNO REŠENJE	Crež: *Drawing:* OBJEKAT 1 OBJEKAT ZA REMONT MOTORA AVIONA OSNOVA PODRUMA
Br. ugovora: *Contract No:* -	DATUM: MART 2020. *Date:*
RAZMERA: 1:200 *Scale:*	BROJ LISTA: 1 *Sheet No:*

Ovaj nacrt ne sme biti kopiran niti dostavljen trećim licima bez prethodnog ovlašćenja od strane ENERGOGROUP d.o.o.
This drawing may not be copied or shown to any third party without the written permission of ENERGOGROUP d.o.o.

OSNOVA PRIZEMLJA
GROUNDFLOOR

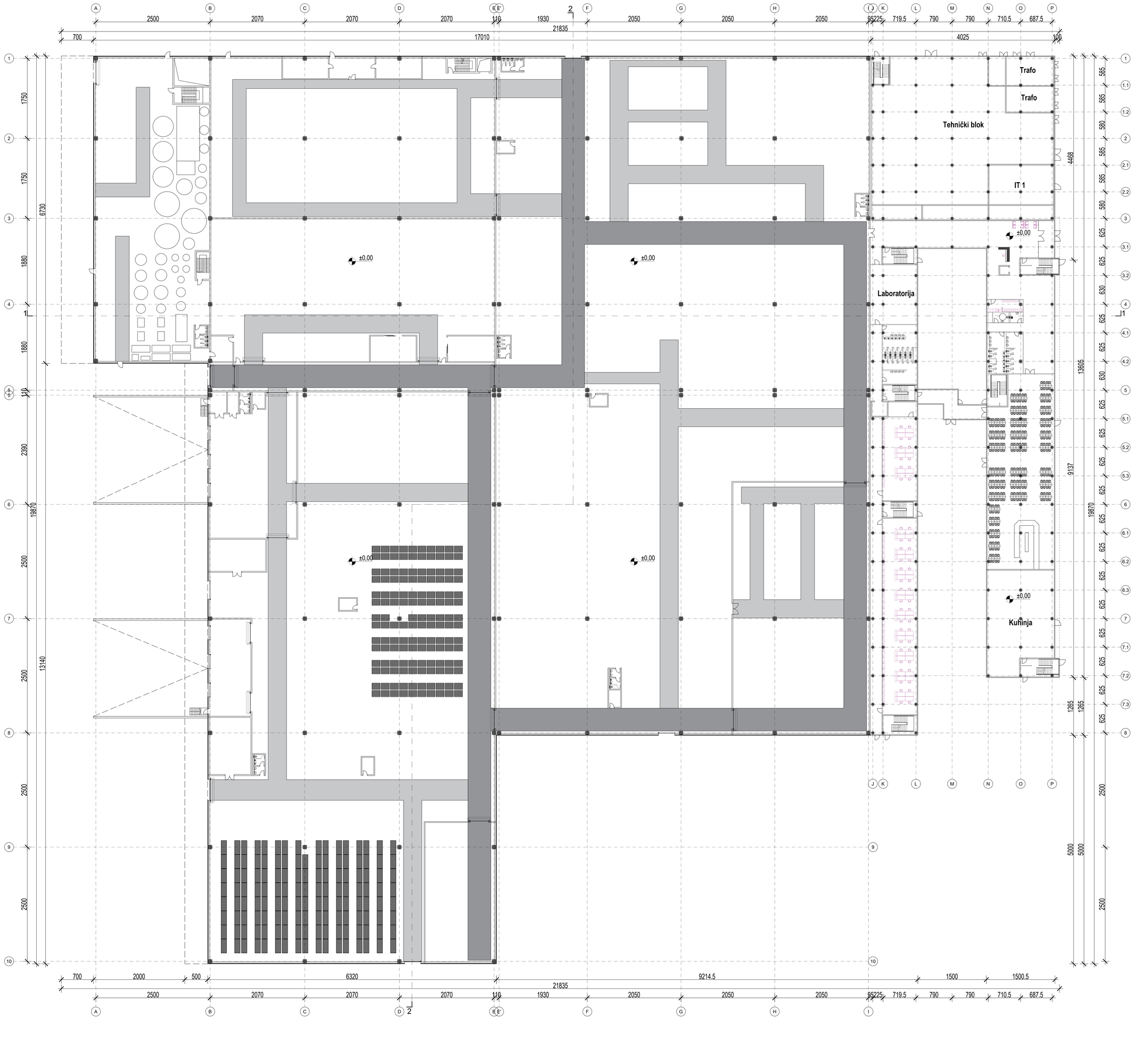

ENERGOGROUP Inženjering za energetiku, projektovanje, izgradnju i nadzor d.o.o.	Nezavisnog Udruženja 7 11000 Beograd - Stari grad tel: +381(0) 11 70 00 888 fax: +381(0) 11 70 00 877 mail: info@energogroup.rs www.energogroup.rs
Odgovorni projektant : Responsible designer : Margareta Janković, dia 300 L 974 13	Investitor : Investor : MTU Maintenance Serbia d.o.o. Vladimira Popovića 6, Novi Beograd, Republika Srbija
Projektant saradnik : Associated project designer : Lazar Biorac, m.arh	Objekat : Object : Kompleks za remont motora aviona MTU Maintenance Serbia opština Stara Pazova, AP Vojvodina, Republika Srbija Na parcelama 565/7 i 565/11 K.O. Nova Pazova
Dokumentacija: Drawing: IDR- IDEJNO REŠENJE	Crež: Drawing: OBJEKAT 1 OBJEKAT ZA REMONT MOTORA AVIONA OSNOVA PRIZEMLJA
Br. ugovora: Contract No. -	DATUM: MART 2020. Date:
RAZMERA: Scale: 1:200	BROJ LISTA: Sheet No: 2

Projektna dokumentacija je zaštićena autorskim pravima i u skladu sa Zakonom o autorskim i srodnim pravima ne sme se koristiti u bilo kom drugom slučaju osim za namenu za koju je izrađena.

OSNOVA 1. SPRATA
1st FLOOR

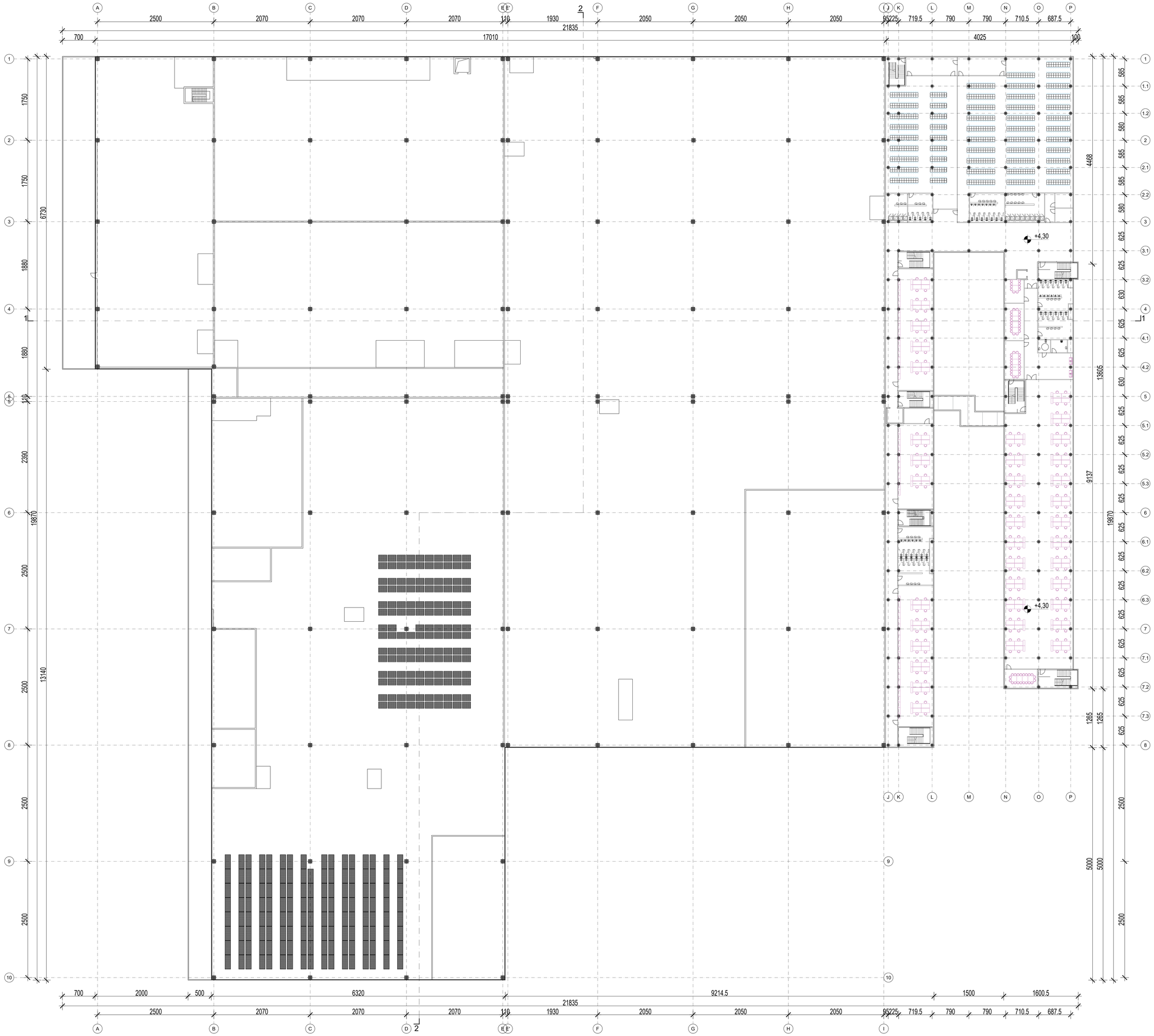

ENERGOGROUP Inženjering za obnovljive izvore energije, projektovanje, inženjering i nadzor d.o.o.	Nezavisnog junaka 7 11000 Beograd, Srbija tel. +381(0) 11 71 55 000 fax. +381(0) 11 63 91 77 mail: office@energo.rs www.energogroup.rs
Odgovorni projektant : *Responsible designer :* Margareta Janković, dia 300 L974 13	Investitor : *Investor :* MTU Maintenance Serbia d.o.o. Vladimira Popovića 6, Novi Beograd, Republika Srbija
Projektant saradnik : *Associated project designer :* Lazar Biorac, m.arh	Objekat : *Building:* Kompleks za remont motora aviona MTU Maintenance Serbia opština Stara Pazova, AP Vojvodina, Republika Srbija Na parcelama 6050/1 i 6050/114 K.O. Nova Pazova
Dokumentacija: *Building:* IDR- IDEJNO REŠENJE	Crtež: *Drawing:* OBJEKAT 1 OBJEKAT ZA REMONT MOTORA AVIONA OSNOVA 1. SPRATA
Br. ugovora: *Contract No:* -	DATUM: MART 2020 *Date:* RAZMERA: 1:200 *Scale No:* BROJ LISTA: 3 *Sheet No:*

Ovaj crtež je vlasništvo ENERGOGROUP i ne može se koristiti bez pismene saglasnosti.
This drawing is property of ENERGOGROUP and may not be used without written permission.

OSNOVA 2. SPRATA
2nd FLOOR

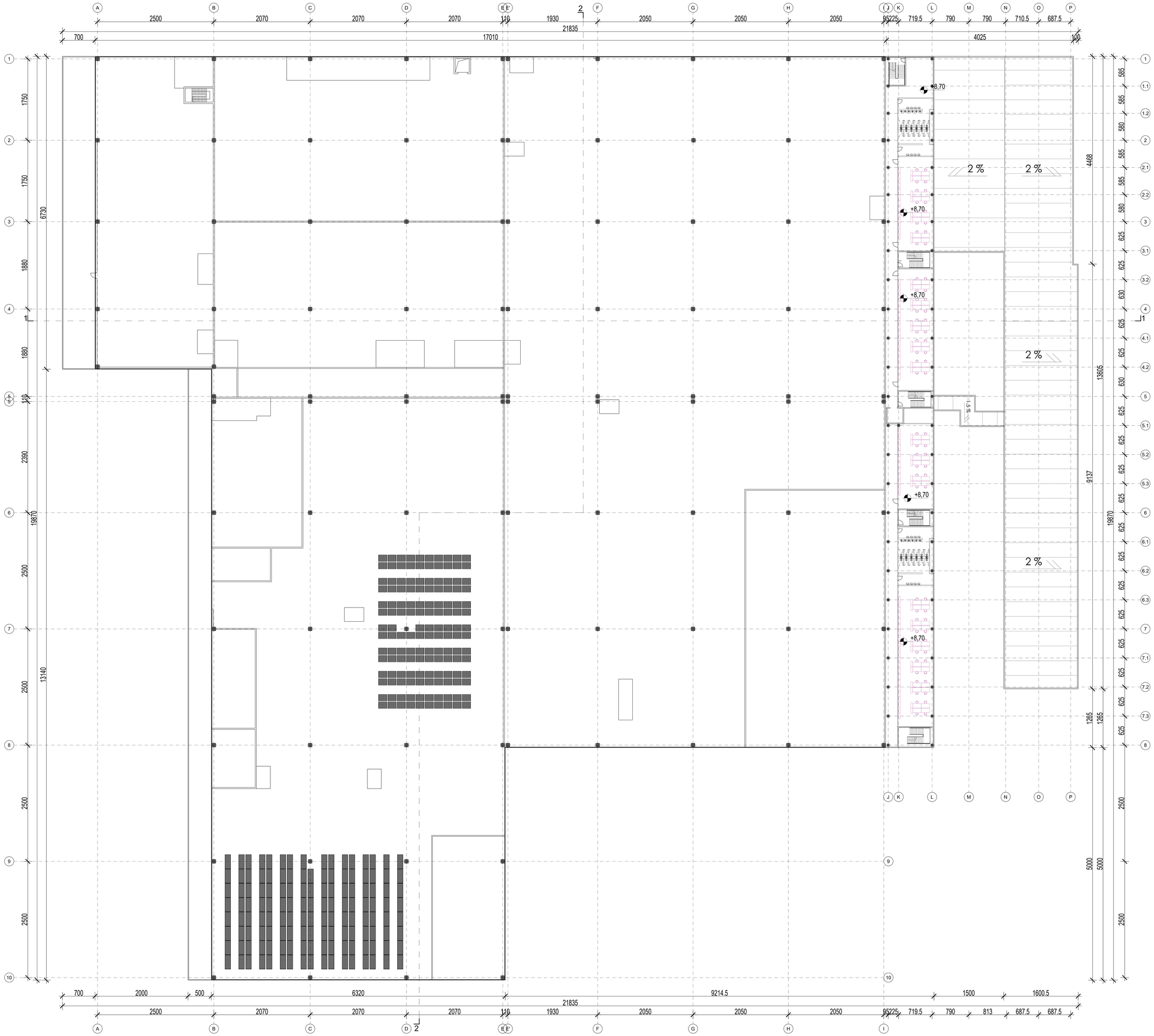
+8,70
+8,70
+8,70
+8,70
2 %
2 %
2 %
2 %
1
1
2
2
21835
17010
4025
700
100
13605
9137
4468
1265
1265
5000
5000
13140
19870
19870
6730
1750
1750
1880
1880
110
2390
2500
2500
2500
2500
2500
2500
585
585
580
585
585
580
625
625
625
630
625
625
625
625
625
625
625
625
630
625
625
625
625
625
625
625
625

OSNOVA KROVA
ROOF LAYOUT

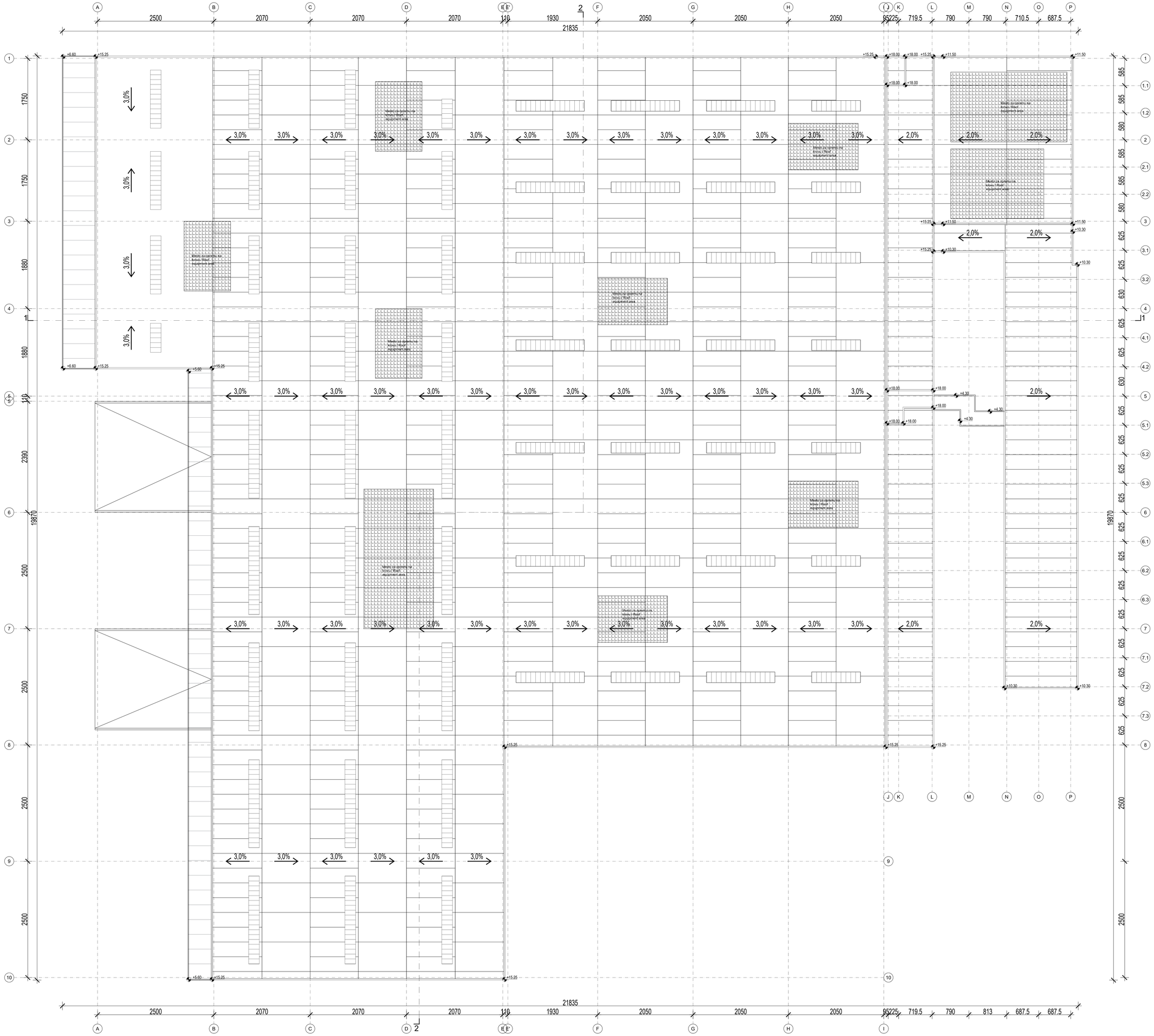

ENERGOGROUP
Preduzeće za inženjering, projektovanje, izgradnju i usluge d.o.o.
Vlasinskog junaka 7
11070 Novi Beograd
tel. +381(0) 11 77 50 850
fax. +381(0) 11 77 50 877
e-mail: office@energo.rs
www.energogroup.rs

Odgovorni projektant / Responsible designer:
Margareta Janković, dia
300 L 0714 13

Projektant saradnik / Associated project designer:
Lazar Biorac, m.arh

Investitor / Investor:
MTU Maintenance Serbia d.o.o.
Vladimira Popovića 6, Novi Beograd, Republika Srbija

Objekat / Object:
Kompleks za remont motora aviona MTU Maintenance Serbia
opština Stara Pazova, AP Vojvodina, Republika Srbija
Na parcelama 9/5071 i 5650/11 K.O. Nova Pazova

Dokumentacija / Schedule:
IDR- IDEJNO REŠENJE

Crtež / Drawing:
OBJEKAT 1
OBJEKAT ZA REMONT MOTORA AVIONA
OSNOVA KROVA

Br. ugovora / Contract No.: -

DATUM / Date: MART 2020.

RAZMERA / Scale: 1:200

BROJ LISTA / Sheet No.: 5

Ovaj tehnički crtež je vlasništvo preduzeća ENERGOGROUP d.o.o. Beograd i ne može se koristiti bez pismene saglasnosti preduzeća ENERGOGROUP d.o.o. Beograd. Svaka neovlašćena upotreba ovog crteža povlači odgovornost prema zakonu.
All rights reserved. No part of this drawing may be reproduced or transmitted in any form or by any means without written permission of the copyright holder.

PRESEK 1-1
SECTION 1-1

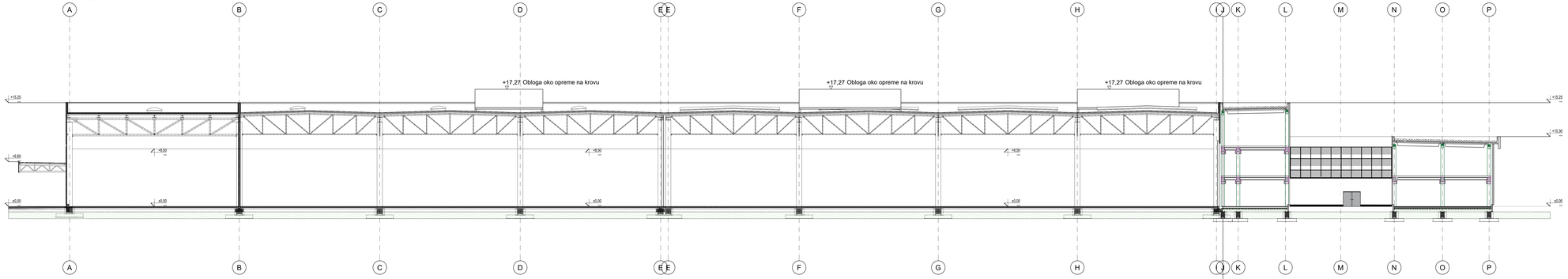

PRESEK 2-2
SECTION 2-2

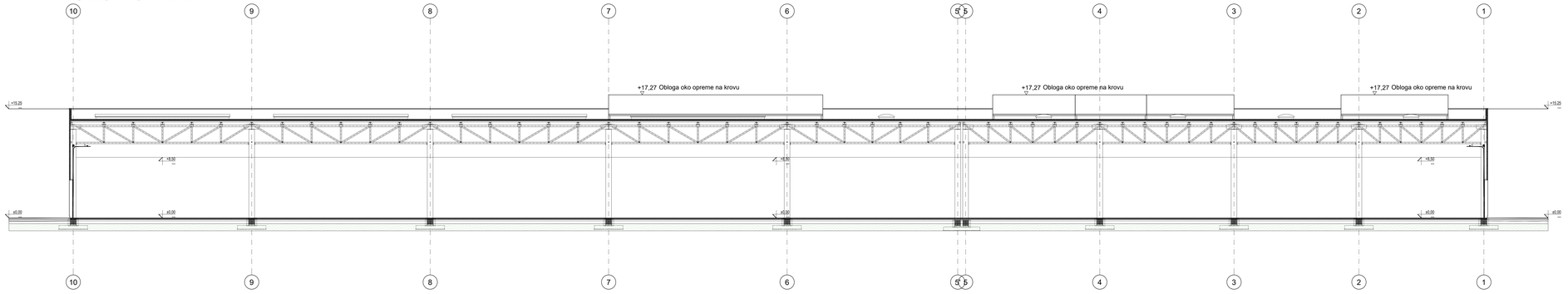

ENERGOGROUP
Preduzeće za inženjering, projektovanje, izgradnju i nadzor d.o.o.
Neznanog junaka 7
11000 Beograd, Srbija
tel. +381(0) 11 71 50 000
fax. +381(0) 11 71 50 007
Mail: office@energogroup.rs
www.energogroup.rs

Odgovorni projektant : *Responsible designer :* Margareta Janković, dia 300 L 974 13	Investitor : *Investor :* MTU Maintenance Serbia d.o.o. Vladimira Popovića 6, Novi Beograd, Republika Srbija
Projektant saradnik : *Associated project designer :* Lazar Biorac, m.arh	Objekat : *Object :* Kompleks za remont motora aviona MTU Maintenance Serbia radna zona Stara Pazova, AP Vojvodina, Republika Srbija Na parcelama 5650/7 i 5650/11 K.O. Nova Pazova
Dokumentacija: *Building :* IDR- IDEJNO REŠENJE	Crež: *Drawing :* OBJEKAT 1 OBJEKAT ZA REMONT MOTORA AVIONA PRESECI
Br. ugovora: *Contract No. :* -	DATUM: *Date :* MART 2020. RAZMERA: *Scale :* 1:200 BROJ LISTA: *Sheet No. :* 6

Ova dokumentacija je u svojini Preduzeća ENERGOGROUP d.o.o. Beograd i ne sme se koristiti u bilo kom drugom slučaju osim za namenu za koju je izrađena. Svaka zloupotreba podleže zakonskoj kaznenoj odgovornosti.
This document is property of Preduzeće ENERGOGROUP d.o.o. Beograd and it is not to be used for any other purpose than for which it was prepared. Any misuse is subject to legal penalty.

JUGOZAPADNA FASADA
SOUTH-WEST FACADE

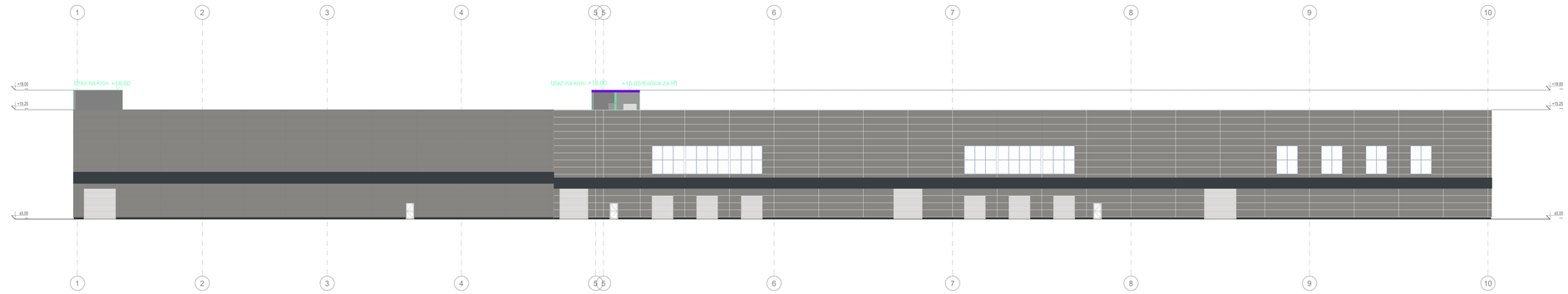

JUGOISTOČNA FASADA
SOUTH-EAST FACADE

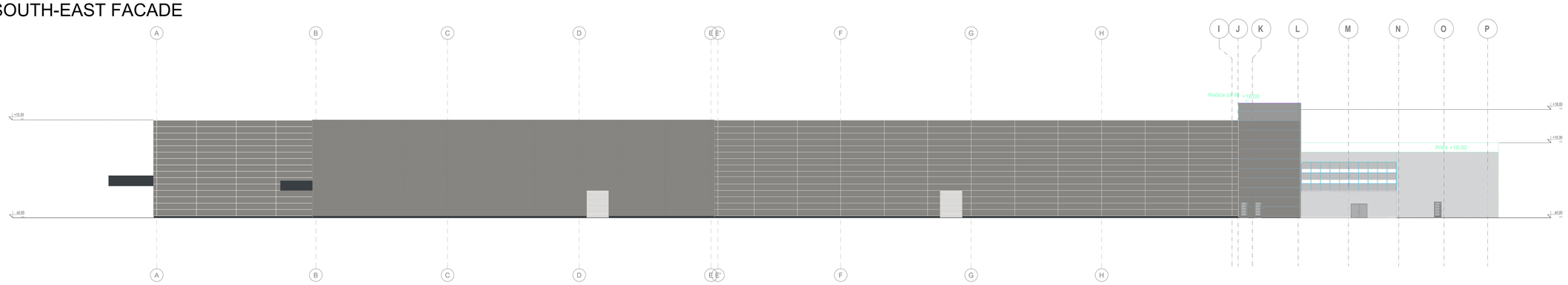

SEVEROISTOČNA FASADA
NORTH-EAST FACADE

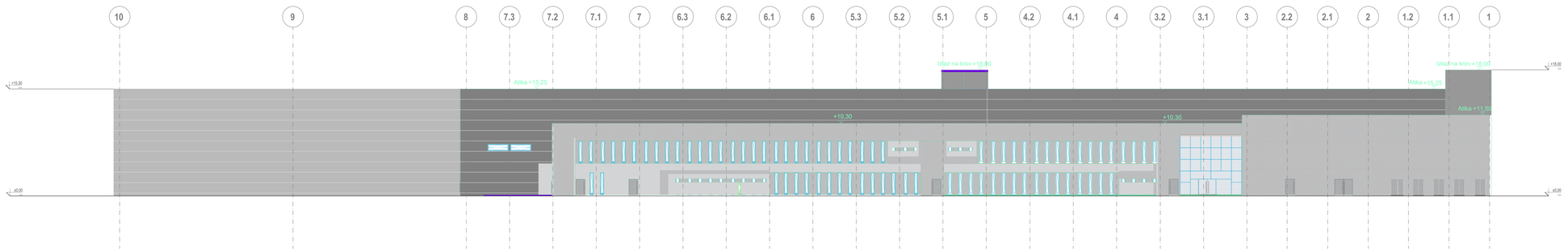

SEVEROZAPADNA FASADA
NORTH-WEST FACADE

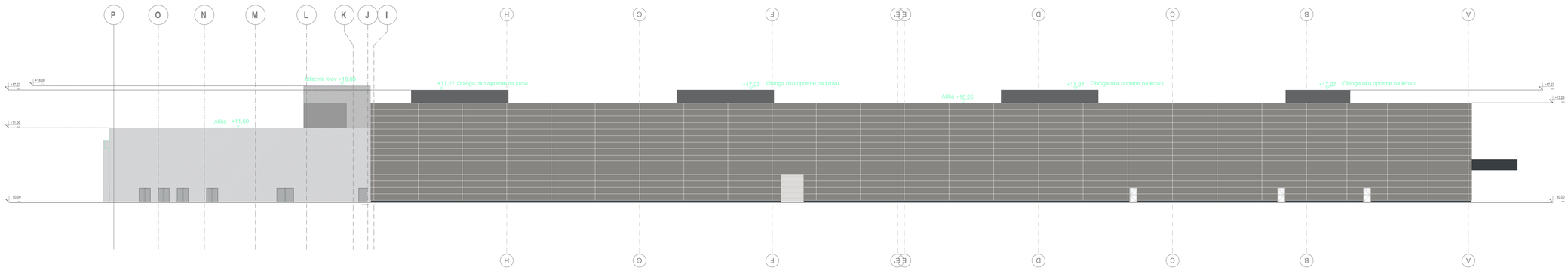

ENERGOGROUP
Projektovanje i inženjering, projektovanje, inženjering i nadzor d.o.o.
Nezavisnog junaka 7
21000 Novi Sad, Srbija
tel.: +381(0) 21 77 50 000
fax.: +381(0) 21 77 50 017
e-mail: office@energog.rs
www.energogroup.rs

Odgovorni projektant / Responsible designer:
Margareta Jankovic, dia
300 L 074 13

Projektant saradnik / Associated project designer:
Lazar Biorac, m.arh

Investitor / Investor:
MTU Maintenance Serbia d.o.o.
Vladimira Popovića 6, Novi Beograd, Republika Srbija

Objekat / Building:
Kompleks za remont motora aviona MTU Maintenance Serbia
opština Stara Pazova, AP Vojvodina, Republika Srbija
Na parcelama 5850/71, 5850/111 K.O. Nova Pazova

Dokumentacija / Documentation:
IDR- IDEJNO REŠENJE

Crtež / Drawing:
OBJEKAT 1
OBJEKAT ZA REMONT MOTORA AVIONA
FASADE

Br. ugovora / Contract No.: 0000/IDR - 1

DATUM / Date: MART 2020

RAZMERA / Scale: 1:200

BROJ LISTA / Sheet No.: 7

© Ovaj crtež, fotografija, projekat ili njegovi delovi podležu autorskom pravu i ne smeju se koristiti bez pismene saglasnosti autora. Ne smeju se kopirati, umnožavati, distribuirati, prikazivati, menjati ili koristiti u komercijalne svrhe bez prethodnog pismenog odobrenja autora.

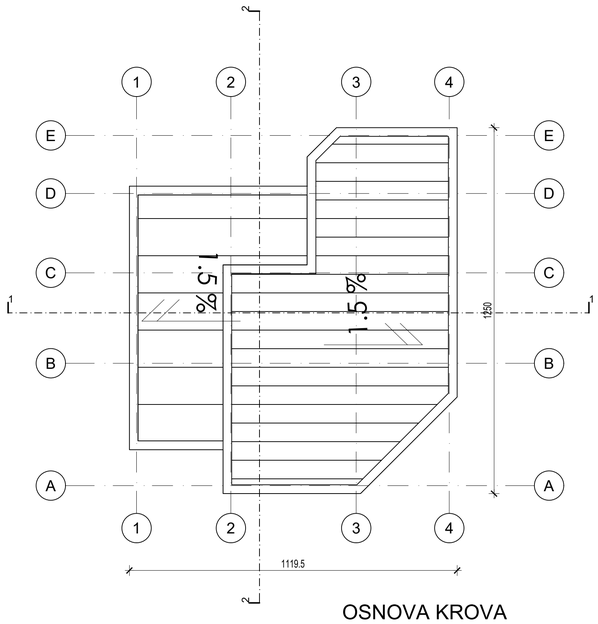

OSNOVA KROVA

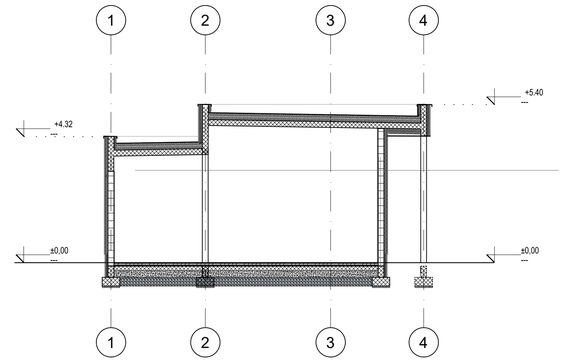

PRESEK 1-1

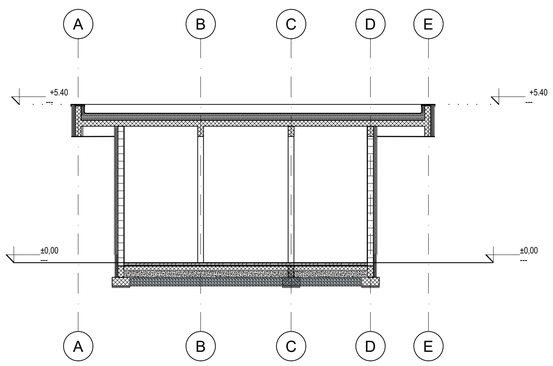

PRESEK 2-2

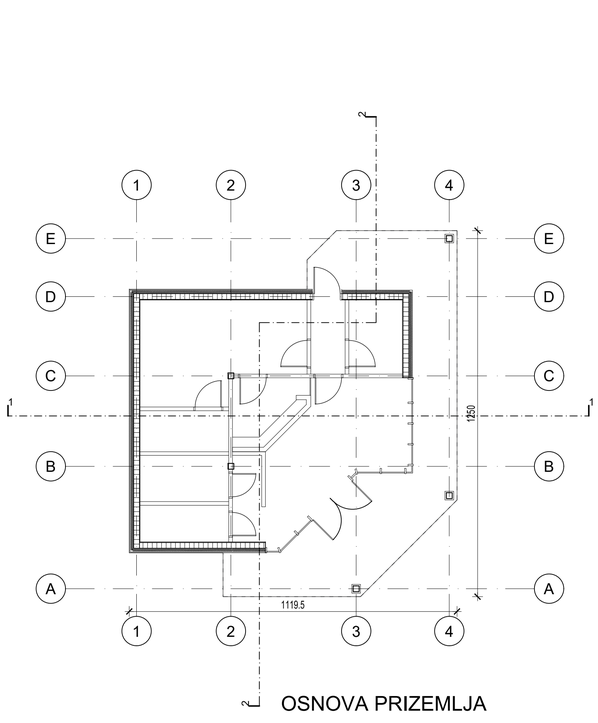

OSNOVA PRIZEMLJA

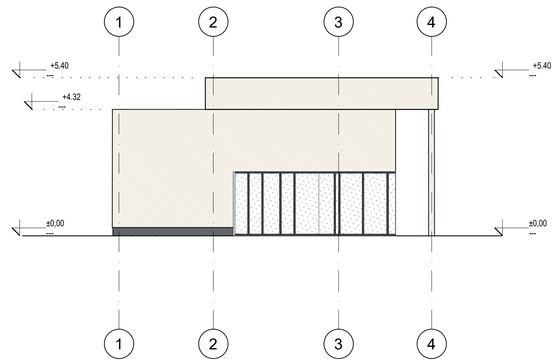

JUGOISTOČNA FASADA

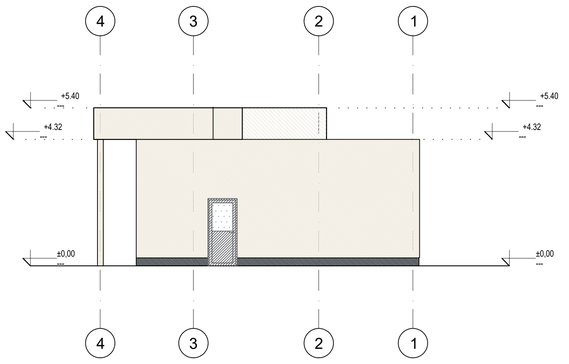

SEVEROZAPADNA FASADA

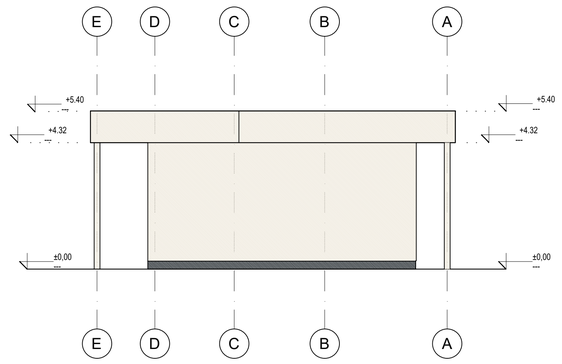

JUGOZAPADNA FASADA

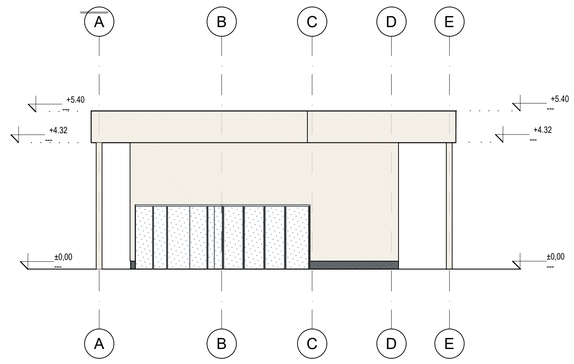

SEVEROISTOČNA FASADA



PORTIRNICA 1	
BRUTO POVRŠINA	117,05 m²

ENERGOGROUP
Preduzeće za inženjering, projektovanje, izgradnju i usluge d.o.o

Neznanog junaka 7
11000 Beograd, Srbija
tel. +381(0) 11 71 55 000
fax. +381(0) 11 71 55 017
mail: office@energogroup.rs
www.energogroup.rs

Odgovorni projektant :
Responsible designer :
Margareta Janković, dia
300 L974 13

Investitor :
Investor :
MTU Maintenance Serbia d.o.o.
Vladimira Popovića 6, Novi Beograd, Republika Srbija

Projektant saradnik :
Associated project designer :
Lazar Biorac, m.arh

Objekat :
Building:
Kompleks za remont motora aviona MTU Maintenance Serbia
opština Stara Pazova, AP Vojvodina, Republika Srbija
Na parcelama 5650/7 I 5650/11 K.O. Nova Pazova

Dokumentacija:
Building:
IDR- IDEJNO REŠENJE

Crte2:
Drawing:
OBJEKAT 2
PORTIRNICA 1
OSNOVA PR. + KROVA, PRESECI, IZGLEDI

Br. ugovora: *Contract No:* .

DATUM: *Date:* MART 2020.

RAZMERA: *Scale:* 1:100

BROJ LISTA: *Sheet No:* 8

Sva prava zadržana. Ni jedan deo ovog crteža ne može se reproducovati ili prenositi u bilo kojoj formi bilo kojim sredstvom, bez pismene dozvole nosioca autorskog prava.

All rights reserved. No part of this drawing may be reproduced or transmitted in any forms by any means without written permission of the copyright holder.

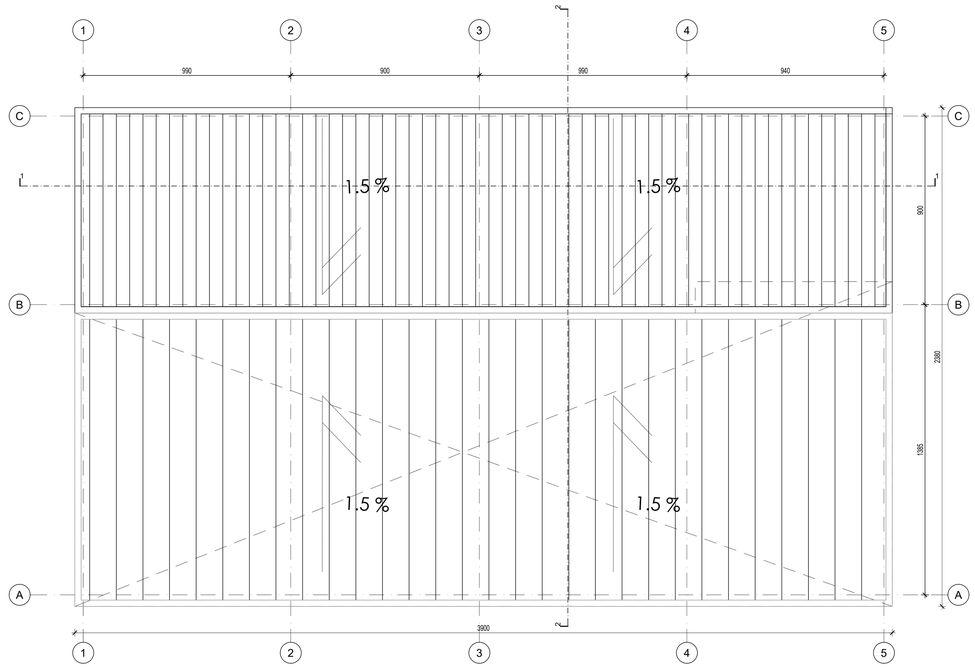

OSNOVA KROVA

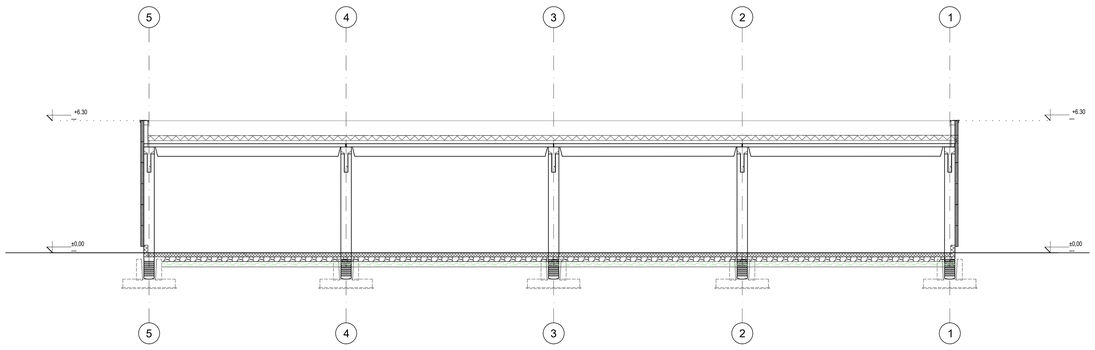

PRESEK 1-1

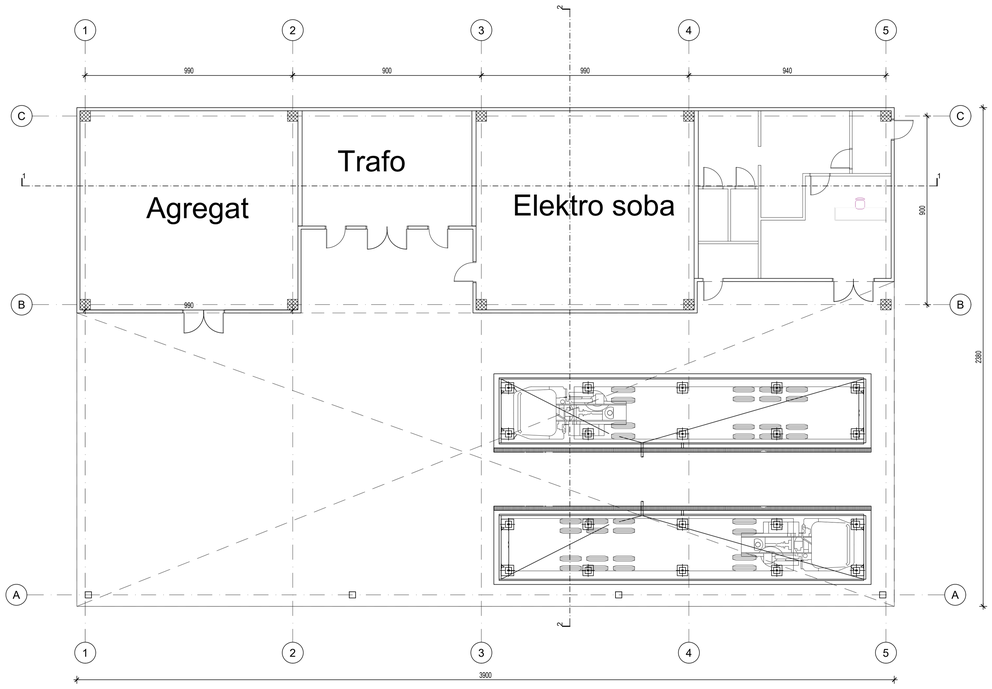

OSNOVA PRIZEMLJA

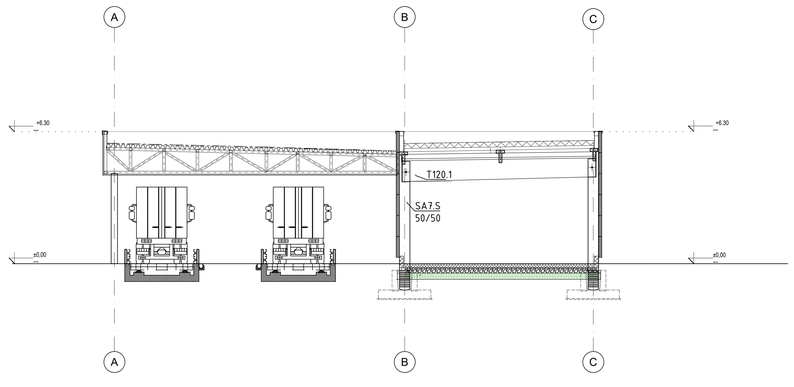

PRESEK 2-2

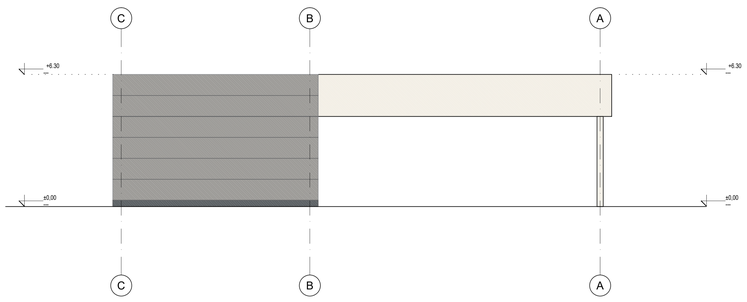

SEVEROZAPADNA FASADA

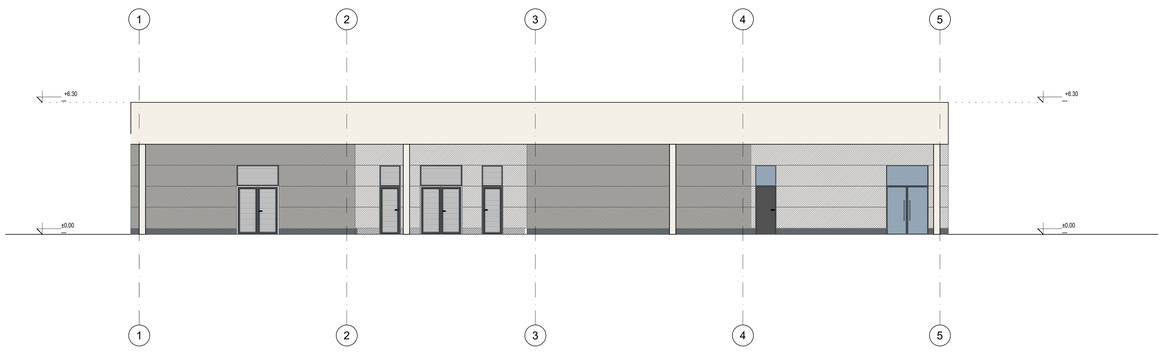

JUGOZAPADNA FASADA

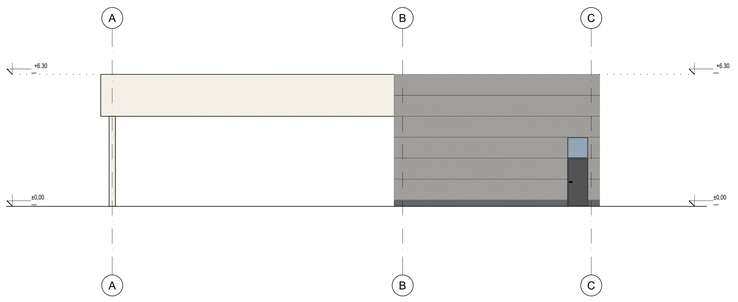

JUGOISTOČNA FASADA

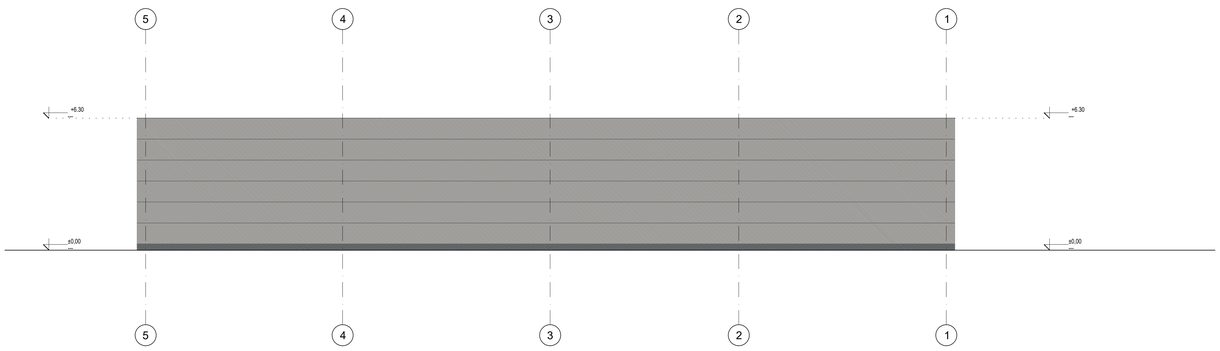

SEVEROISTOČNA FASADA



PORTIRNICA 2 SA DVE KOLSKE VAGE	
BRUTO POVRŠINA	928,2 m²

EG ENERGOGROUP
Preduzeće za inženjering, projektovanje, izgradnju i usluge d.o.o.
Nezmanog junaka 7
11000 Beograd, Srbija
tel. +381(0) 11 71 55 000
fax +381(0) 11 71 55 017
e-mail: office@eg.rs
www.energogroup.rs

Odgovorni projektant : *Responsible designer :* Margareta Janković, dia 300 L974 13	Investitor : *Investor :* MTU Maintenance Serbia d.o.o. Vladimira Popovića 6, Novi Beograd, Republika Srbija
Projektant saradnik : *Associated project designer :* Lazar Biorac, m.arh	Objekat : *Building:* Kompleks za remont motora aviona MTU Maintenance Serbia opština Stara Pazova, AP Vojvodina, Republika Srbija Na parcelama 5650/7 i 5650/11 K.O. Nova Pazova
Dokumentacija: *Building:* IDR- IDEJNO REŠENJE	Crtež: *Drawing:* OBJEKAT 3 PORTIRNICA 2 SA DVE KOLSKE VAGE OSNOVA PR. + KROVA, PRESECI, IZGLEDI
Br. ugovora: *Contract No:* -	DATUM / *Date:* MART 2020.
RAZMERA: *Scale:* 1:100	BROJ LISTA: *Sheet No:* 9

All these elements, formed, fabricated, designed or drawn by EG ENERGOGROUP d.o.o. are and shall remain its property. They may not be used for any purpose whatsoever without its written permission and must be returned on request.
All rights reserved. No part of this drawing may be reproduced or transmitted in any forms by any means without written permission of the copyright holder.

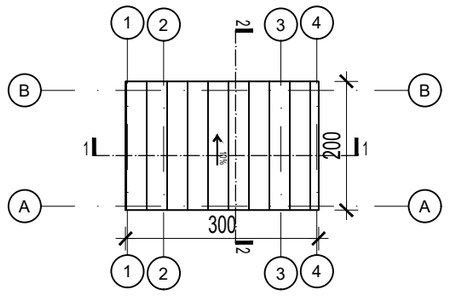

OSNOVA KROVA

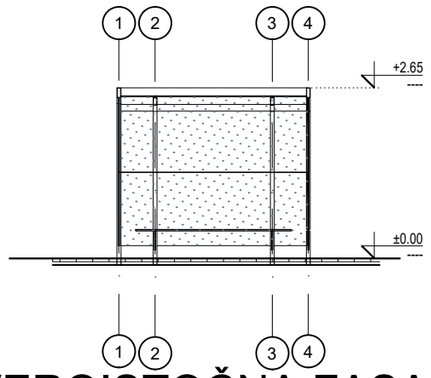

SEVEROISTOČNA FASADA

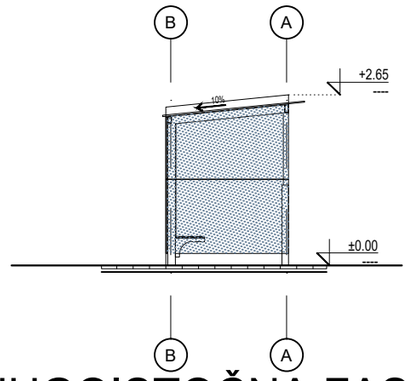

JUGOISTOČNA FASADA

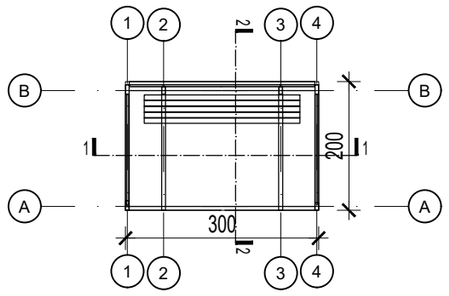

OSNOVA PRIZEMLJA

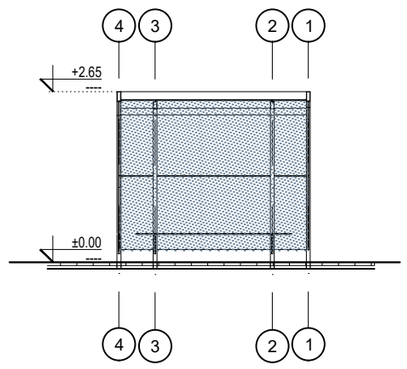

JUGOZAPADNA FASADA

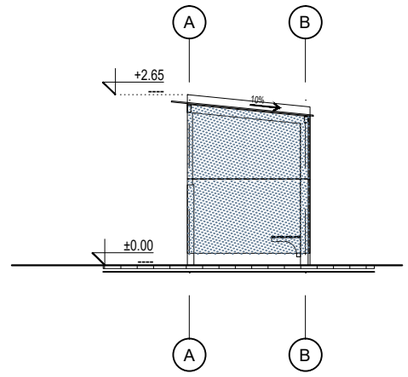

SEVEROZAPADNA FASADA

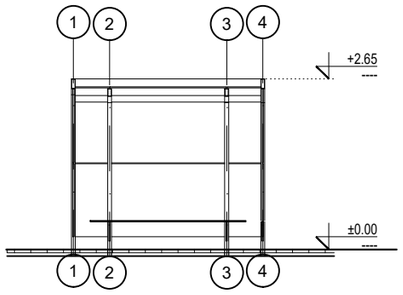

PRESEK 1-1

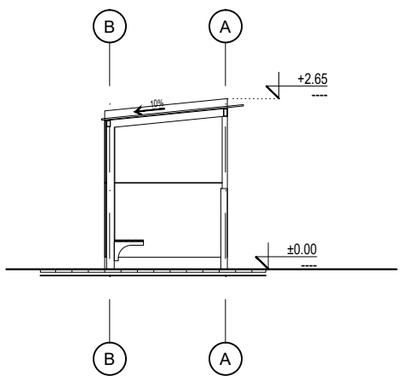

PRESEK 2-2

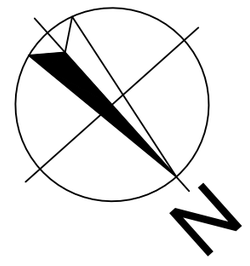

NADSTREŠNICA ZA PUŠAČE 1	
BRUTO POVRŠINA	6,0 m²

ENERGOGROUP
Preduzeće za inženjering, projektovanje, izgradnju i usluge d.o.o

Neznanog junaka 7
11000 Beograd, Srbija
tel. +381(0) 11 71 55 000
fax. +381(0) 11 71 55 017
mail: office@energogroup.rs
www.energogroup.rs

Odgovorni projektant : *Responsible designer :* Margareta Janković, dia 300 L974 13		Investitor : *Investor :* MTU Maintenance Serbia d.o.o. Vladimira Popovića 6, Novi Beograd, Republika Srbija
Projektant saradnik : *Associated project designer :* Lazar Biorac, m.arh		Objekat : *Building:* Kompleks za remont motora aviona MTU Maintenance Serbia opština Stara Pazova, AP Vojvodina, Republika Srbija Na parcelama 5650/7 i 5650/11 K.O. Nova Pazova
Dokumentacija: *Building:* IDR- IDEJNO REŠENJE		Crtež: *Drawing:* OBJEKAT 4 NADSTREŠNICA ZA PUŠAČE 1 OSNOVA PR. + KROVA, PRESECI, IZGLEDI

Br. ugovora: *Contract No:* .	DATUM: *Date:* MART 2020.	RAZMERA: *Scale:* 1:100	BROJ LISTA: *Sheet No:* 10

Sva prava zasticena. Ni jedan deo ovog crteža ne može se reprodukovati ili prenositi u bilo kojoj formi bilo kojim sredstvom, bez pismene dozvole nosioca autorskog prava.

All rights reserved. No part of this drawing may be reproduced or transmitted in any forms by any means without written permission of the copyright holder.

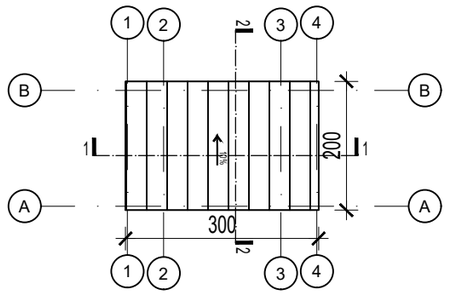

OSNOVA KROVA

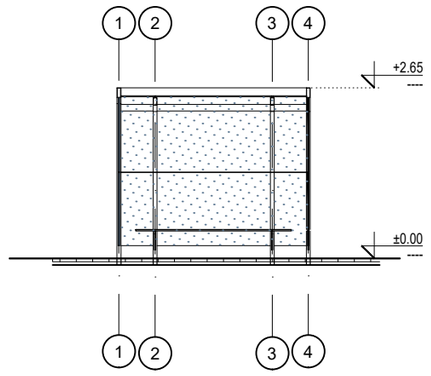

SEVEROZAPADNA FASADA

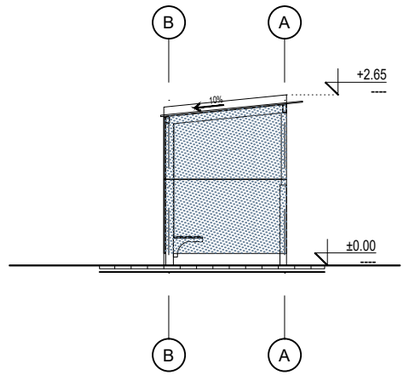

SEVEROISTOČNA FASADA

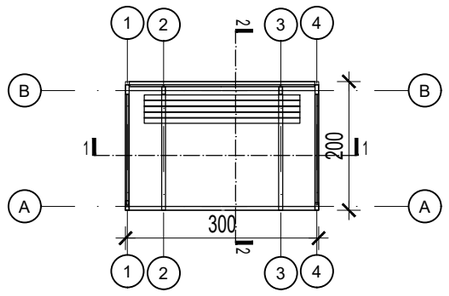

OSNOVA PRIZEMLJA

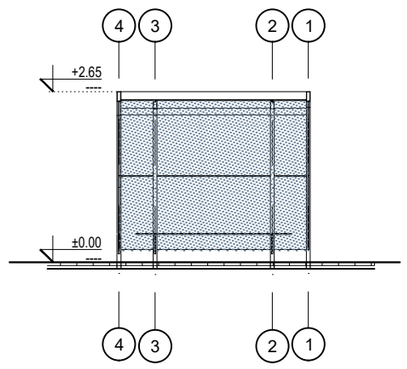

JUGOISTOČNA FASADA

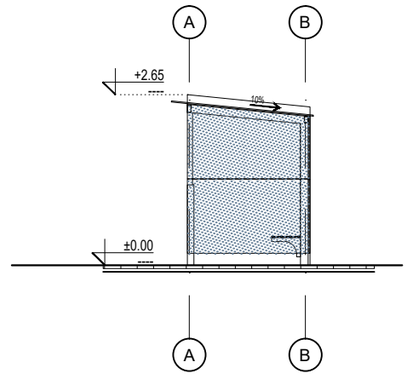

JUGOZAPADNA FASADA

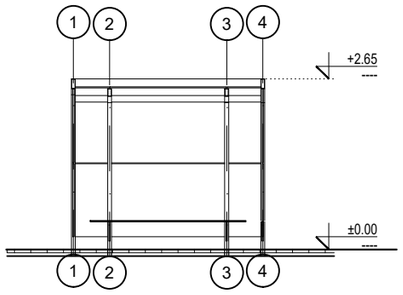

PRESEK 1-1

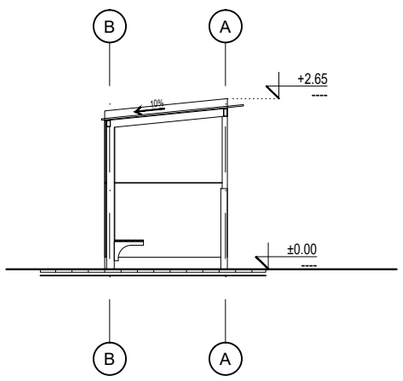

PRESEK 2-2

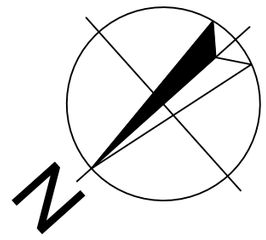

NADSTREŠNICA ZA PUŠAČE 2	
BRUTO POVRŠINA	6,0 m²

ENERGOGROUP
Preduzeće za inženjering, projektovanje, izgradnju i usluge d.o.o

Neznanog junaka 7
11000 Beograd, Srbija
tel. +381(0) 11 71 55 000
fax. +381(0) 11 71 55 017
mail: office@energogroup.rs
www.energogroup.rs

Odgovorni projektant : *Responsible designer :* Margareta Janković, dia 300 L974 13		Investitor : *Investor :* MTU Maintenance Serbia d.o.o. Vladimira Popovića 6, Novi Beograd, Republika Srbija
Projektant saradnik : *Associated project designer :* Lazar Biorac, m.arh		Objekat : *Building:* Kompleks za remont motora aviona MTU Maintenance Serbia opština Stara Pazova, AP Vojvodina, Republika Srbija Na parcelama 5650/7 i 5650/11 K.O. Nova Pazova
Dokumentacija: *Building:* IDR- IDEJNO REŠENJE		Crtež: *Drawing:* OBJEKAT 5 NADSTREŠNICA ZA PUŠAČE 2 OSNOVA PR. + KROVA, PRESECI, IZGLEDI

Br. ugovora: *Contract No:* .	DATUM: *Date:* MART 2020.	RAZMERA: *Scale:* 1:100	BROJ LISTA: *Sheet No:* 11

Sva prava zasticena. Ni jedan deo ovog crteža ne može se reprodukovati ili prenositi u bilo kojoj formi bilo kojim sredstvom, bez pismene dozvole nosioca autorskog prava.

All rights reserved. No part of this drawing may be reproduced or transmitted in any forms by any means without written permission of the copyright holder.

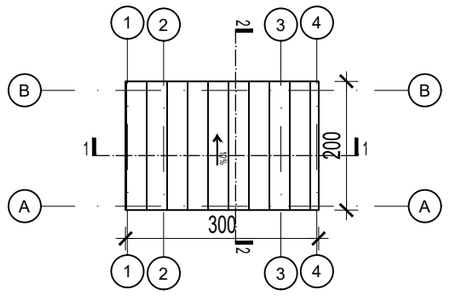

OSNOVA KROVA

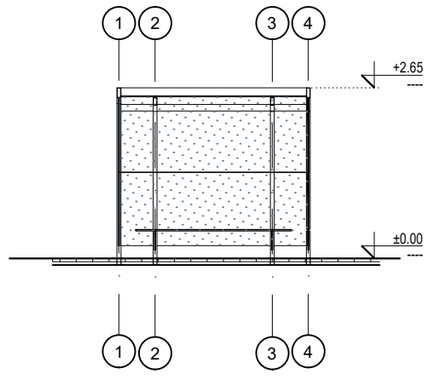

JUGOZAPADNA FASADA

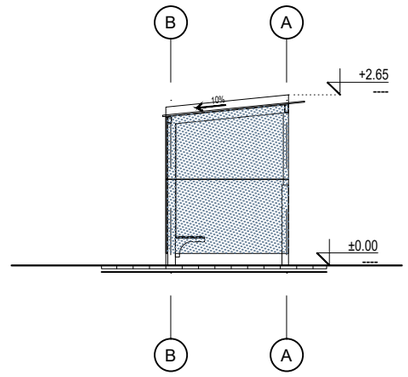

SEVEROZAPADNA FASADA

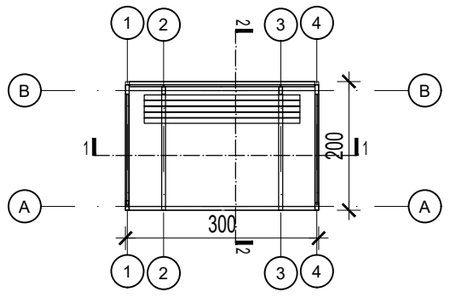

OSNOVA PRIZEMLJA

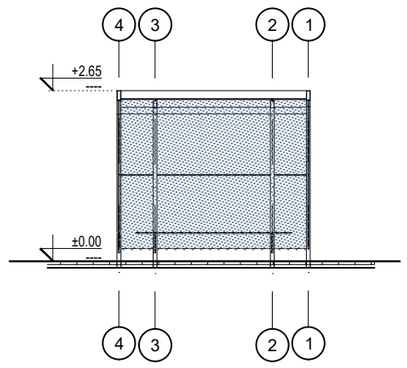

SEVEROISTOČNA FASADA

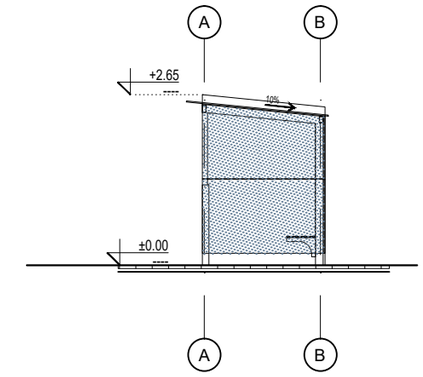

JUGOISTOČNA FASADA

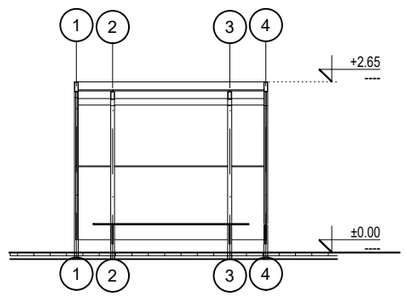

PRESEK 1-1

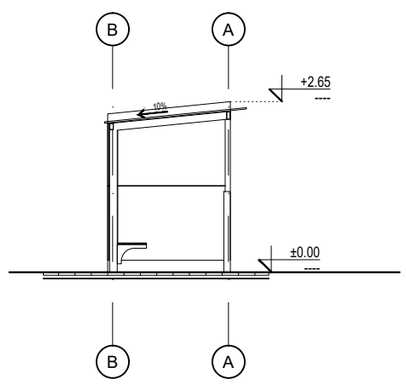

PRESEK 2-2

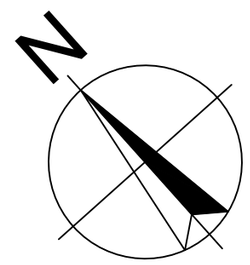

NADSTREŠNICA ZA PUŠAČE 3	
BRUTO POVRŠINA	6,0 m²

EG ENERGOGROUP
Preduzeće za inženjering, projektovanje, izgradnju i usluge d.o.o

Neznanog junaka 7
11000 Beograd, Srbija
tel. +381(0) 11 71 55 000
fax. +381(0) 11 71 55 017
mail: office@energogroup.rs
www.energogroup.rs

Odgovorni projektant : *Responsible designer :* Margareta Janković, dia 300 L974 13		Investitor : *Investor :* MTU Maintenance Serbia d.o.o. Vladimira Popovića 6, Novi Beograd, Republika Srbija
Projektant saradnik : *Associated project designer :* Lazar Biorac, m.arh		Objekat : *Building:* Kompleks za remont motora aviona MTU Maintenance Serbia opština Stara Pazova, AP Vojvodina, Republika Srbija Na parcelama 5650/7 i 5650/11 K.O. Nova Pazova
Dokumentacija: *Building:* IDR- IDEJNO REŠENJE		Crtež: *Drawing:* OBJEKAT 6 NADSTREŠNICA ZA PUŠAČE 3 OSNOVA PR. + KROVA, PRESECI, IZGLEDI

Br. ugovora: *Contract No:* .	DATUM: *Date:* MART 2020.	RAZMERA: *Scale:* 1:100	BROJ LISTA: *Sheet No:* 12

Sva prava zaticena. Ni jedan deo ovog crteža ne može se reprodukovati ili prenositi u bilo kojoj formi bilo kojim sredstvom, bez pismene dozvole nosioca autorskog prava.

All rights reserved. No part of this drawing may be reproduced or transmitted in any forms by any means without written permission of the copyright holder.

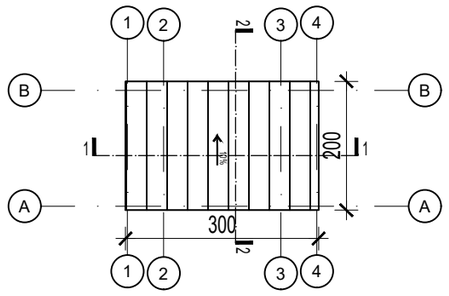

OSNOVA KROVA

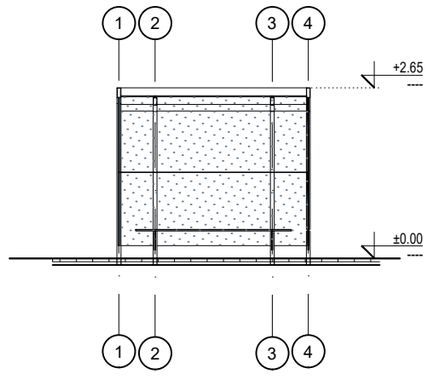

JUGOZAPADNA FASADA

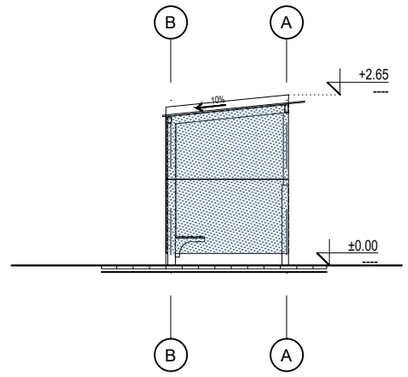

SEVEROZAPADNA FASADA

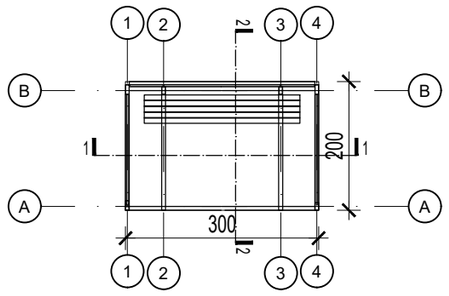

OSNOVA PRIZEMLJA

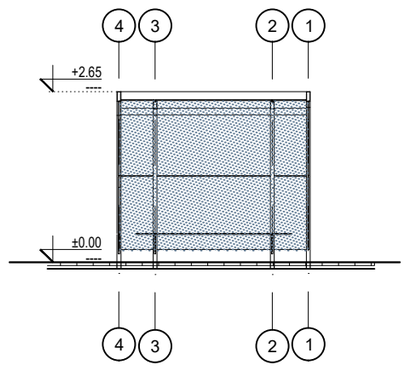

SEVEROISTOČNA FASADA

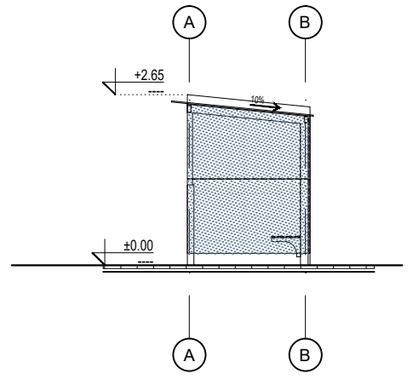

JUGOISTOČNA FASADA

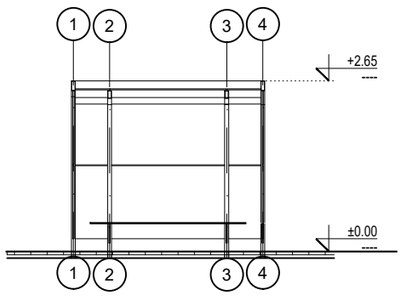

PRESEK 1-1

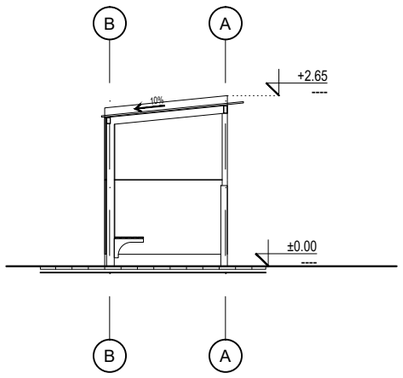

PRESEK 2-2

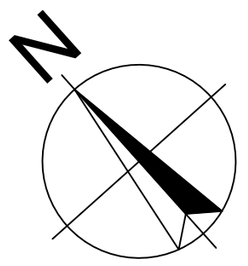

NADSTREŠNICA ZA PUŠAČE 4	
BRUTO POVRŠINA	6,0 m²

EG ENERGOGROUP
Preduzeće za inženjering, projektovanje, izgradnju i usluge d.o.o

Neznanog junaka 7
11000 Beograd, Srbija
tel. +381(0) 11 71 55 000
fax. +381(0) 11 71 55 017
mail: office@energogroup.rs
www.energogroup.rs

Odgovorni projektant :
Responsible designer :
Margareta Janković, dia
300 L974 13

Projektant saradnik :
Associated project designer :
Lazar Biorac, m.arh

Investitor :
Investor :
MTU Maintenance Serbia d.o.o.
Vladimira Popovića 6, Novi Beograd, Republika Srbija

Objekat :
Building:
Kompleks za remont motora aviona MTU Maintenance Serbia
opština Stara Pazova, AP Vojvodina, Republika Srbija
Na parcelama 5650/7 i 5650/11 K.O. Nova Pazova

Dokumentacija:
Building:
IDR- IDEJNO REŠENJE

Crtež:
Drawing:
OBJEKAT 7
NADSTREŠNICA ZA PUŠAČE 4
OSNOVA PR. + KROVA, PRESECI, IZGLEDI

Br. ugovora:
Contract No: .

DATUM:
Date: MART 2020.

RAZMERA:
Scale: 1:100

BROJ LISTA:
Sheet No: 13

Sva prava zaštićena. Nijedan deo ovog crteža ne može se reprodukovati ili prenositi u bilo kojoj formi bilo kojim sredstvom, bez pismene dozvole nosioca autorskog prava.

All rights reserved. No part of this drawing may be reproduced or transmitted in any forms by any means without written permission of the copyright holder.

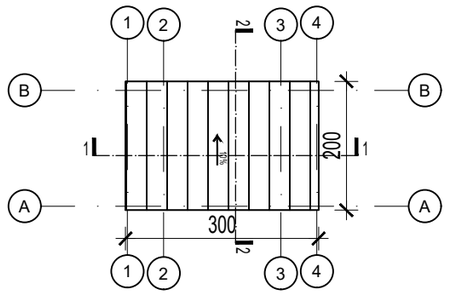

OSNOVA KROVA

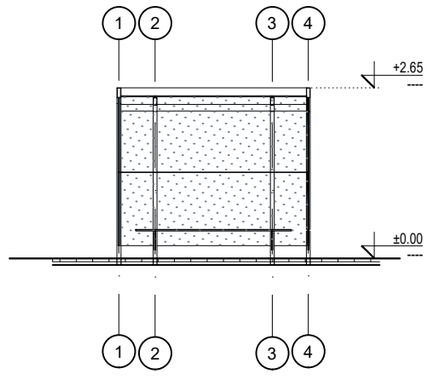

SEVEROZAPADNA FASADA

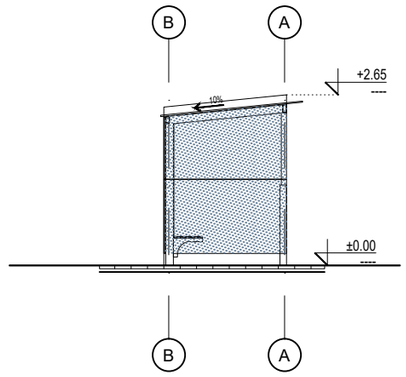

JUGOISTOČNA FASADA

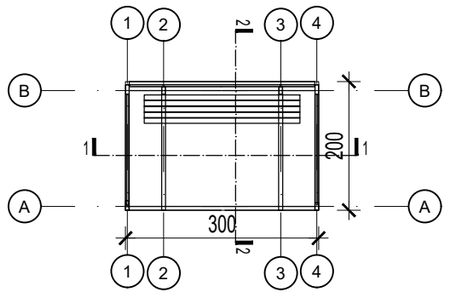

OSNOVA PRIZEMLJA

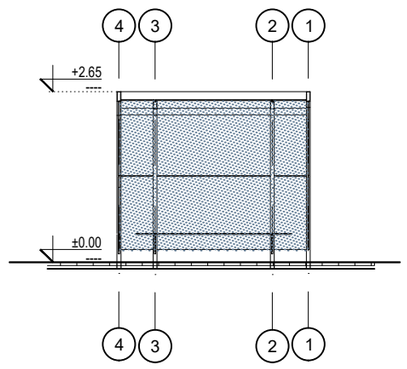

JUGOZAPADNA FASADA

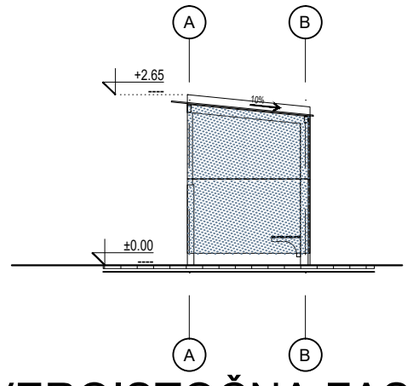

SEVEROISTOČNA FASADA

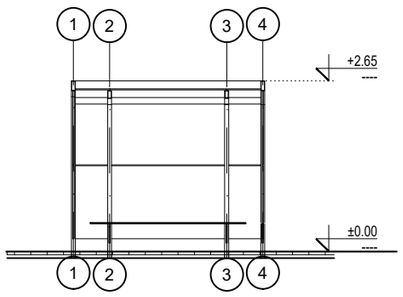

PRESEK 1-1

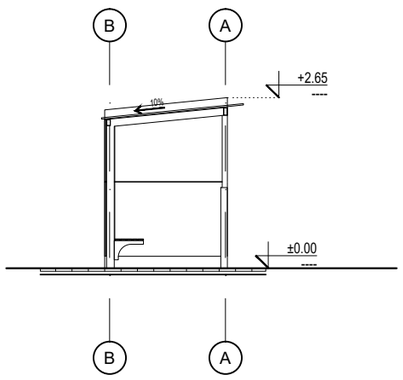

PRESEK 2-2

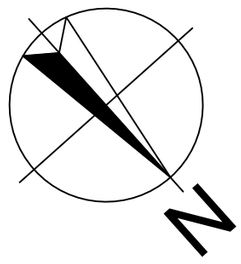

NADSTREŠNICA ZA PUŠAČE 5	
BRUTO POVRŠINA	6,0 m²

ENERGOGROUP
Preduzeće za inženjering, projektovanje, izgradnju i usluge d.o.o

Neznanog junaka 7
11000 Beograd, Srbija
tel. +381(0) 11 71 55 000
fax. +381(0) 11 71 55 017
mail: office@energogroup.rs
www.energogroup.rs

Odgovorni projektant :
Responsible designer :
Margareta Janković, dia
300 L974 13

Projektant saradnik :
Associated project designer :
Lazar Biorac, m.arh

Investitor :
Investor :
MTU Maintenance Serbia d.o.o.
Vladimira Popovića 6, Novi Beograd, Republika Srbija

Objekat :
Building:
Kompleks za remont motora aviona MTU Maintenance Serbia
opština Stara Pazova, AP Vojvodina, Republika Srbija
Na parcelama 5650/7 i 5650/11 K.O. Nova Pazova

Dokumentacija:
Building:
IDR- IDEJNO REŠENJE

Crtež:
Drawing:
OBJEKAT 8
NADSTREŠNICA ZA PUŠAČE 5
OSNOVA PR. + KROVA, PRESECI, IZGLEDI

Br. ugovora:
Contract No: .

DATUM:
Date: MART 2020.

RAZMERA:
Scale: 1:100

BROJ LISTA:
Sheet No: 14

Sva prava zaštićena. Nijedan deo ovog crteža ne može se reprodukovati ili prenositi u bilo kojoj formi bilo kojim sredstvom, bez pismene dozvole nosioca autorskog prava.

All rights reserved. No part of this drawing may be reproduced or transmitted in any forms by any means without written permission of the copyright holder.

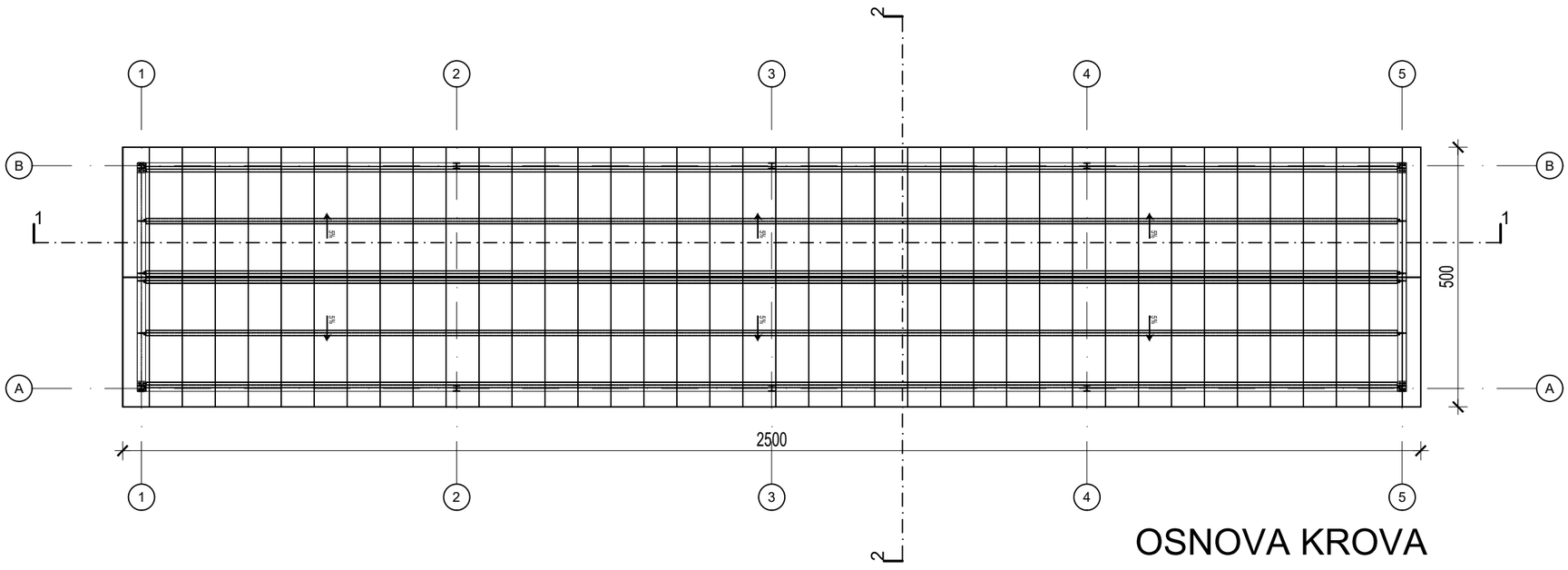

OSNOVA KROVA

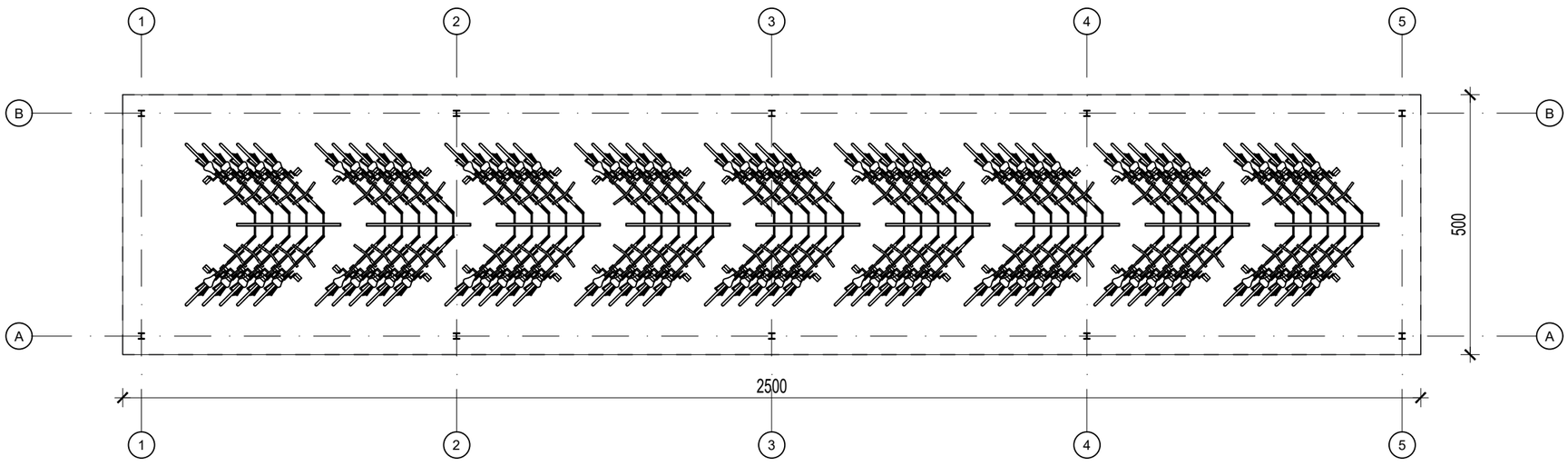

OSNOVA PRIZEMLJA

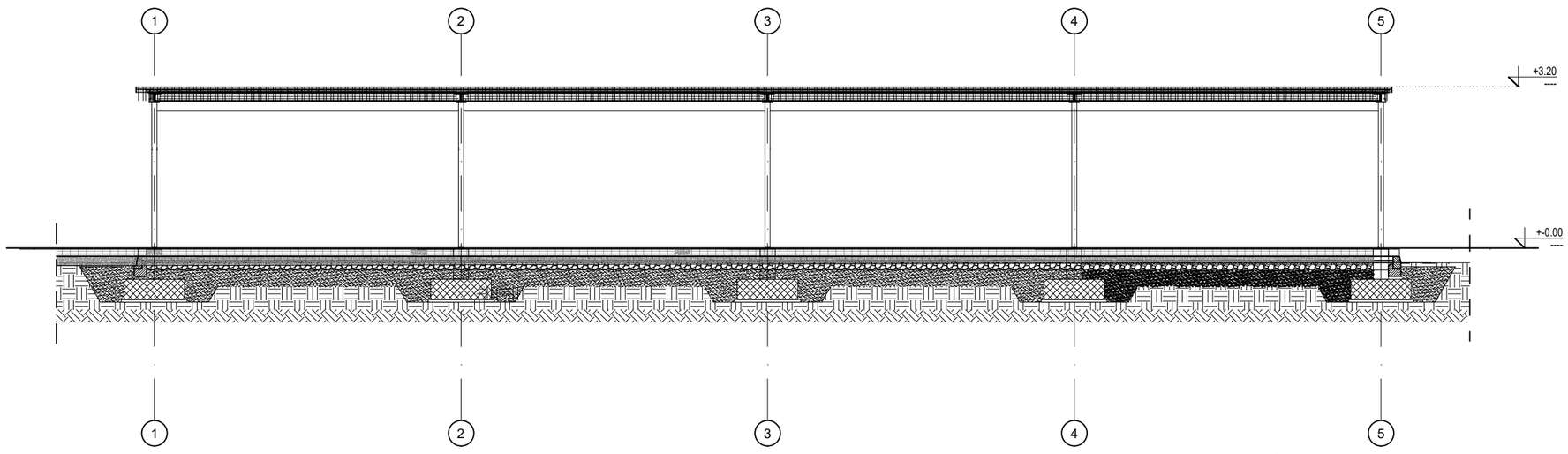

PRESEK 1-1

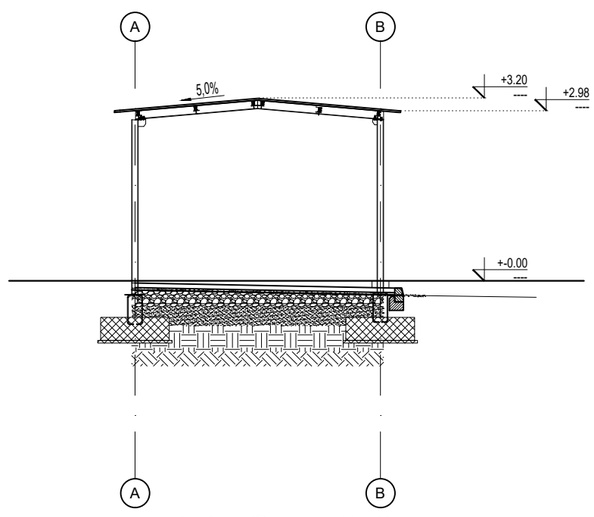

PRESEK 2-2

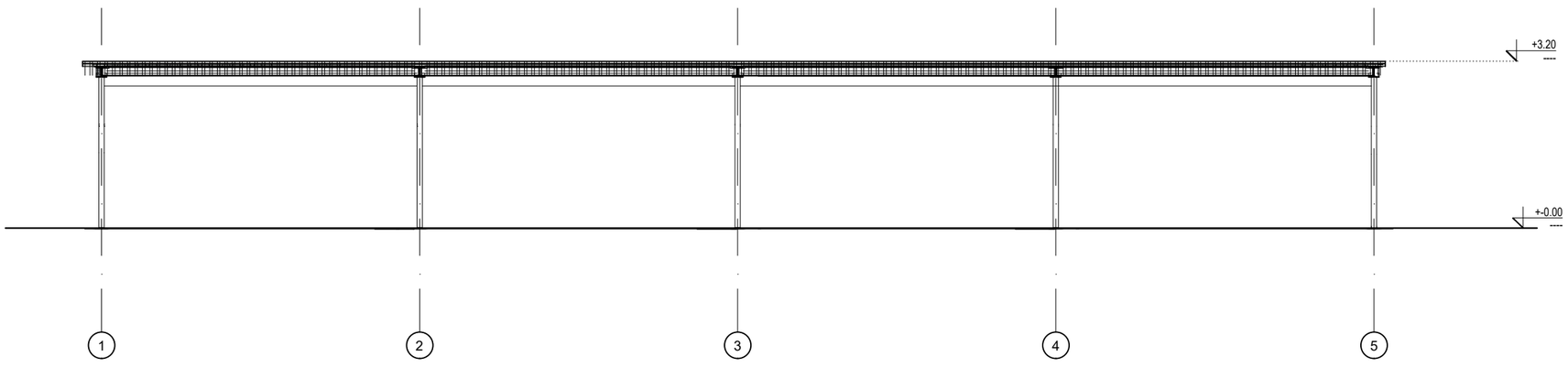

JUGOZAPADNA FASADA

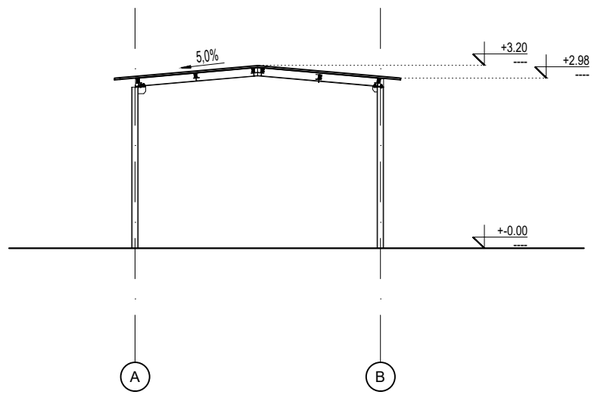

JUGOISTOČNA FASADA

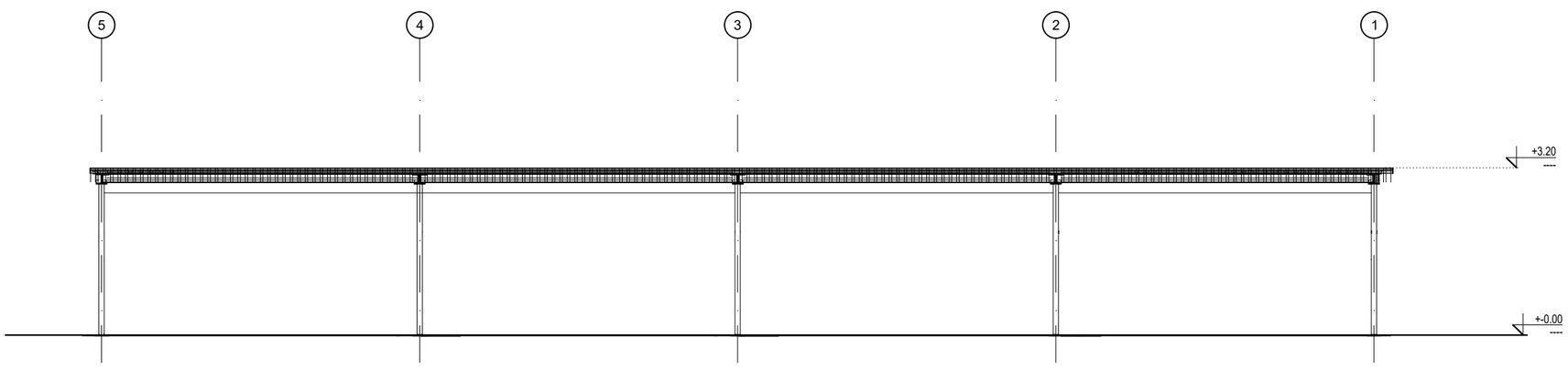

SEVEROISTOČNA FASADA

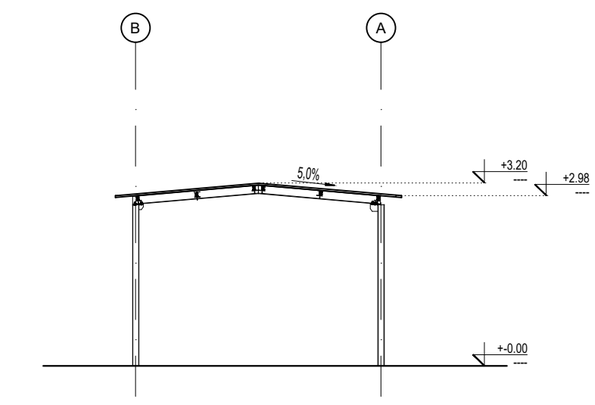

SEVEROZAPADNA FASADA

BICIKLARNIK	
BRUTO POVRŠINA	125,0 m²

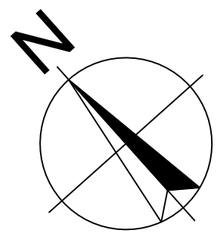

ENERGOGROUP
Preduzeće za inženjering, projektovanje, izgradnju i usluge d.o.o
Neznanog junaka 7
11000 Beograd, Srbija
tel. +381(0) 11 71 55 000
fax. +381(0) 11 71 55 017
mail: office@energogroup.rs
www.energogroup.rs

Odgovorni projektant :
Responsible designer :
Margareta Janković, dia
300 L974 13

Investitor :
Investor :
MTU Maintenance Serbia d.o.o.
Vladimira Popovića 6, Novi Beograd, Republika Srbija

Projektant saradnik :
Associated project designer :
Lazar Biorac, m.arh

Objekat :
Building:
Kompleks za remont motora aviona MTU Maintenance Serbia
opština Stara Pazova, AP Vojvodina, Republika Srbija
Na parcelama 5650/7 i 5650/11 K.O. Nova Pazova

Dokumentacija:
Building:
IDR- IDEJNO REŠENJE

Crtež:
Drawing:
OBJEKAT 9
BICIKLARNIK
OSNOVA PR. + KROVA, PRESECI, IZGLEDI

Br. ugovora: *Contract No:* .	DATUM: *Date:* MART 2020.	RAZMERA: *Scale:* 1:100	BROJ LISTA: *Sheet No:* 15

Sva prava zaštićena. Ni jedan deo ovog crteža ne može se reprodukovati ili prenositi u bilo kojoj formi bilo kojim sredstvom, bez pismene dozvole nosioca autorskog prava.

All rights reserved. No part of this drawing may be reproduced or transmitted in any forms by any means without written permission of the copyright holder.

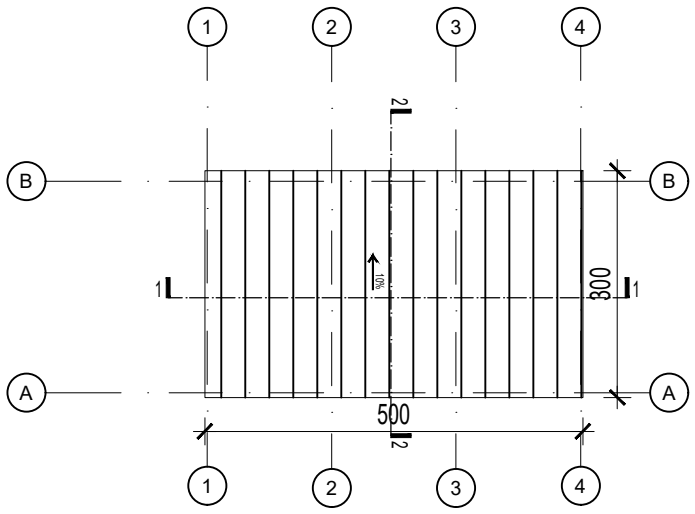

OSNOVA KROVA

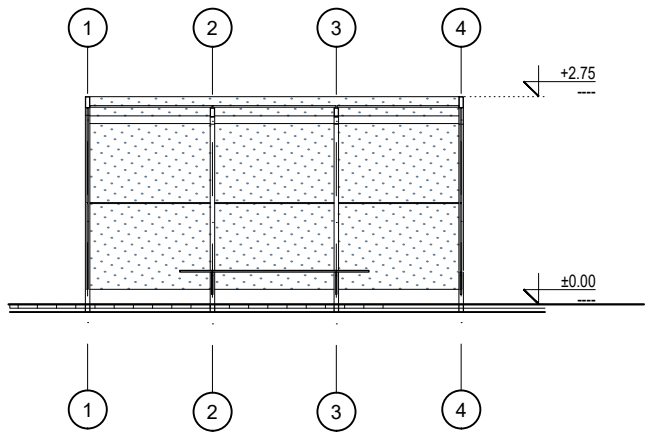

JUGOISTOČNA FASADA

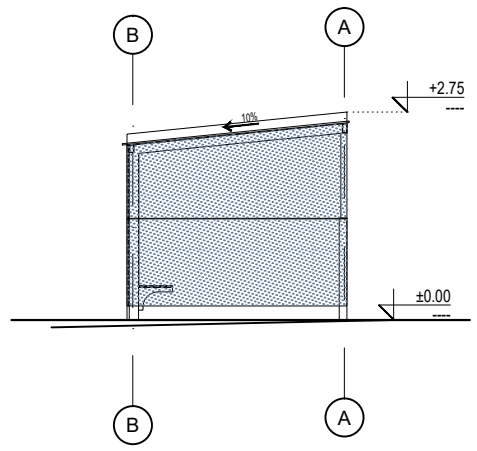

JUGOZAPADNA FASADA

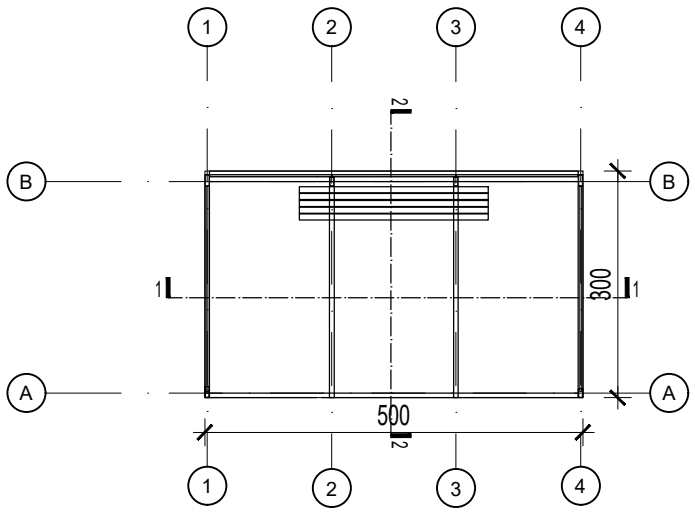

OSNOVA PRIZEMLJA

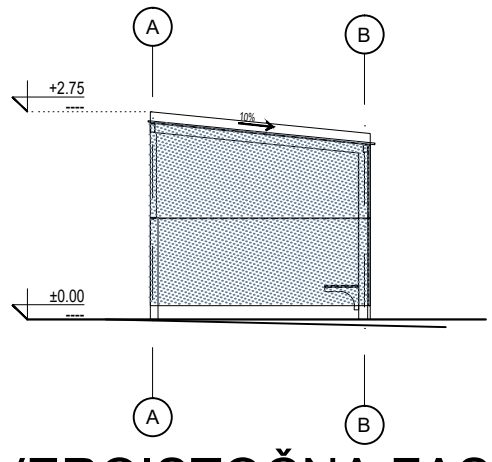

SEVEROISTOČNA FASADA

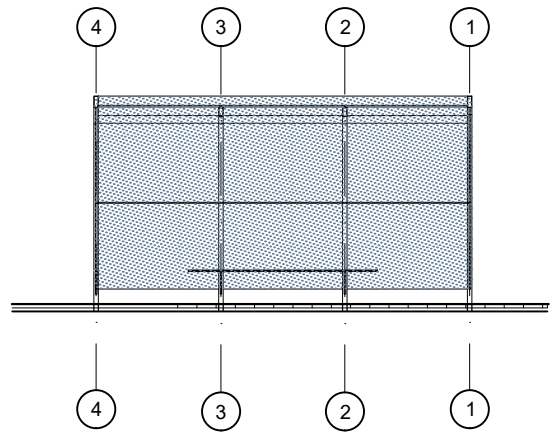

SEVEROZAPADNA FASADA

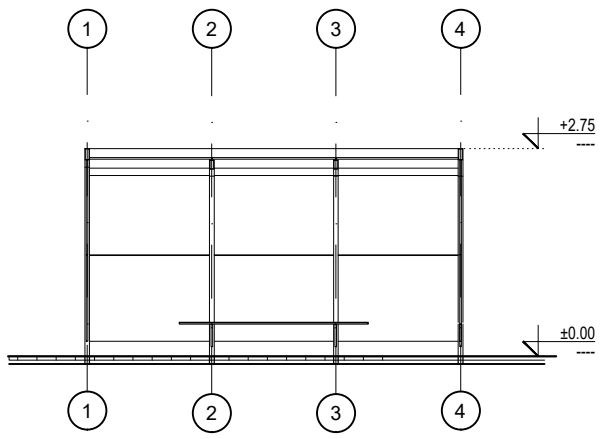

PRESEK 1-1

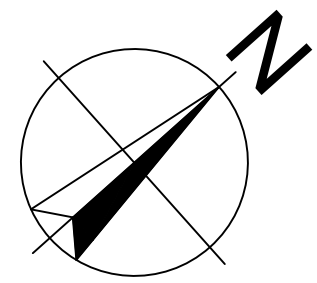

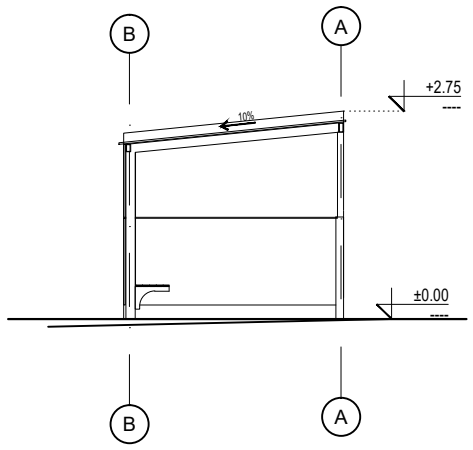

PRESEK 2-2

AUTOBUSKO STAJALIŠTE	
BRUTO POVRŠINA	15,0 m²

ENERGOGROUP
Preduzeće za inženjering, projektovanje, izgradnju i usluge d.o.o

Neznanog junaka 7
11000 Beograd, Srbija
tel. +381(0) 11 71 55 000
fax. +381(0) 11 71 55 017
mail: office@energogroup.rs
www.energogroup.rs

Odgovorni projektant :
Responsible designer :
Margareta Janković, dia
300 L974 13

Projektant saradnik :
Associated project designer :
Lazar Biorac, m.arh

Investitor :
Investor :
MTU Maintenance Serbia d.o.o.
Vladimira Popovića 6, Novi Beograd, Republika Srbija

Objekat :
Building:
Kompleks za remont motora aviona MTU Maintenance Serbia
opština Stara Pazova, AP Vojvodina, Republika Srbija
Na parcelama 5650/7 i 5650/11 K.O. Nova Pazova

Dokumentacija:
Building:
IDR- IDEJNO REŠENJE

Crtež:
Drawing:
OBJEKAT 10
AUTOBUSKO STAJALIŠTE
OSNOVA PR. + KROVA, PRESECI, IZGLEDI

Br. ugovora:
Contract No: .

DATUM:
Date: MART 2020.

RAZMERA:
Scale: 1:100

BROJ LISTA:
Sheet No: 16

Sva prava zasticena. Ni jedan deo ovog crteža ne može se reprodukovati ili prenositi u bilo kojoj formi bilo kojim sredstvom, bez pismene dozvole nosioca autorskog prava.

All rights reserved. No part of this drawing may be reproduced or transmitted in any forms by any means without written permission of the copyright holder.

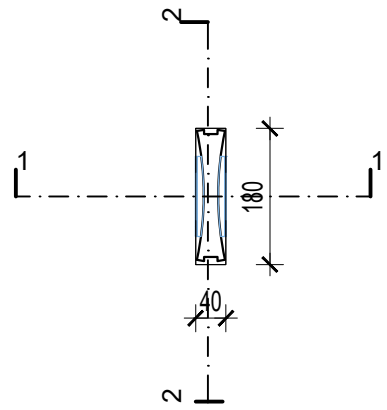

OSNOVA

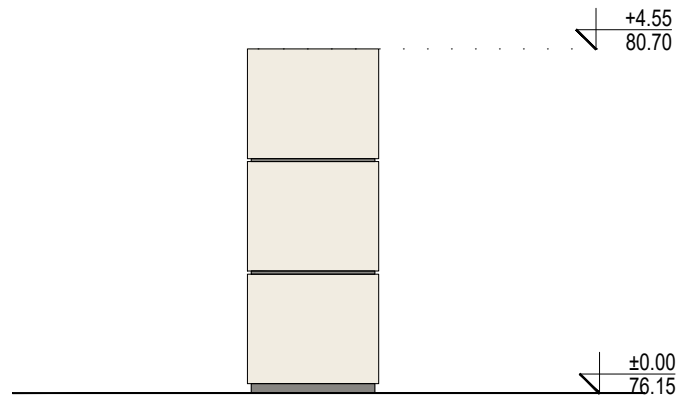

SEVEROZAPADNA FASADA I
JUGOISTOČNA FASADA

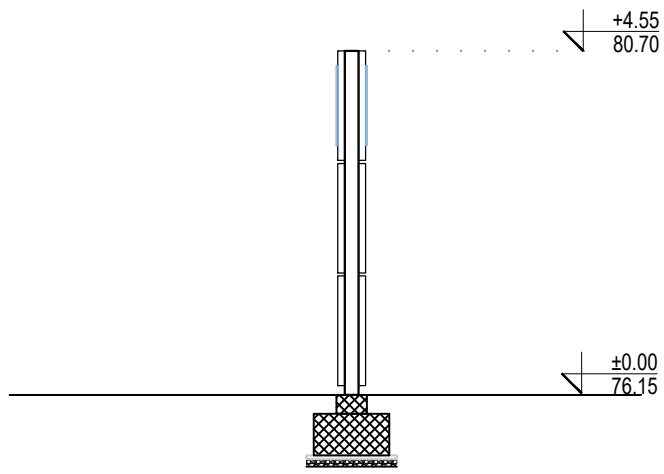

PRESEK 1-1

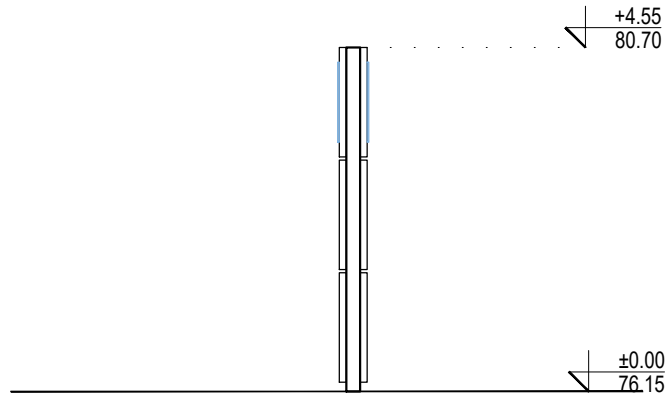

JUGOZAPADNA FASADA I
SEVEROISTOČNA FASADA

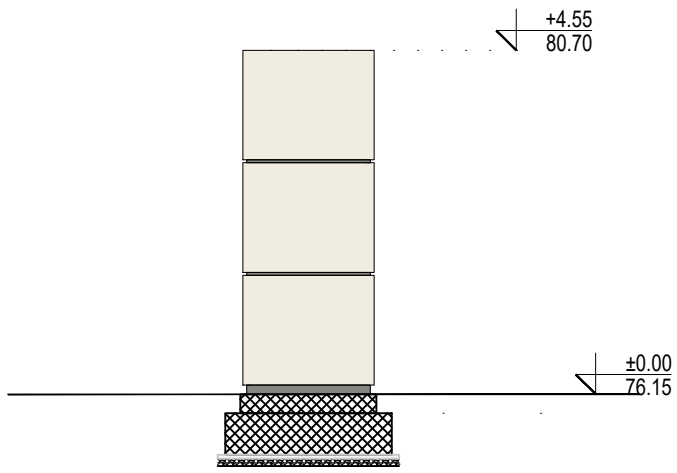

PRESEK 2-2

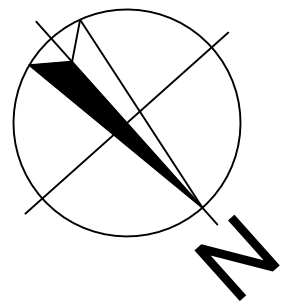

TOTEM 1	
BRUTO POVRŠINA	0,72 m²

ENERGOGROUP
Preduzeće za inženjering, projektovanje, izgradnju i usluge d.o.o

Neznanog junaka 7
11000 Beograd, Srbija
tel. +381(0) 11 71 55 000
fax. +381(0) 11 71 55 017
mail: office@energogroup.rs
www.energogroup.rs

350

Odgovorni projektant : *Responsible designer :* Margareta Janković, dia 300 L974 13		Investitor : *Investor :* MTU Maintenance Serbia d.o.o. Vladimira Popovića 6, Novi Beograd, Republika Srbija
Projektant saradnik : *Associated project designer :* Lazar Biorac, m.arh		Objekat : *Building:* Kompleks za remont motora aviona MTU Maintenance Serbia opština Stara Pazova, AP Vojvodina, Republika Srbija Na parcelama 5650/7 i 5650/11 K.O. Nova Pazova
Dokumentacija: *Building:* IDR- IDEJNO REŠENJE		Crtež: *Drawing:* OBJEKAT 11 TOTEM 1 OSNOVA, PRESECI, IZGLEDI

Br. ugovora: *Contract No:* .	DATUM: *Date:* MART 2020.	RAZMERA: *Scale:* 1:100	BROJ LISTA: *Sheet No:* 17

Sva prava zasticena. Ni jedan deo ovog crteža ne može se reprodukovati ili prenositi u bilo kojoj formi bilo kojim sredstvom, bez pismene dozvole nosioca autorskog prava.

All rights reserved. No part of this drawing may be reproduced or transmitted in any forms by any means without written permission of the copyright holder.

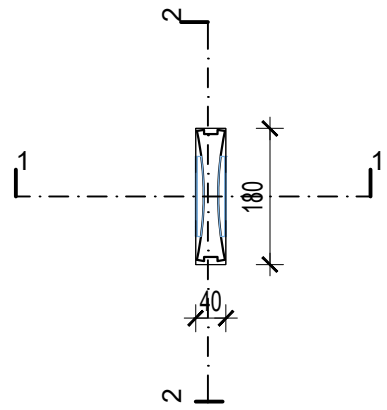

OSNOVA

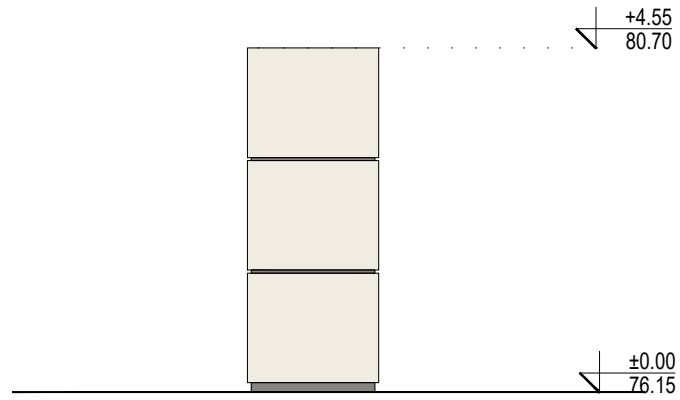

SEVEROZAPADNA FASADA I
JUGOISTOČNA FASADA

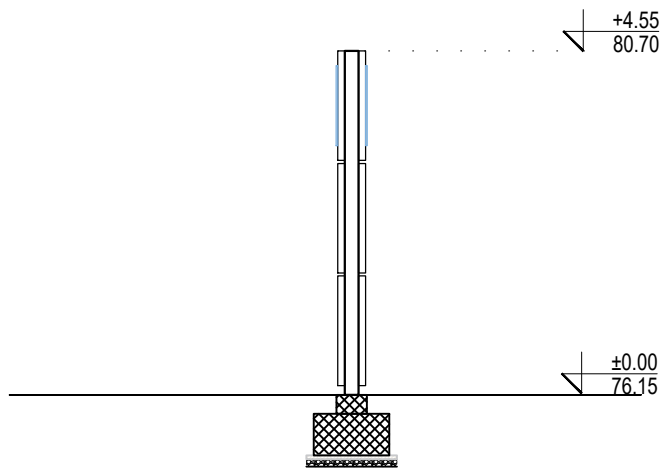

PRESEK 1-1

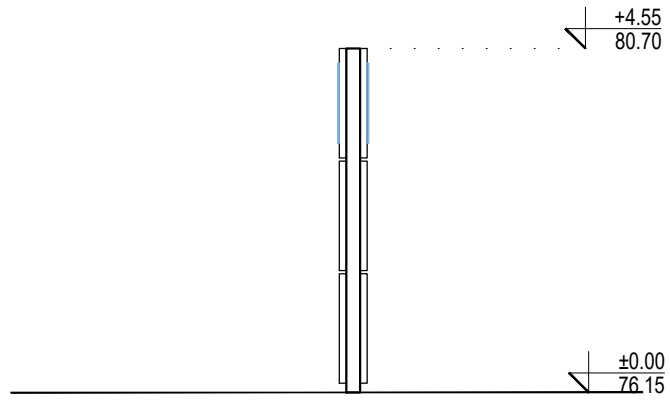

JUGOZAPADNA FASADA I
SEVEROISTOČNA FASADA

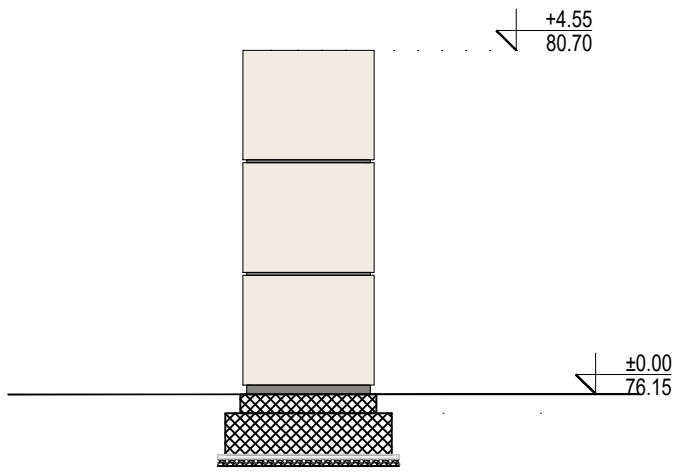

PRESEK 2-2

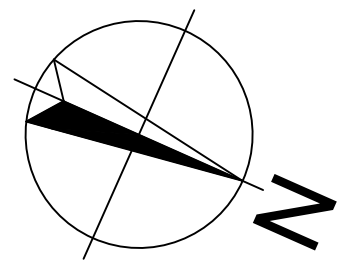

TOTEM 1	
BRUTO POVRŠINA	0,72 m²

EG ENERGOGROUP
Preduzeće za inženjering, projektovanje, izgradnju i usluge d.o.o

Neznanog junaka 7
11000 Beograd, Srbija
tel. +381(0) 11 71 55 000
fax. +381(0) 11 71 55 017
mail: office@energogroup.rs
www.energogroup.rs

Odgovorni projektant :
Responsible designer :

Margareta Janković, dia
300 L974 13

Projektant saradnik :
Associated project designer :

Lazar Biorac, m.arh

Investitor :
Investor :
MTU Maintenance Serbia d.o.o.
Vladimira Popovića 6, Novi Beograd, Republika Srbija

Objekat :
Building:
Kompleks za remont motora aviona MTU Maintenance Serbia
opština Stara Pazova, AP Vojvodina, Republika Srbija
Na parcelama 5650/7 i 5650/11 K.O. Nova Pazova

Dokumentacija:
Building:
IDR- IDEJNO REŠENJE

Crtež:
Drawing:
OBJEKAT 12
TOTEM 2
OSNOVA, PRESECI, IZGLEDI

Br. ugovora:
Contract No: .

DATUM:
Date: MART 2020.

RAZMERA:
Scale: 1:100

BROJ LISTA:
Sheet No: 18

Sva prava zasticena. Ni jedan deo ovog crteža ne može se reprodukovati ili prenositi u bilo kojoj formi bilo kojim sredstvom, bez pismene dozvole nosioca autorskog prava.

All rights reserved. No part of this drawing may be reproduced or transmitted in any forms by any means without written permission of the copyright holder.

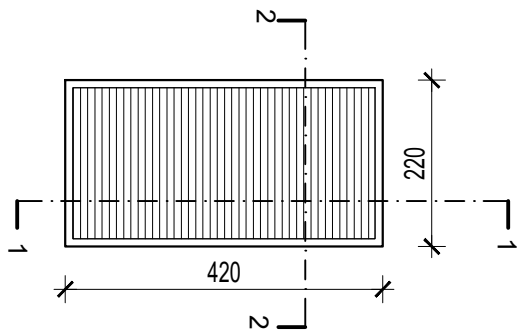

OSNOVA KROVA

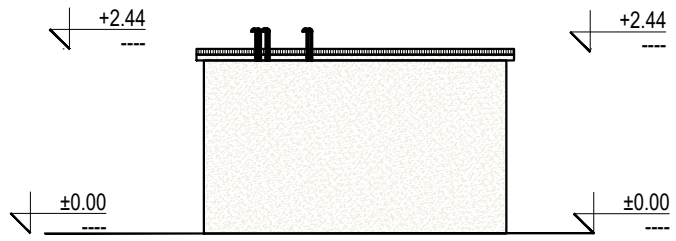

JUGOZAPADNA FASADA

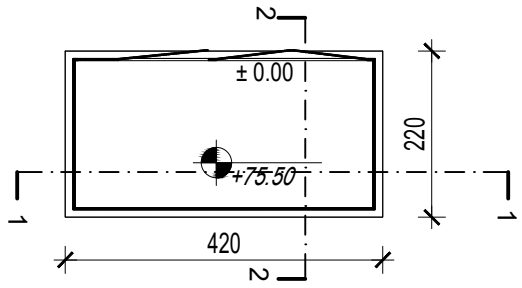

OSNOVA PRIZEMLJA

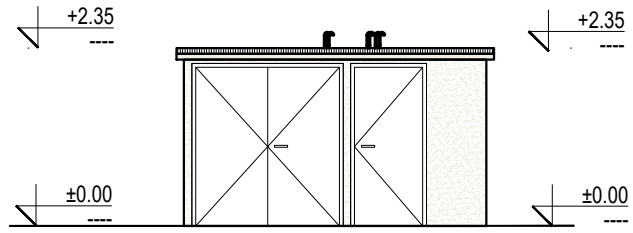

SEVEROISTOČNA FASADA

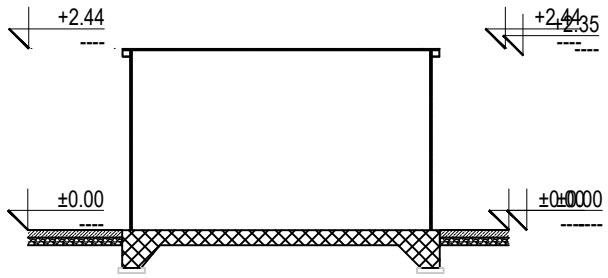

PRESEK 1-1

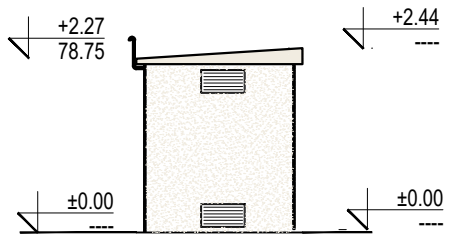

SEVEROZAPADNA FASADA

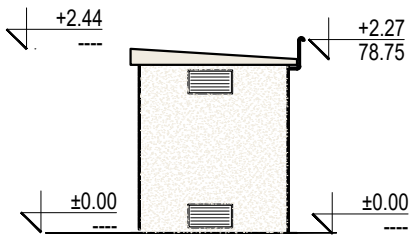

JUGOISTOČNA FASADA

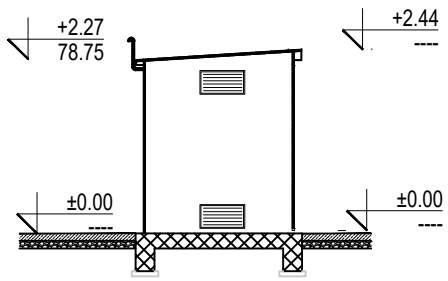

PRESEK 2-2

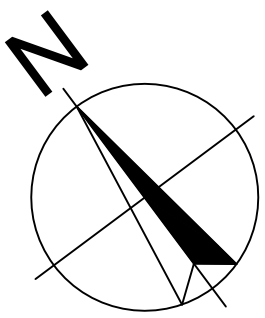

GASNA MERNO REGULACIONA STANICA 1	
BRUTO POVRŠINA	9,24 m²

ENERGOGROUP
Preduzeće za inženjering, projektovanje, izgradnju i usluge d.o.o
Neznanog junaka 7
11000 Beograd, Srbija
tel. +381(0) 11 71 55 000
fax. +381(0) 11 71 55 017
mail: office@energogroup.rs
www.energogroup.rs

Odgovorni projektant :
Responsible designer :
Margareta Janković, dia
300 L974 13

Investitor :
Investor :
MTU Maintenance Serbia d.o.o.
Vladimira Popovića 6, Novi Beograd, Republika Srbija

Projektant saradnik :
Associated project designer :
Lazar Biorac, m.arh

Objekat :
Building:
Kompleks za remont motora aviona MTU Maintenance Serbia
opština Stara Pazova, AP Vojvodina, Republika Srbija
Na parcelama 5650/7 i 5650/11 K.O. Nova Pazova

Dokumentacija:
Building:
IDR- IDEJNO REŠENJE

Crtež:
Drawing:
OBJEKAT 13
GASNA MERNO REGULACIONA STANICA 1
OSNOVA PR. + KROVA, PRESECI, IZGLEDI

Br. ugovora:
Contract No: .

DATUM:
Date: MART 2020.

RAZMERA:
Scale: 1:100

BROJ LISTA:
Sheet No: 19

Sva prava zasticena. Ni jedan deo ovog crteža ne može se reprodukovati ili prenositi u bilo kojoj formi bilo kojim sredstvom, bez pismene dozvole nosioca autorskog prava.

All rights reserved. No part of this drawing may be reproduced or transmitted in any forms by any means without written permission of the copyright holder.

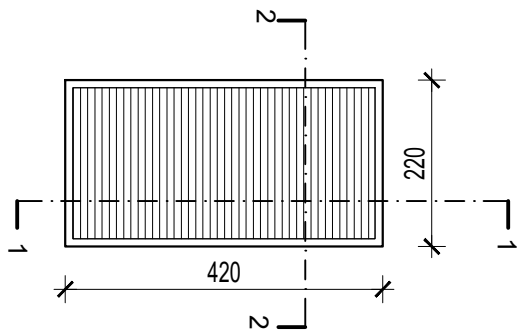

OSNOVA KROVA

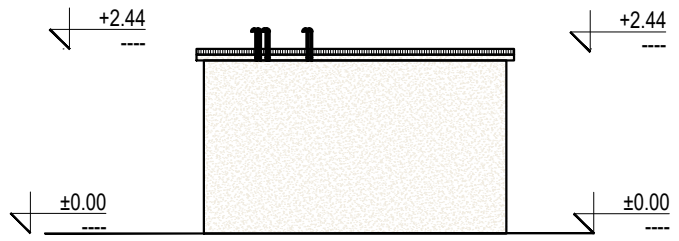

JUGOISTOČNA FASADA

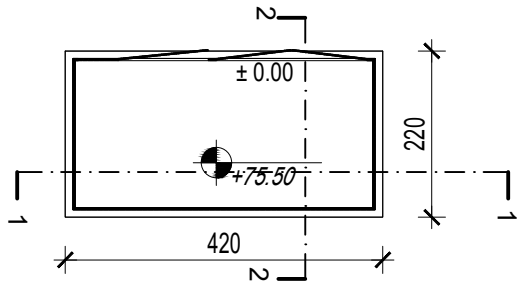

OSNOVA PRIZEMLJA

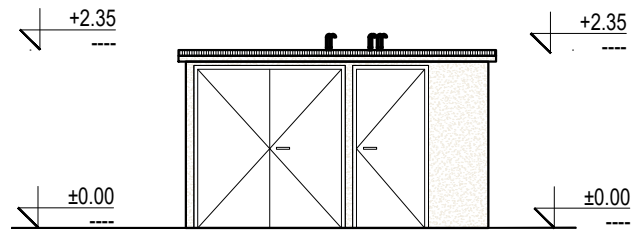

SEVEROZAPADNA FASADA

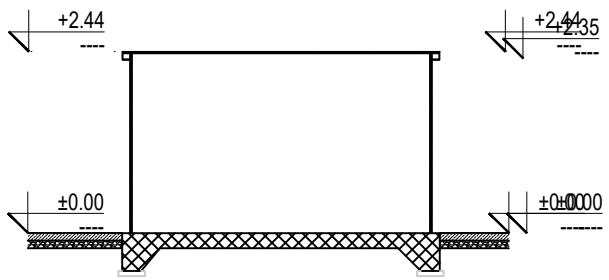

PRESEK 1-1

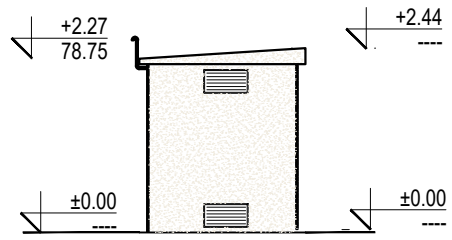

SEVEROISTOČNA FASADA

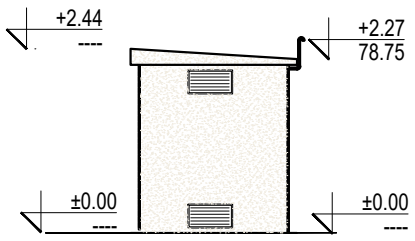

JUGOZAPADNA FASADA

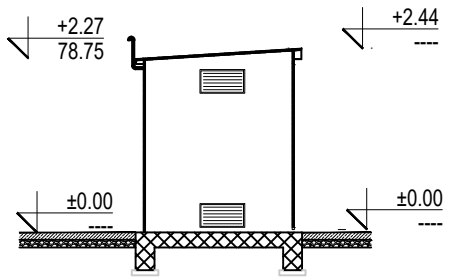

PRESEK 2-2

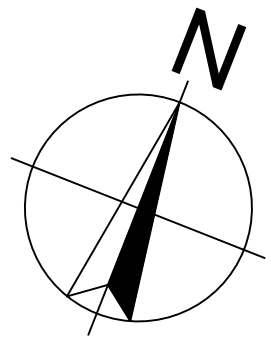

GASNA MERNO REGULACIONA STANICA 2	
BRUTO POVRŠINA	9,24 m²

ENERGOGROUP
Preduzeće za inženjering, projektovanje, izgradnju i usluge d.o.o

Neznanog junaka 7
11000 Beograd, Srbija
tel. +381(0) 11 71 55 000
fax. +381(0) 11 71 55 017
mail: office@energogroup.rs
www.energogroup.rs

Odgovorni projektant :
Responsible designer :
Margareta Janković, dia
300 L974 13

Projektant saradnik :
Associated project designer :
Lazar Biorac, m.arh

Investitor :
Investor :
MTU Maintenance Serbia d.o.o.
Vladimira Popovića 6, Novi Beograd, Republika Srbija

Objekat :
Building:
Kompleks za remont motora aviona MTU Maintenance Serbia
opština Stara Pazova, AP Vojvodina, Republika Srbija
Na parcelama 5650/7 i 5650/11 K.O. Nova Pazova

Dokumentacija:
Building:
IDR- IDEJNO REŠENJE

Crtež:
Drawing:
OBJEKAT 14
GASNA MERNO REGULACIONA STANICA 2
OSNOVA PR. + KROVA, PRESECI, IZGLEDI

Br. ugovora: *Contract No:* .	DATUM: *Date:* MART 2020.	RAZMERA: *Scale:* 1:100	BROJ LISTA: *Sheet No:* 20

Sva prava zasticena. Ni jedan deo ovog crteža ne može se reprodukovati ili prenositi u bilo kojoj formi bilo kojim sredstvom, bez pismene dozvole nosioca autorskog prava.

All rights reserved. No part of this drawing may be reproduced or transmitted in any forms by any means without written permission of the copyright holder.

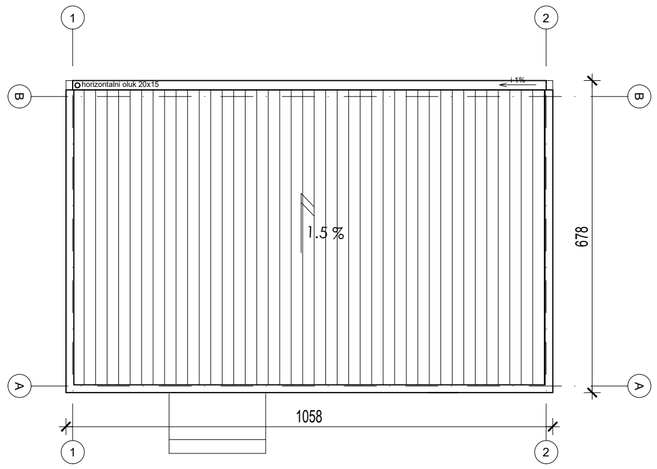

OSNOVA KROVA

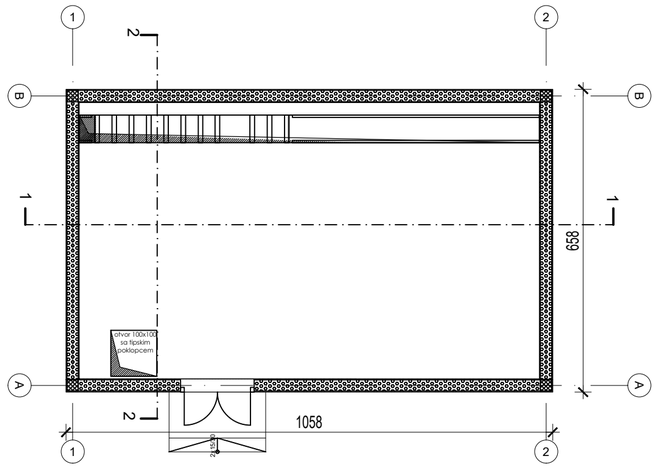

OSNOVA PRIZEMLJA

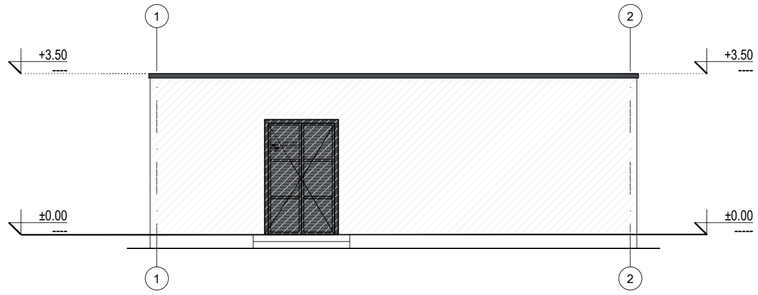

JUGOZAPADNA FASADA

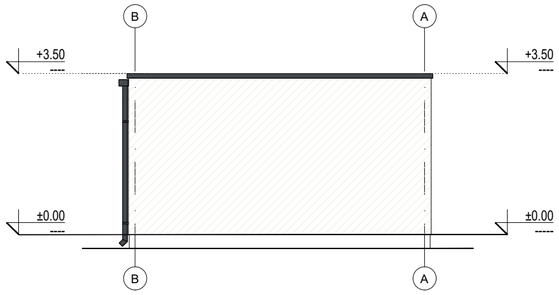

SEVEROZAPADNA FASADA

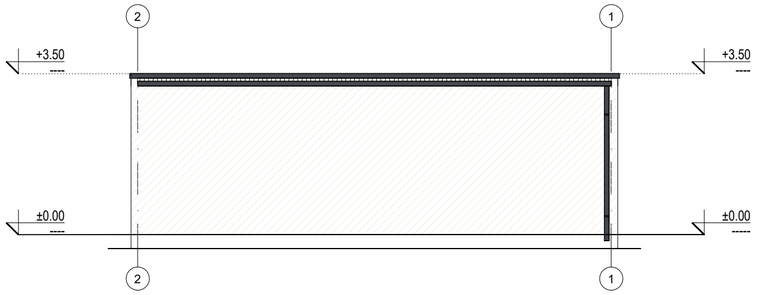

SEVEROISTOČNA FASADA

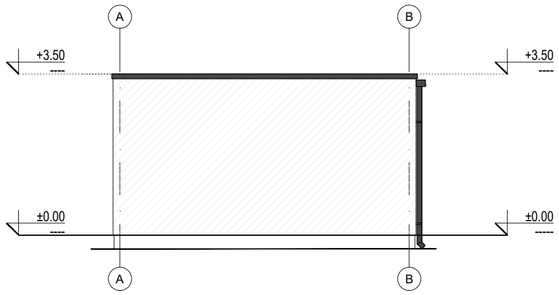

JUGOISTOČNA FASADA

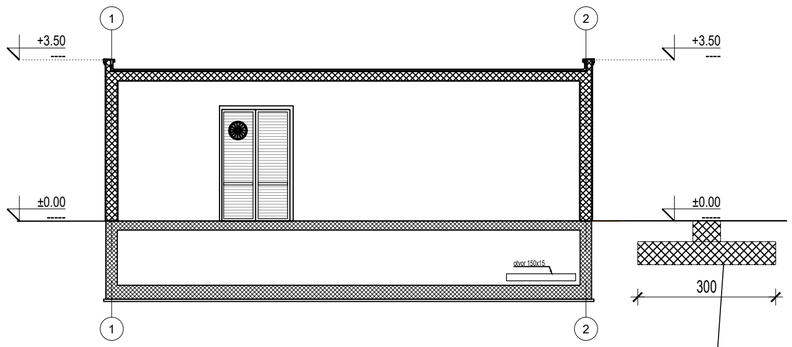

PRESEK 1-1

temelj 300 x 300 cm za montažu antenskog stuba

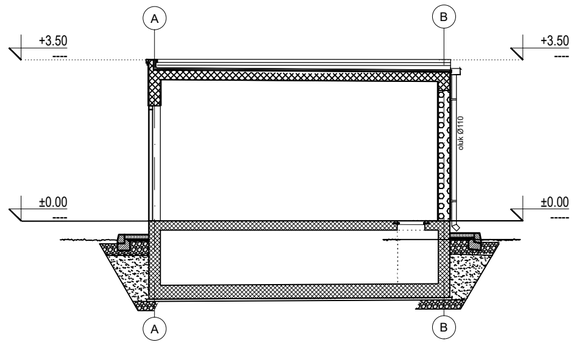

PRESEK 2-2

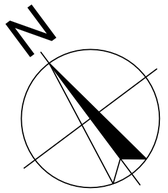

RAZVODNO POSTROJENJE 20 KV	
BRUTO POVRŠINA	71,73 m²

ENERGOGROUP
Preduzeće za inženjering, projektovanje, izgradnju i usluge d.o.o

Neznanog junaka 7
11000 Beograd, Srbija
tel. +381(0) 11 71 55 000
fax. +381(0) 11 71 55 017
mail: office@energogroup.rs
www.energogroup.rs

Odgovorni projektant :
Responsible designer :
Margareta Janković, dia
300 L974 13

Projektant saradnik :
Associated project designer :
Lazar Biorac, m.arh

Investitor :
Investor :
MTU Maintenance Serbia d.o.o.
Vladimira Popovića 6, Novi Beograd, Republika Srbija

Objekat :
Building:
Kompleks za remont motora aviona MTU Maintenance Serbia
opština Stara Pazova, AP Vojvodina, Republika Srbija
Na parcelama 5650/7 i 5650/11 K.O. Nova Pazova

Dokumentacija:
Building:
IDR- IDEJNO REŠENJE

Crtež:
Drawing:
OBJEKAT 15
RAZVODNO POSTROJENJE 20 KV
OSNOVA PR. + KROVA, PRESECI, IZGLEDI

Br. ugovora:
Contract No: .

DATUM:
Date: MART 2020.

RAZMERA:
Scale: 1:100

BROJ LISTA:
Sheet No: 21

Sva prava zaštićena. Ni jedan deo ovog crteža ne može se reprodukovati ili prenositi u bilo kojoj formi bilo kojim sredstvom, bez pismene dozvole nosioca autorskog prava.

All rights reserved. No part of this drawing may be reproduced or transmitted in any forms by any means without written permission of the copyright holder.

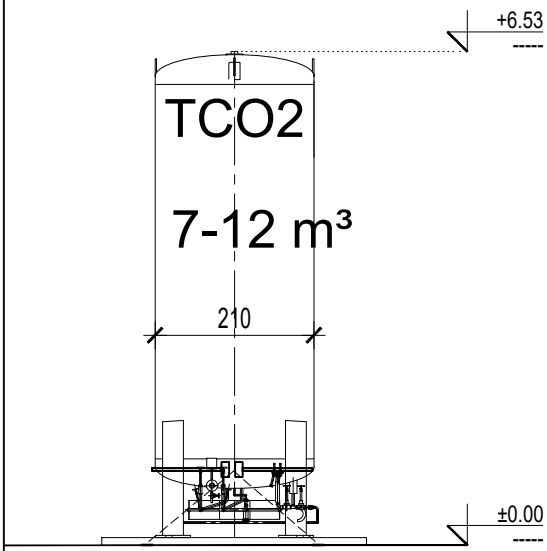

IZGLED

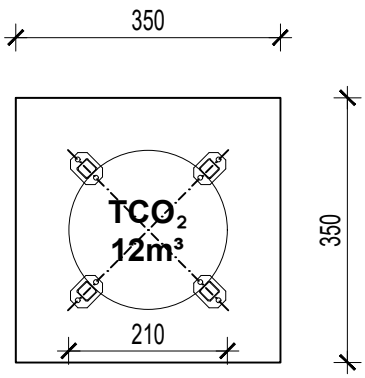

OSNOVA

TANK ZA CO2	
BRUTO POVRŠINA	12,25 m²

ENERGOGROUP
Preduzeće za inženjering, projektovanje, izgradnju i usluge d.o.o

Neznanog junaka 7
11000 Beograd, Srbija
tel. +381(0) 11 71 55 000
fax. +381(0) 11 71 55 017
mail: office@energogroup.rs
www.energogroup.rs

Odgovorni projektant :
Responsible designer :

Margareta Janković, dia
300 L974 13

Investitor :
Investor :

MTU Maintenance Serbia d.o.o.
Vladimira Popovića 6, Novi Beograd, Republika Srbija

Projektant saradnik :
Associated project designer :

Lazar Biorac, m.arh

Objekat :
Building:

Kompleks za remont motora aviona MTU Maintenance Serbia
opština Stara Pazova, AP Vojvodina, Republika Srbija
Na parcelama 5650/7 i 5650/11 K.O. Nova Pazova

Dokumentacija:
Building:

IDR- IDEJNO REŠENJE

Crtež:
Drawing:

OBJEKAT 16
TANK ZA CO2
OSNOVA, IZGLED

Br. ugovora: *Contract No:* .	DATUM: *Date:* MART 2020.	RAZMERA: *Scale:* 1:100	BROJ LISTA: *Sheet No:* 22

Sva prava zasticena. Ni jedan deo ovog crteža ne može se reprodukovati ili prenositi u bilo kojoj formi bilo kojim sredstvom, bez pismene dozvole nosioca autorskog prava.

All rights reserved. No part of this drawing may be reproduced or transmitted in any forms by any means without written permission of the copyright holder.

1-3 m³

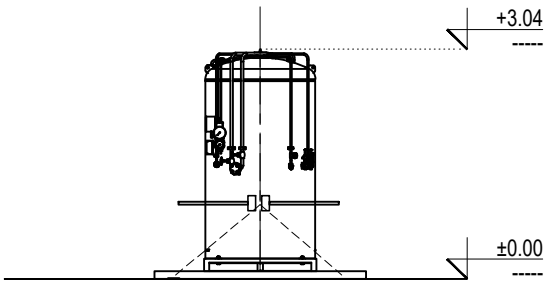

IZGLED

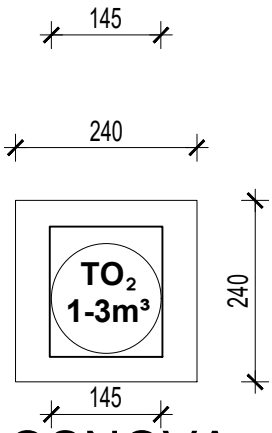

OSNOVA

TANK ZA O2	
BRUTO POVRŠINA	5,76 m²

ENERGOGROUP
Preduzeće za inženjering, projektovanje, izgradnju i usluge d.o.o

Neznanog junaka 7
11000 Beograd, Srbija
tel. +381(0) 11 71 55 000
fax. +381(0) 11 71 55 017
mail: office@energogroup.rs
www.energogroup.rs

Odgovorni projektant :
Responsible designer :

Margareta Janković, dia
300 L974 13

Investitor :
Investor :

MTU Maintenance Serbia d.o.o.
Vladimira Popovića 6, Novi Beograd, Republika Srbija

Projektant saradnik :
Associated project designer :

Lazar Biorac, m.arh

Objekat :
Building:

Kompleks za remont motora aviona MTU Maintenance Serbia
opština Stara Pazova, AP Vojvodina, Republika Srbija
Na parcelama 5650/7 i 5650/11 K.O. Nova Pazova

Dokumentacija:
Building:

IDR- IDEJNO REŠENJE

Crtež:
Drawing:

OBJEKAT 17
TANK ZA O2
OSNOVA, IZGLED

Br. ugovora: *Contract No:* .	DATUM: *Date:* MART 2020.	RAZMERA: *Scale:* 1:100	BROJ LISTA: *Sheet No:* 23

Sva prava zasticena. Ni jedan deo ovog crteža ne može se reprodukovati ili prenositi u bilo kojoj formi bilo kojim sredstvom, bez pismene dozvole nosioca autorskog prava.

All rights reserved. No part of this drawing may be reproduced or transmitted in any forms by any means without written permission of the copyright holder.

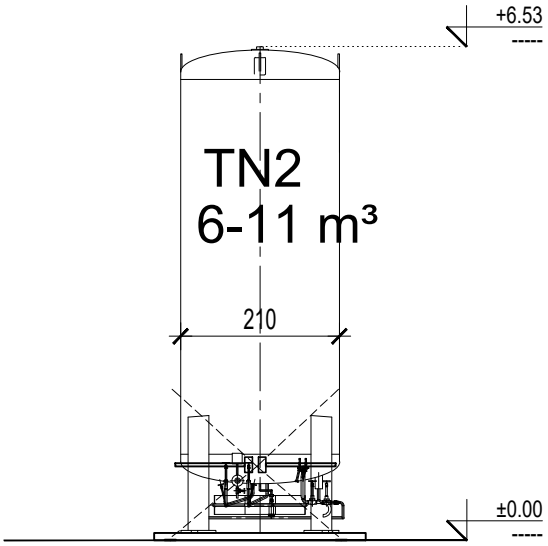

IZGLED

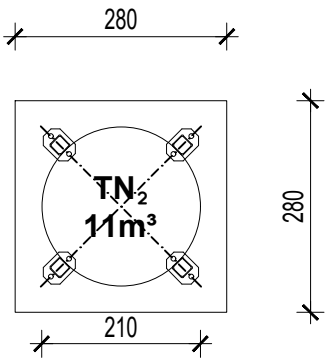

OSNOVA

TANK ZA N2	
BRUTO POVRŠINA	7,84m²

ENERGOGROUP
Preduzeće za inženjering, projektovanje, izgradnju i usluge d.o.o

Neznanog junaka 7
11000 Beograd, Srbija
tel. +381(0) 11 71 55 000
fax. +381(0) 11 71 55 017
mail: office@energogroup.rs
www.energogroup.rs

Odgovorni projektant :
Responsible designer :
Margareta Janković, dia
300 L974 13

Projektant saradnik :
Associated project designer :
Lazar Biorac, m.arh

Investitor :
Investor :
MTU Maintenance Serbia d.o.o.
Vladimira Popovića 6, Novi Beograd, Republika Srbija

Objekat :
Building:
Kompleks za remont motora aviona MTU Maintenance Serbia
opština Stara Pazova, AP Vojvodina, Republika Srbija
Na parcelama 5650/7 i 5650/11 K.O. Nova Pazova

Dokumentacija:
Building:
IDR- IDEJNO REŠENJE

Crtež:
Drawing:
OBJEKAT 18
TANK ZA N2
OSNOVA, IZGLED

Br. ugovora:
Contract No: .

DATUM:
Date: MART 2020.

RAZMERA:
Scale: 1:100

BROJ LISTA:
Sheet No: 24

Sva prava zasticena. Ni jedan deo ovog crteža ne može se reprodukovati ili prenositi u bilo kojoj formi bilo kojim sredstvom, bez pismene dozvole nosioca autorskog prava.

All rights reserved. No part of this drawing may be reproduced or transmitted in any forms by any means without written permission of the copyright holder.

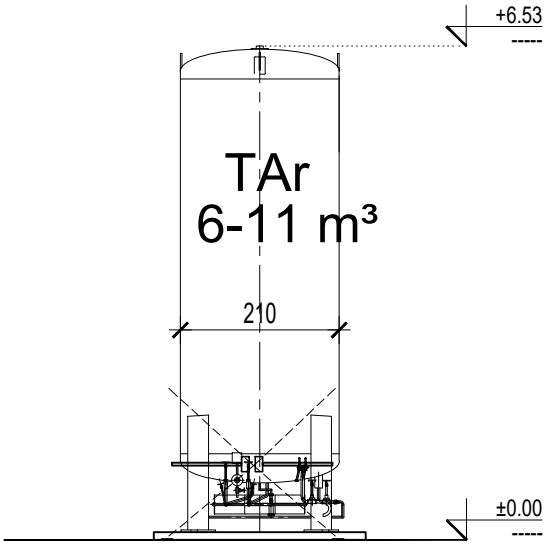

IZGLED

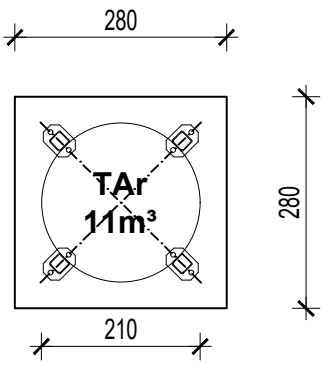

OSNOVA

TANK ZA Ar	
BRUTO POVRŠINA	7,84 m²

ENERGOGROUP
Preduzeće za inženjering, projektovanje, izgradnju i usluge d.o.o

Neznanog junaka 7
11000 Beograd, Srbija
tel. +381(0) 11 71 55 000
fax. +381(0) 11 71 55 017
mail: office@energogroup.rs
www.energogroup.rs

Odgovorni projektant :
Responsible designer :

Margareta Janković, dia
300 L974 13

Investitor :
Investor :

MTU Maintenance Serbia d.o.o.
Vladimira Popovića 6, Novi Beograd, Republika Srbija

Projektant saradnik :
Associated project designer :

Lazar Biorac, m.arh

Objekat :
Building:

Kompleks za remont motora aviona MTU Maintenance Serbia
opština Stara Pazova, AP Vojvodina, Republika Srbija
Na parcelama 5650/7 i 5650/11 K.O. Nova Pazova

Dokumentacija:
Building:

IDR- IDEJNO REŠENJE

Crtež:
Drawing:

OBJEKAT 19
TANK ZA Ar
OSNOVA, IZGLED

Br. ugovora:
Contract No: .

DATUM:
Date: MART 2020.

RAZMERA:
Scale: 1:100

BROJ LISTA:
Sheet No: 25

Sva prava zasticena. Ni jedan deo ovog crteža ne može se reprodukovati ili prenositi u bilo kojoj formi bilo kojim sredstvom, bez pismene dozvole nosioca autorskog prava.

All rights reserved. No part of this drawing may be reproduced or transmitted in any forms by any means without written permission of the copyright holder.

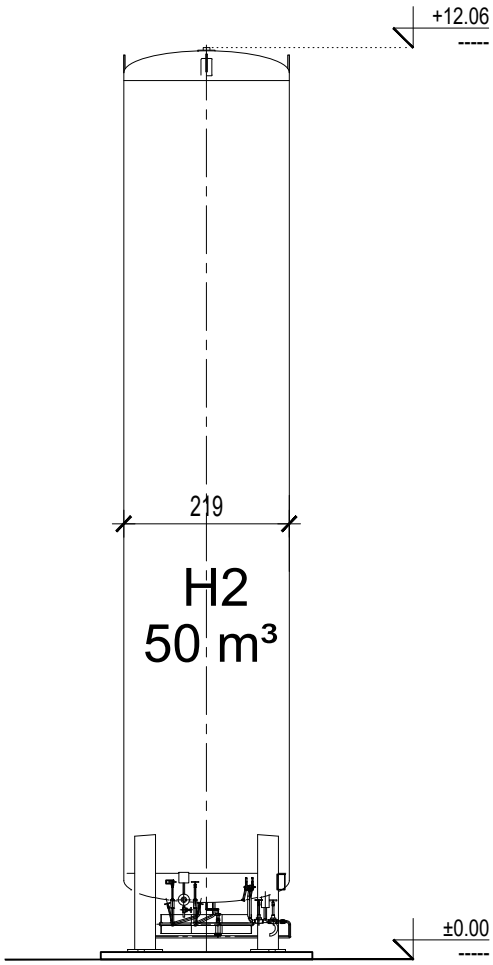

IZGLED

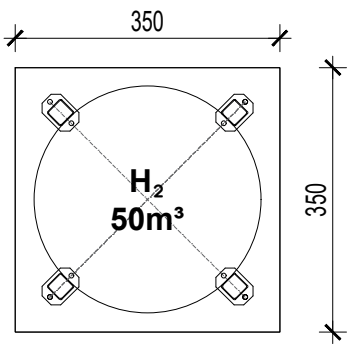

TANK ZA H2	
BRUTO POVRŠINA	12,25 m²

ENERGOGROUP
Preduzeće za inženjering, projektovanje, izgradnju i usluge d.o.o

Neznanog junaka 7
11000 Beograd, Srbija
tel. +381(0) 11 71 55 000
fax. +381(0) 11 71 55 017
mail: office@energogroup.rs
www.energogroup.rs

Odgovorni projektant :
Responsible designer :
Margareta Janković, dia
300 L974 13

Investitor :
Investor :
MTU Maintenance Serbia d.o.o.
Vladimira Popovića 6, Novi Beograd, Republika Srbija

Projektant saradnik :
Associated project designer :
Lazar Biorac, m.arh

Objekat :
Building:
Kompleks za remont motora aviona MTU Maintenance Serbia
opština Stara Pazova, AP Vojvodina, Republika Srbija
Na parcelama 5650/7 i 5650/11 K.O. Nova Pazova

Dokumentacija:
Building:
IDR- IDEJNO REŠENJE

Crtež:
Drawing:
OBJEKAT 20
TANK ZA H2
OSNOVA, IZGLED

Br. ugovora:
Contract No: .

DATUM:
Date: MART 2020.

RAZMERA:
Scale: 1:100

BROJ LISTA:
Sheet No: 26

Sva prava zasticena. Ni jedan deo ovog crteža ne može se reprodukovati ili prenositi u bilo kojoj formi bilo kojim sredstvom, bez pismene dozvole nosioca autorskog prava.

All rights reserved. No part of this drawing may be reproduced or transmitted in any forms by any means without written permission of the copyright holder.

izgled

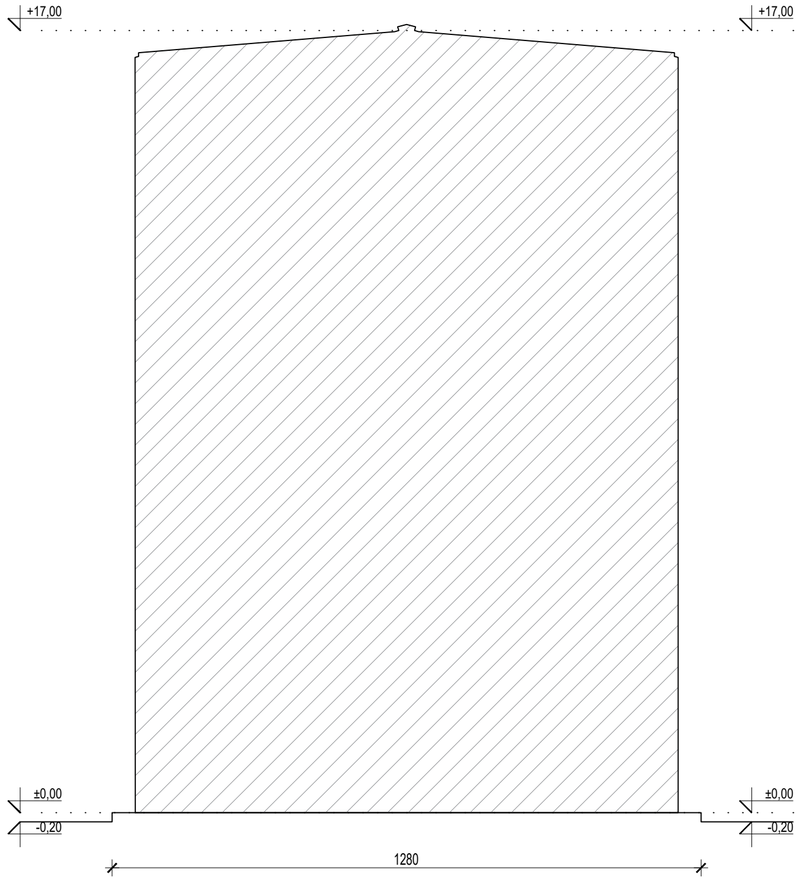

presek 1-1

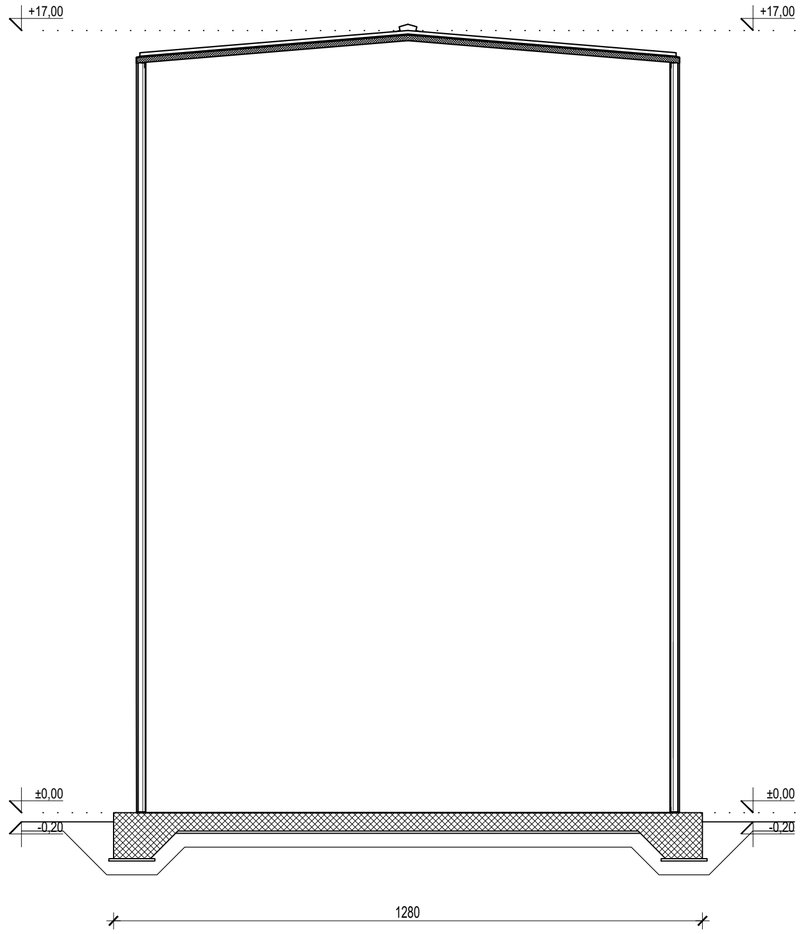

osnova

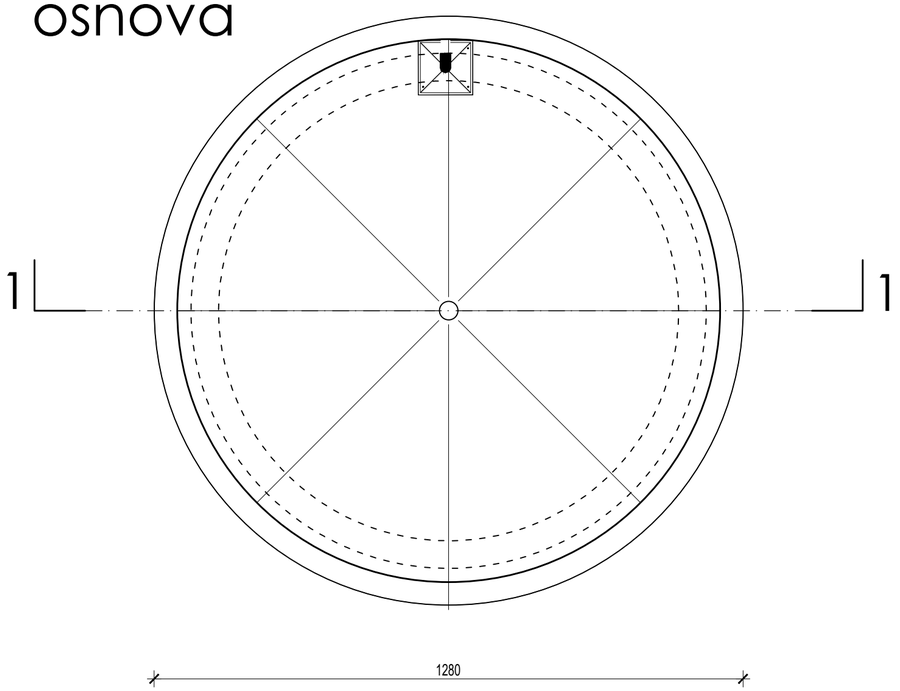

TANK ZA SPRINKLER 1	
BRUTO POVRŠINA	128,68 m²

EG ENERGOGROUP
Preduzeće za inženjering, projektovanje, izgradnju i usluge d.o.o

Neznanog junaka 7
11000 Beograd, Srbija
tel. +381(0) 11 71 55 000
fax. +381(0) 11 71 55 017
mail: office@energogroup.rs
www.energogroup.rs

Odgovorni projektant :
Responsible designer :

Margareta Janković, dia
300 L974 13

Projektant saradnik :
Associated project designer :

Lazar Biorac, m.arh

Investitor :
Investor :

MTU Maintenance Serbia d.o.o.
Vladimira Popovića 6, Novi Beograd, Republika Srbija

Objekat :
Building:

Kompleks za remont motora aviona MTU Maintenance Serbia
opština Stara Pazova, AP Vojvodina, Republika Srbija
Na parcelama 5650/7 i 5650/11 K.O. Nova Pazova

Dokumentacija:
Building:

IDR- IDEJNO REŠENJE

Crtež:
Drawing:

OBJEKAT 21
TANK ZA SPRINKLER 1
OSNOVA, PRESEK, IZGLED

Br. ugovora:
Contract No: .

DATUM:
Date: MART 2020.

RAZMERA:
Scale: 1:100

BROJ LISTA:
Sheet No: 27

Sva prava zaštićena. Ni jedan deo ovog crteža ne može se reprodukovati ili prenositi u bilo kojoj formi bilo kojim sredstvom, bez pismene dozvole nosioca autorskog prava.

All rights reserved. No part of this drawing may be reproduced or transmitted in any forms by any means without written permission of the copyright holder.

izgled

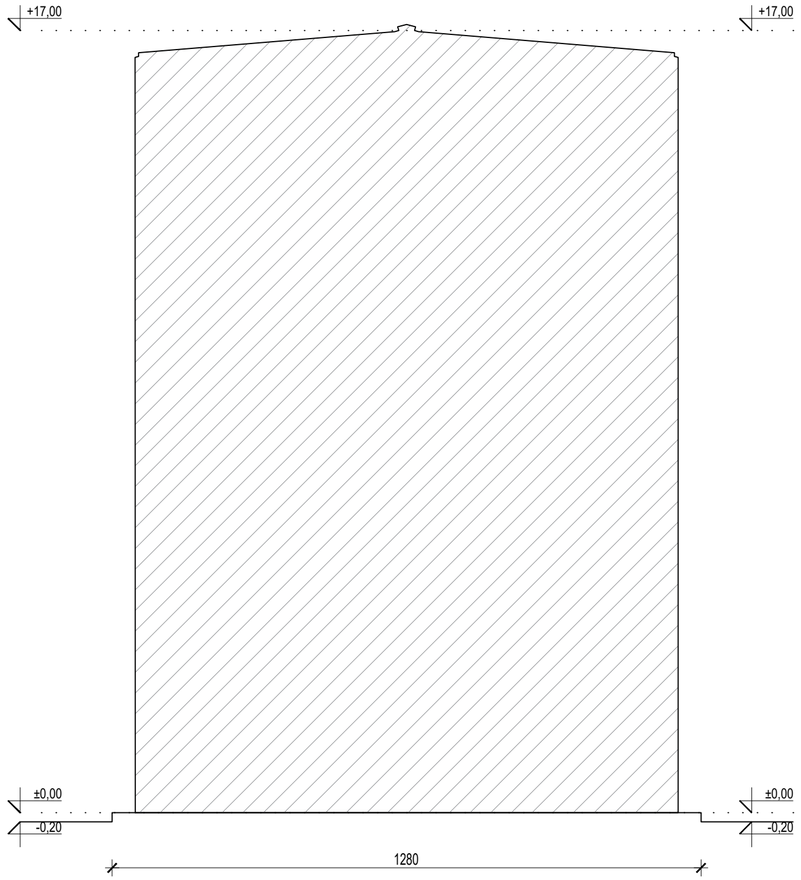

presek 1-1

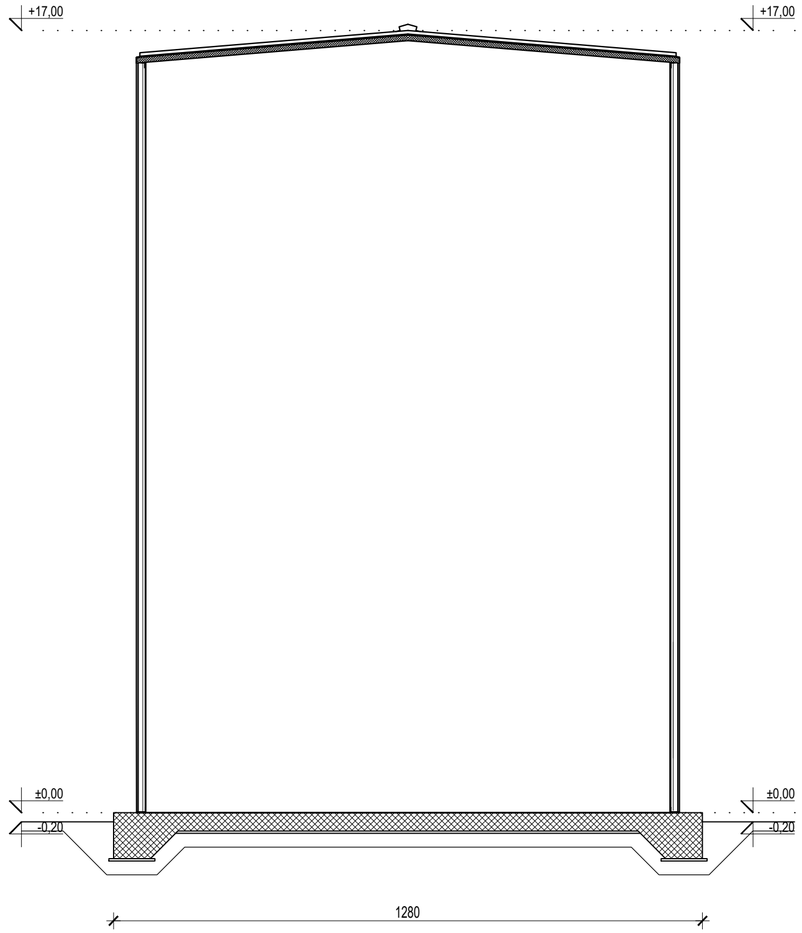

osnova

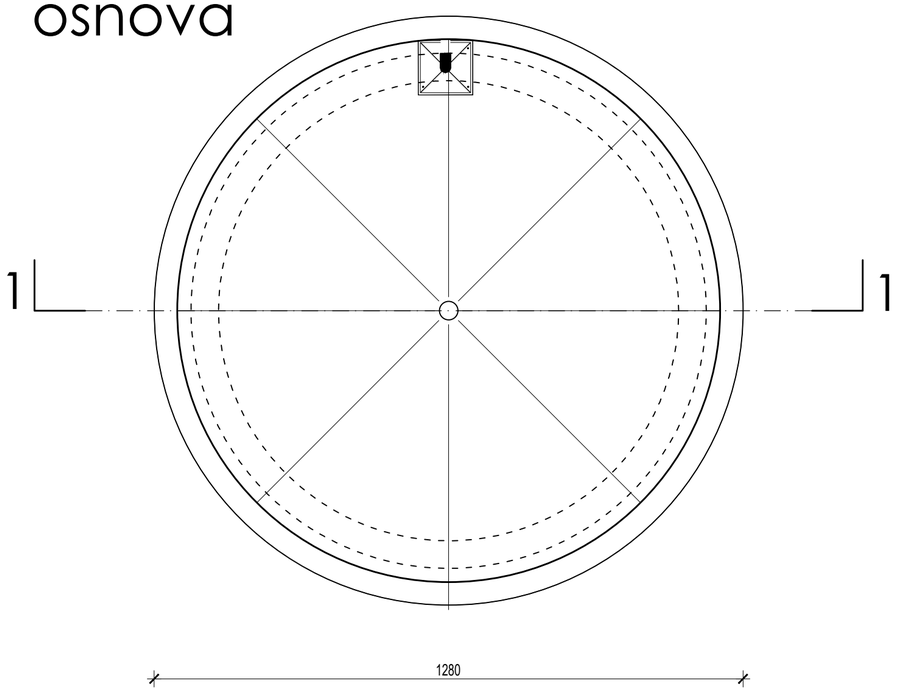

TANK ZA SPRINKLER 2	
BRUTO POVRŠINA	128,68 m²

EG ENERGOGROUP
Preduzeće za inženjering, projektovanje, izgradnju i usluge d.o.o

Neznanog junaka 7
11000 Beograd, Srbija
tel. +381(0) 11 71 55 000
fax. +381(0) 11 71 55 017
mail: office@energogroup.rs
www.energogroup.rs

Odgovorni projektant :
Responsible designer :

Margareta Janković, dia
300 L974 13

Projektant saradnik :
Associated project designer :

Lazar Biorac, m.arh

Investitor :
Investor :

MTU Maintenance Serbia d.o.o.
Vladimira Popovića 6, Novi Beograd, Republika Srbija

Objekat :
Building:

Kompleks za remont motora aviona MTU Maintenance Serbia
opština Stara Pazova, AP Vojvodina, Republika Srbija
Na parcelama 5650/7 i 5650/11 K.O. Nova Pazova

Dokumentacija:
Building:

IDR- IDEJNO REŠENJE

Crtež:
Drawing:

OBJEKAT 22
TANK ZA SPRINKLER 2
OSNOVA, PRESEK, IZGLED

Br. ugovora:
Contract No: .

DATUM:
Date: MART 2020.

RAZMERA:
Scale: 1:100

BROJ LISTA:
Sheet No: 28

Sva prava zaštićena. Ni jedan deo ovog crteža ne može se reprodukovati ili prenositi u bilo kojoj formi bilo kojim sredstvom, bez pismene dozvole nosioca autorskog prava.

All rights reserved. No part of this drawing may be reproduced or transmitted in any forms by any means without written permission of the copyright holder.

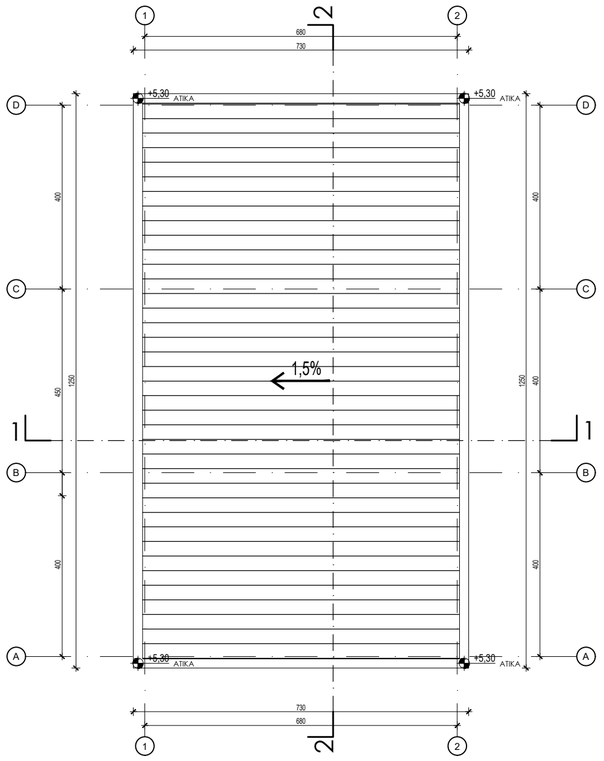

OSNOVA KROVA

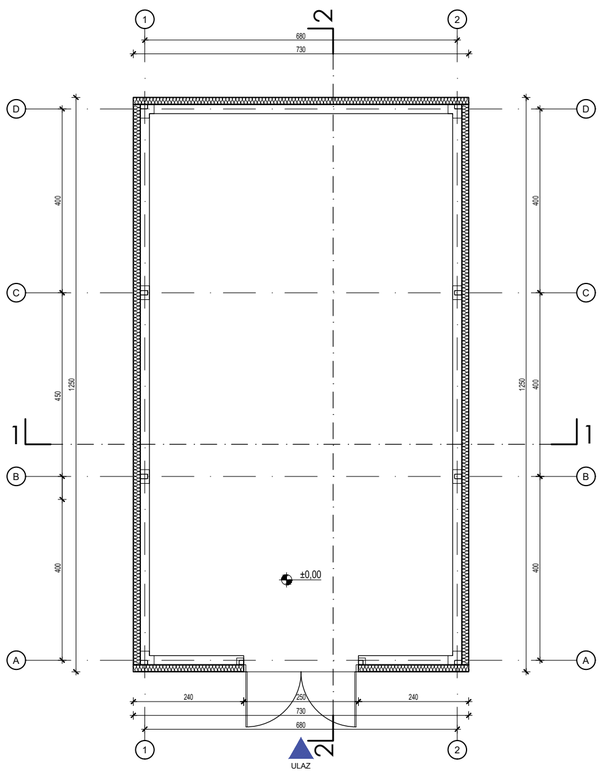

OSNOVA PRIZEMLJA

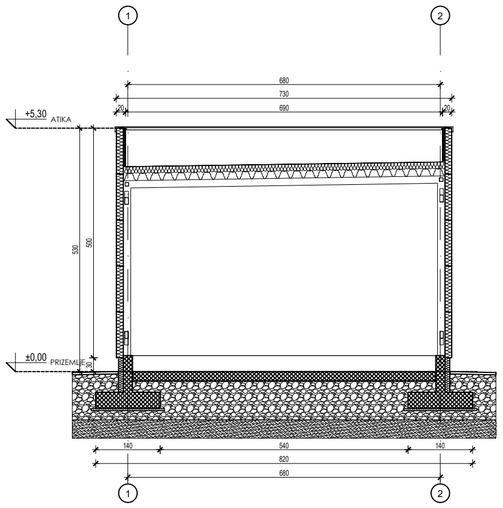

PRESEK 1-1

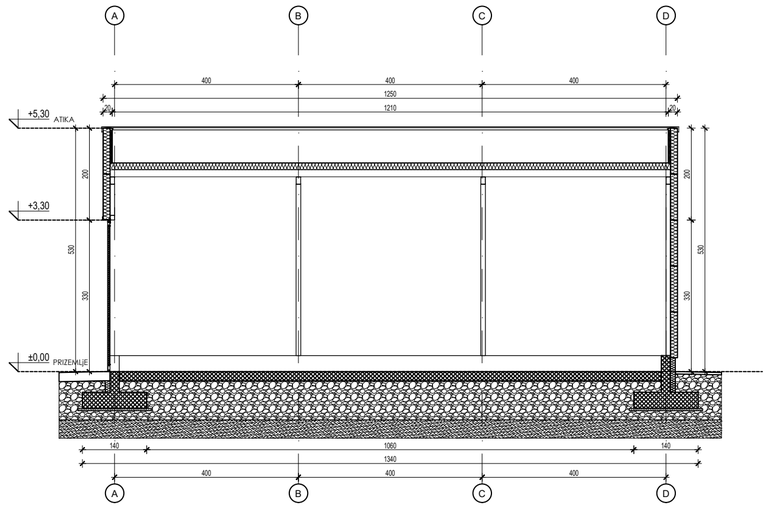

PRESEK 2-2

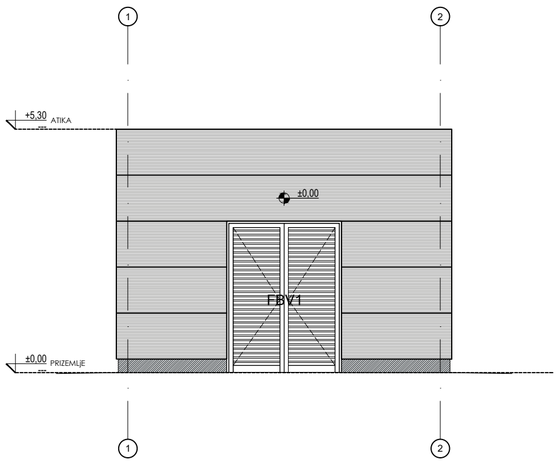

SEVEROISTOČNA FASADA

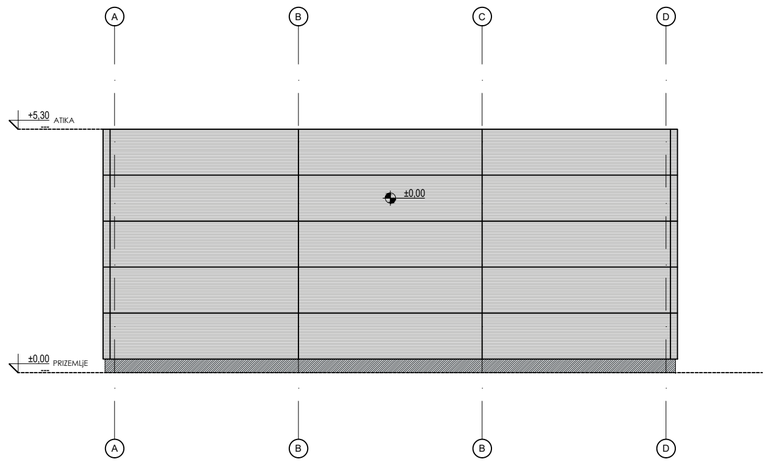

SEVEROZAPADNA FASADA

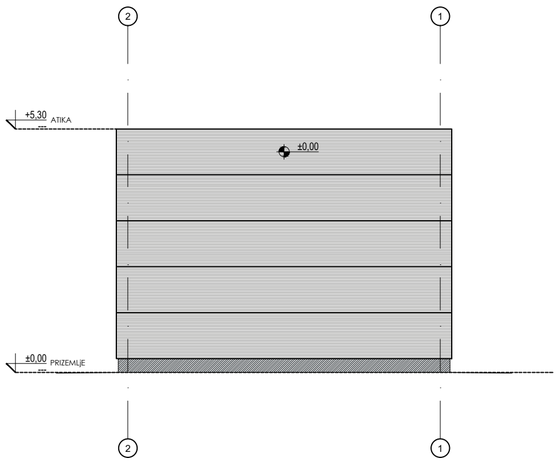

JUGOZAPADNA FASADA

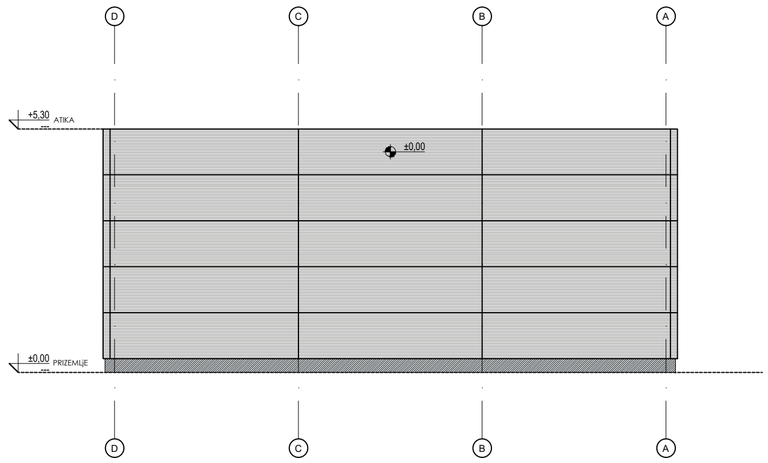

JUGOISTOČNA FASADA

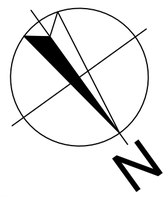

PUMPNA STANICA ZA SPRINKLER	
BRUTO POVRŠINA	91,25 m²

ENERGOGROUP
Preduzeće za inženjering, projektovanje, izgradnju i usluge d.o.o

Neznanog junaka 7
11000 Beograd, Srbija
tel. +381(0) 11 71 55 000
fax. +381(0) 11 71 55 017
mail: office@energogroup.rs
www.energogroup.rs

Odgovorni projektant :
Responsible designer :
Margareta Janković, dia
300 L974 13

Projektant saradnik :
Associated project designer :
Lazar Biorac, m.arh

Investitor :
Investor :
MTU Maintenance Serbia d.o.o.
Vladimira Popovića 6, Novi Beograd, Republika Srbija

Objekat :
Building:
Kompleks za remont motora aviona MTU Maintenance Serbia
opština Stara Pazova, AP Vojvodina, Republika Srbija
Na parcelama 5650/7 i 5650/11 K.O. Nova Pazova

Dokumentacija:
Building:
IDR- IDEJNO REŠENJE

Crtež:
Drawing:
OBJEKAT 23
PUMPNA STANICA ZA SPRINKLER
OSNOVA PR. + KROVA, PRESECI, IZGLEDI

Br. ugovora: *Contract No:* .
DATUM: *Date:* MART 2020.
RAZMERA: *Scale:* 1:100
BROJ LISTA: *Sheet No:* 29

Sva prava zaštićena. Ni jedan deo ovog crteža ne može se reproducirati ili prenositi u bilo kojoj formi bilo kojim sredstvom, bez pismene dozvole nosioca autorskog prava.

All rights reserved. No part of this drawing may be reproduced or transmitted in any forms by any means without written permission of the copyright holder.

izgled

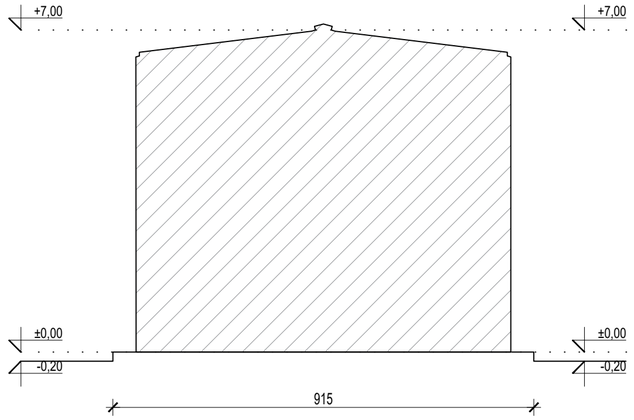

presek 1-1

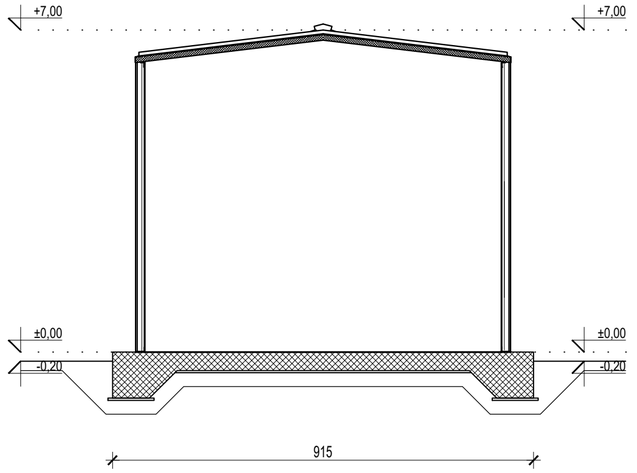

osnova prizemlja

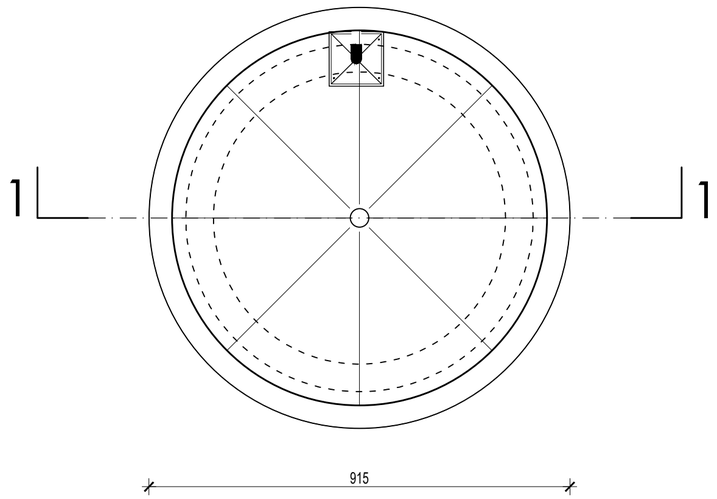

TANK ZA HIDRANTSKU MREŽU	
BRUTO POVRŠINA	65,76 m²

ENERGOGROUP
Preduzeće za inženjering, projektovanje, izgradnju i usluge d.o.o

Neznanog junaka 7
11000 Beograd, Srbija
tel. +381(0) 11 71 55 000
fax. +381(0) 11 71 55 017
mail: office@energogroup.rs
www.energogroup.rs

Odgovorni projektant :
Responsible designer :

Margareta Janković, dia
300 L974 13

Projektant saradnik :
Associated project designer :

Lazar Biorac, m.arh

Investitor :
Investor :

MTU Maintenance Serbia d.o.o.
Vladimira Popovića 6, Novi Beograd, Republika Srbija

Objekat :
Building:

Kompleks za remont motora aviona MTU Maintenance Serbia
opština Stara Pazova, AP Vojvodina, Republika Srbija
Na parcelama 5650/7 i 5650/11 K.O. Nova Pazova

Dokumentacija:
Building:

IDR- IDEJNO REŠENJE

Crtež:
Drawing:

OBJEKAT 24
TANK ZA HIDRANTSKU MREŽU
OSNOVA, PRESEK, IZGLED

Br. ugovora: *Contract No:*	DATUM: *Date:*	RAZMERA: *Scale:*	BROJ LISTA: *Sheet No:*
.	MART 2020.	1:100	30

Sva prava zaštićena. Ni jedan deo ovog crteža ne može se reprodukovati ili prenositi u bilo kojoj formi bilo kojim sredstvom, bez pismene dozvole nosioca autorskog prava.

All rights reserved. No part of this drawing may be reproduced or transmitted in any forms by any means without written permission of the copyright holder.

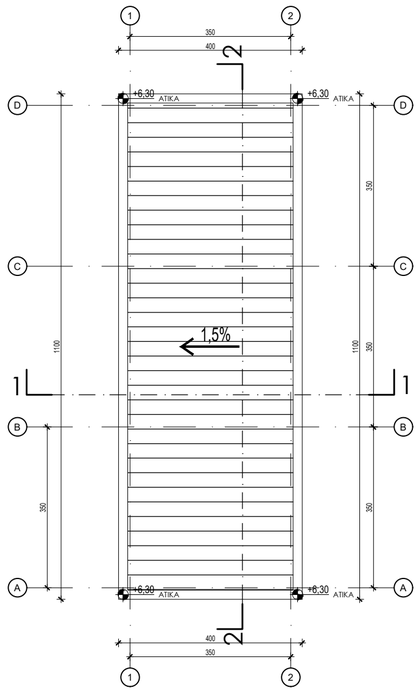

OSNOVA KROVA

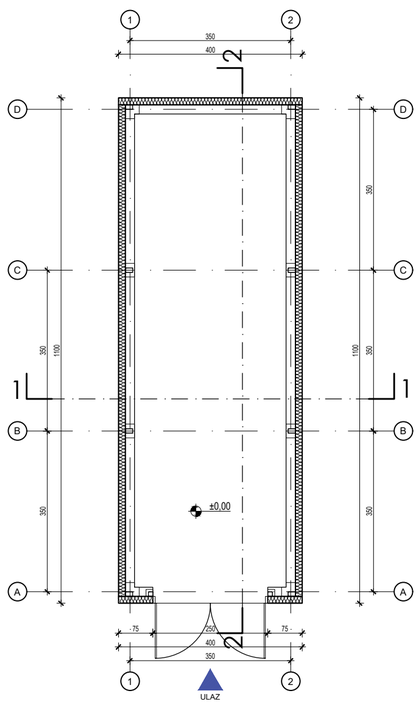

OSNOVA PRIZEMLJA

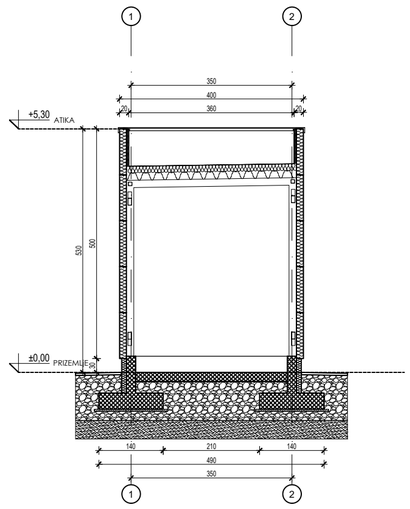

PRESEK 1-1

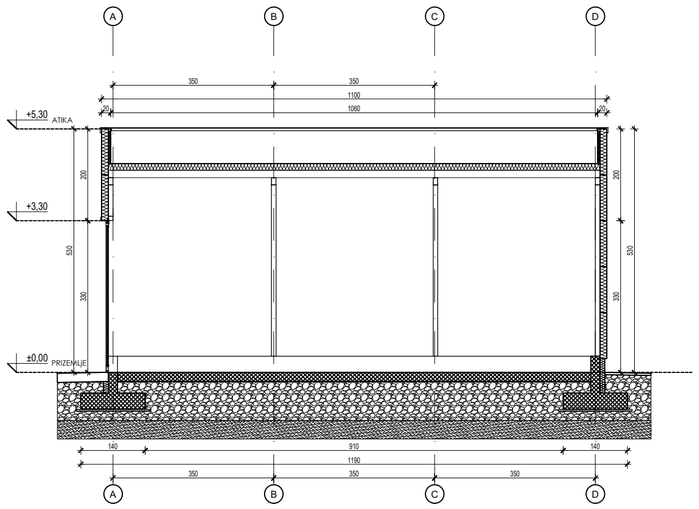

PRESEK 2-2

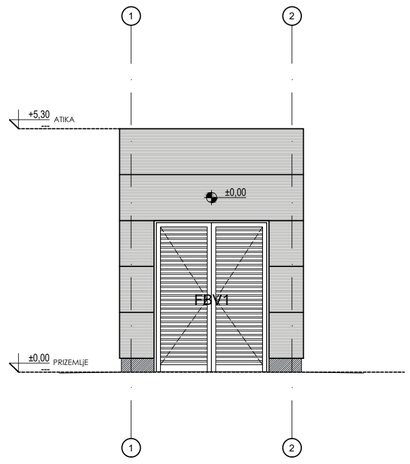

SEVEROISTOČNA FASADA

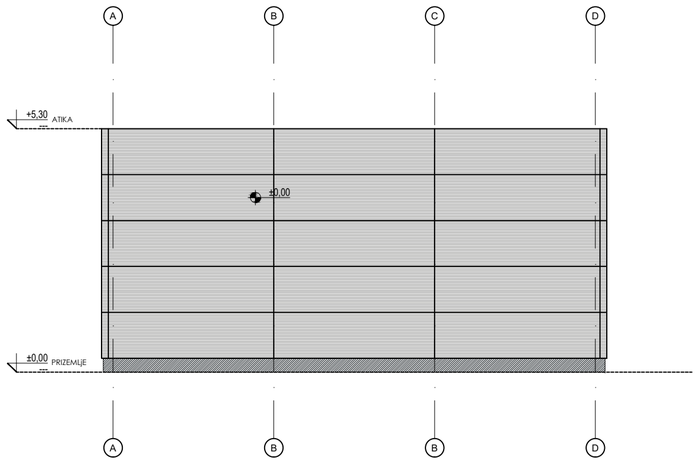

SEVEROZAPADNA FASADA

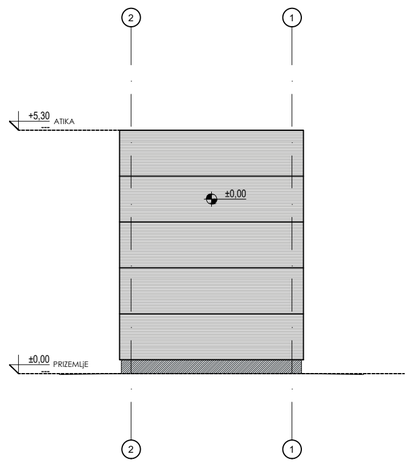

JUGOZAPADNA FASADA

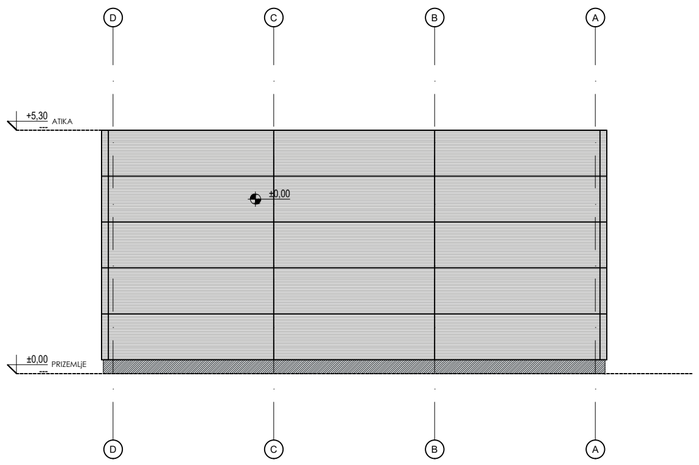

JUGOISTOČNA FASADA

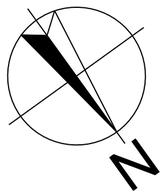

PUMPNA STANICA ZA HIDRANTSKU MREŽU	
BRUTO POVRŠINA	44,00 m²

ENERGOGROUP
Preduzeće za inženjering, projektovanje, izgradnju i usluge d.o.o
Neznanog junaka 7
11000 Beograd, Srbija
tel. +381(0) 11 71 55 000
fax. +381(0) 11 71 55 017
mail: office@energogroup.rs
www.energogroup.rs

Odgovorni projektant :
Responsible designer :
Margareta Janković, dia
300 L974 13

Projektant saradnik :
Associated project designer :
Lazar Biorac, m.arh

Investitor :
Investor :
MTU Maintenance Serbia d.o.o.
Vladimira Popovića 6, Novi Beograd, Republika Srbija

Objekat :
Building:
Kompleks za remont motora aviona MTU Maintenance Serbia
opština Stara Pazova, AP Vojvodina, Republika Srbija
Na parcelama 5650/7 i 5650/11 K.O. Nova Pazova

Dokumentacija:
Building:
IDR- IDEJNO REŠENJE

Crtež:
Drawing:
OBJEKAT 25
PUMPNA STANICA ZA HIDRANTSKU MREŽU
OSNOVA PR. + KROVA, PRESECI, IZGLEDI

Br. ugovora:
Contract No: .

DATUM:
Date: MART 2020.

RAZMERA:
Scale: 1:100

BROJ LISTA:
Sheet No: 31

Sva prava zaštićena. Ni jedan deo ovog crteža ne može se reprodukovati ili prenositi u bilo kojoj formi bilo kojim sredstvom, bez pismene dozvole nosioca autorskog prava.
All rights reserved. No part of this drawing may be reproduced or transmitted in any forms by any means without written permission of the copyright holder.

V ДОКУМЕНТАЦИЈА

РЕПУБЛИКА СРБИЈА
РЕПУБЛИЧКИ ГЕОДЕТСКИ ЗАВОД
СТАРА ПАЗОВА
(назив унутрашње јединице)
СТАРА ПАЗОВА
(седиште)
Број: 953-1-098/2020-54

КОПИЈА КАТАСТАРСКОГ ПЛАНА

КО Нова Пазова Катастарска парцела број 5650/7, 5650/11

Размера штампе 1: 5000

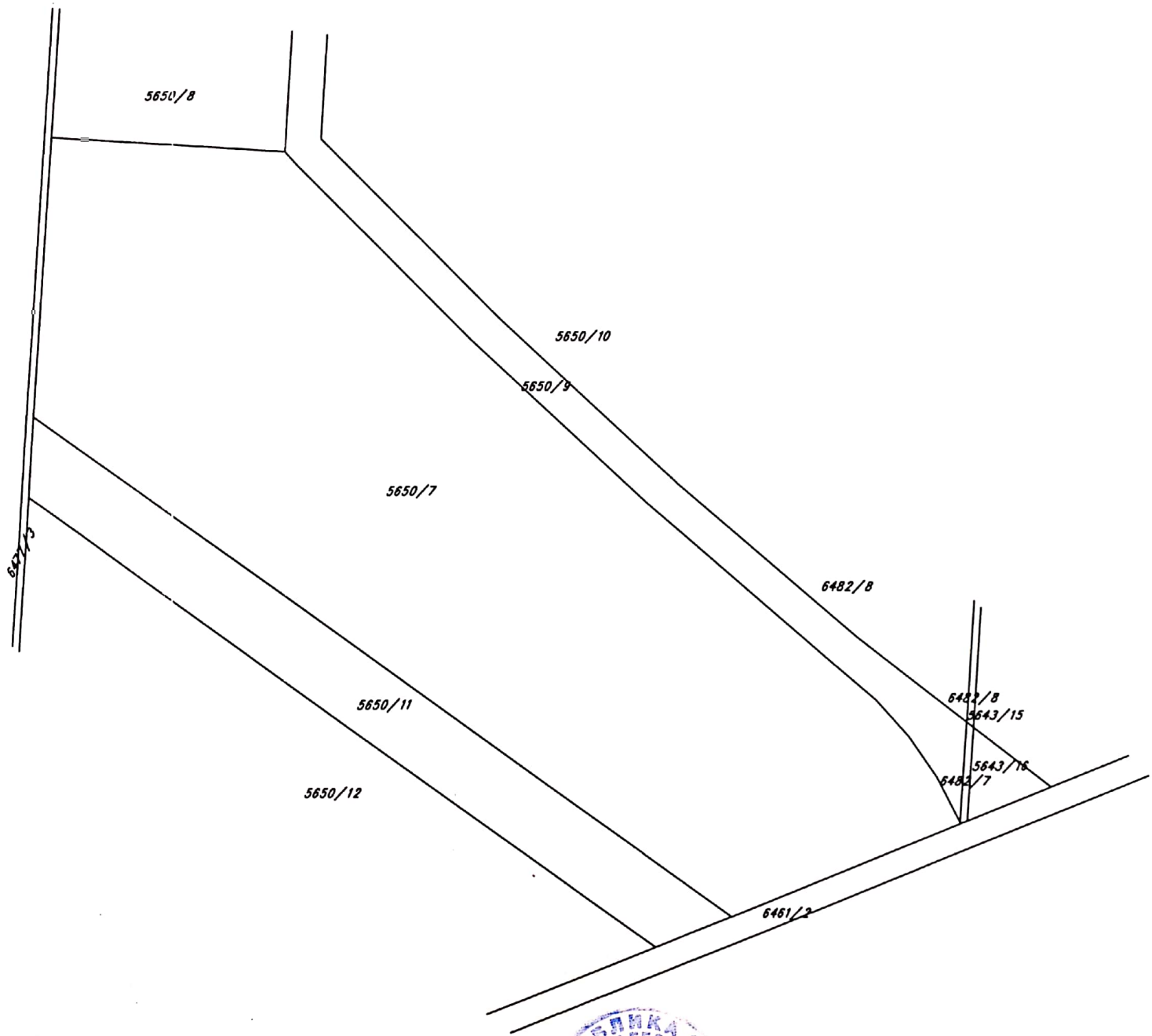

Датум и време издавања:
10.02.2020. године

М.П.

Овлашћено лице:

Scanned with CamScanner

РЕПУБЛИКА СРБИЈА
РЕПУБЛИЧКИ ГЕОДЕТСКИ ЗАВОД
СЛУЖБА ЗА КАТАСТАР НЕПОКРЕТНОСТИ СТАРА ПАЗОВА
Број :952-1-098/2020-470
Датум :07.02.2020
Време :09:58:59

ПРЕПИС

листа непокретности број: 5634

К.О.: НОВА ПАЗОВА

Садржај листа непокретности

А лист	страна	1
Б лист	страна	1
В лист - 1 део	страна	нема
В лист - 2 део	страна	нема
Г лист	страна	1

ОВЛАШЋЕНО ЛИЦЕ

РАДМИЛА МИЈАЛКОВИЋ, дипл.инж.геод.

БРОЈ ЛИСТА НЕПОКРЕТНОСТИ: 5634 Катастарска општина: НОВА ПАЗОВА

Број парцеле	Број Згр.	Потес или улица и кућни број	Начин коришћења и катастарска класа	Површина ха а м²	Катастарски приход	Врста земљишта
5650/7		ВЕЛИКЕ ЛИВАДЕ	ЊИВА 1.класе	16 69 76	4086.40	Грађевинско земљиште изван грађевинског подручја
		ВЕЛИКЕ ЛИВАДЕ	ЊИВА 2.класе	4 98 96	1089.13	Грађевинско земљиште изван грађевинског подручја
				21 68 72	5175.53	
5650/11		ВЕЛИКЕ ЛИВАДЕ	ЊИВА 1.класе	3 68 47	901.76	Грађевинско земљиште изван грађевинског подручја
		ВЕЛИКЕ ЛИВАДЕ	ЊИВА 2.класе	31 53	68.82	Грађевинско земљиште изван грађевинског подручја
				4 00 00	970.58	
			У К У П Н О :	25 68 72	6146.11	

* Напомена

Б ЛИСТ - ПОДАЦИ О НОСИОЦУ ПРАВА НА ЗЕМЉИШТУ

БРОЈ ЛИСТА НЕПОКРЕТНОСТИ: 5634 Катастарска општина: НОВА ПАЗОВА

Презиме,име, име једног од родитеља, пребивалиште и адреса, односно назив, седиште и адреса	Врста права	Облик својине	Обим Удела
МТУ МАИНТЕНАНЦЕ СЕРБИА ДОО БЕОГРАД - НОВИ БЕОГРАД, НОВИ БЕОГРАД, ВЛАДИМИРА ПОПОВИЋА 6 (МБ:21497495)	Својина	Приватна	1/1

* Напомена

09:58:59 07.02.2020

БРОЈ ЛИСТА НЕПОКРЕТНОСТИ: 5634 Катастарска општина: НОВА ПАЗОВА

Број парцеле	Број Згр.	Број Улаза	Број посеб. дела	Начин коришћења посебног дела објекта	Опис терета односно ограничења Врста терета, односно ограничења и подаци о лицу на које се терет односно ограничење односи	Датум уписа	Трајање
5650/7					Забележба обавезе плаћања накнаде за промену намене пољопривредног земљишта	19.09.2012	

* Напомена:

РЕПУБЛИКА СРБИЈА
ОПШТИНА СТАРА ПАЗОВА
К.О. НОВА ПАЗОВА

КАТАСТАРСКО-ТОПОГРАФСКИ ПЛАН
Локација: К.П. 5650/7; 5650/11

број предмета: 952-098-279/2020

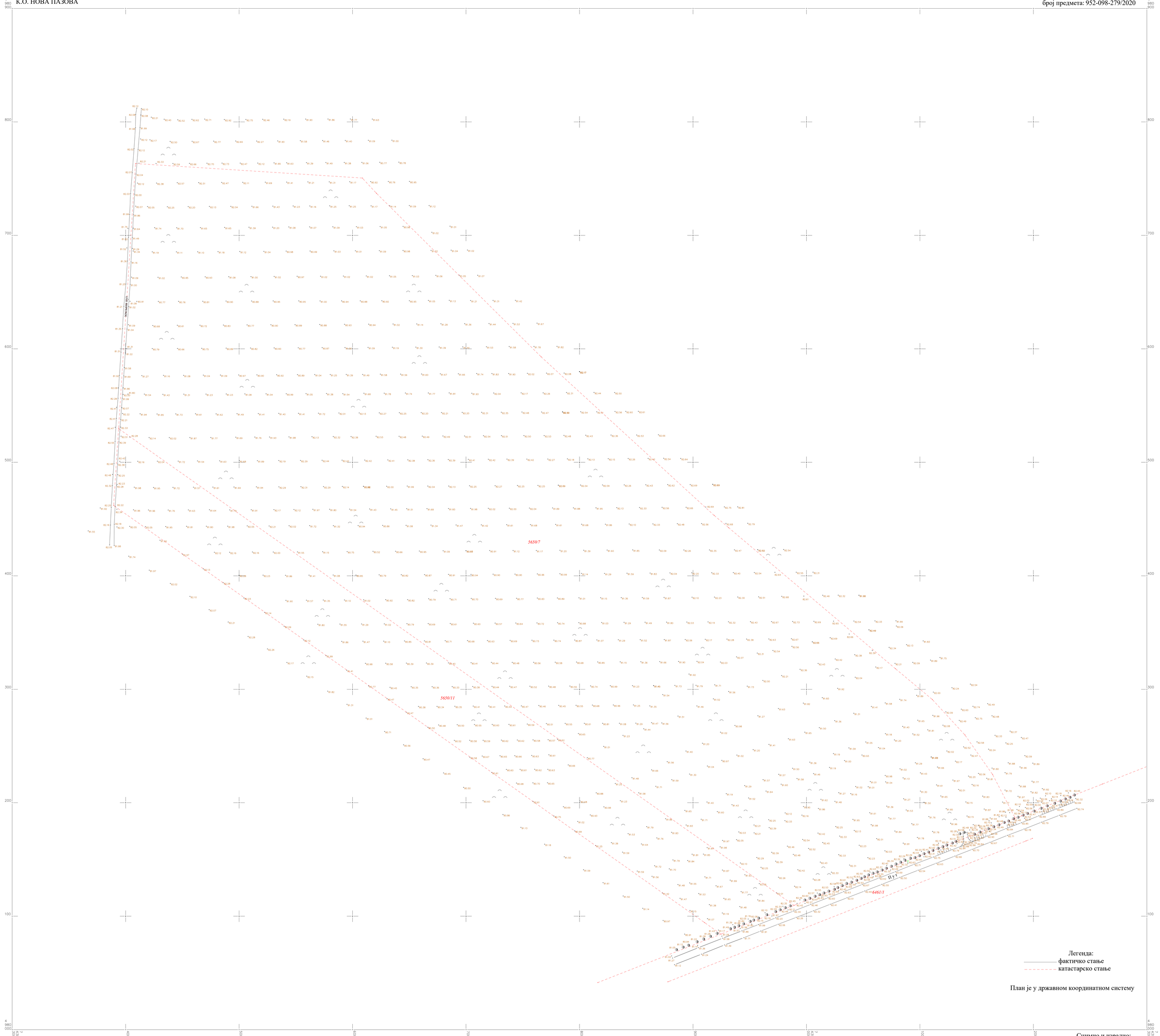

Техничку контролу извршио:

Размера 1:1000

Нова Пазова,фебруар 2020. године

Снимио и израдио:
Биро за геодетске радове и
обраду података ГЕОСМАРТ

STARA PAZOVA
VODOVOD
www.vodovodsp.rs
ЈАВНО КОМУНАЛНО ПРЕДУЗЕЋЕ "ВОДОВОД И КАНАЛИЗАЦИЈА" СТАРА ПАЗОВА
VEREJNÝ KOMUNÁLNY PODNIK "VODOVOD A KANALIZÁCIA" STARÁ PAZOVA

Број: 9
Датум : 03.01.2020.год.

EG "ENERGOGROUP"
Незнаног Јунака бр. 7
Београд

ПРЕДМЕТ: ТЕХНИЧКИ УСЛОВИ ЗА ИЗРАДУ УРБАНИСТИЧКОГ ПРОЈЕКТА ЗА ИЗГРАДЊУ "КОМПЛЕКСА ЗА РЕМОНТ МОТОРА АВИОНА – МТУ Maintanance Serbia, Stara Pazova" на кат.парц.бр. 5650/7 и 5650/11 к.о. Нова Пазова, Општина Стара Пазова

ЈКП "Водовод и канализација" ј.п. Стара Пазова, по захтеву EG "ENERGOGROUP" д.о.о Београд, заведеног у ЈКП "Водовод и канализација" ј.п. Стара Пазова под бројем 7 од 03.01.2020. године а на основу чл.16 Статута Јавног комуналног предузећа "Водовод и канализација" ј.п. Стара Пазова и Закона о планирању и изградњи (Сл.гласник РС бр. 72/09, 81/09, 64/10, 24/11, 121/12, 50/2013 – одлука УС, 98/2013 – одлука УС, 132/14, 145/14, 83/18, 31/19 и 37/19); "Водовод и канализација" ј.п. Стара Пазова, након увида у ситуациони план и расположиву документацију, издаје **техничке услове** за:

- Израду Урбанистичког пројекта за изградњу "КОМПЛЕКСА ЗА РЕМОНТ МОТОРА АВИОНА – МТУ Maintanance Serbia, Stara Pazova" на кат.парц.бр. 5650/7 и 5650/11 к.о. Нова Пазова, Општина Стара Пазова, и то:

1. Локација предметног комплекса није инфраструктурно опремљена, да би се могло извршити прикључење на уличне мреже водовода и канализације потребно је пројектовати и изградити следеће:
   - Водовод – пројектовати део водоводне мреже ϕ150 или 200 мм у дужини 850 м од пута Војка-Бановци до краја комплекса МТУ, део улице 4.профил ће проистећи из Идејног решења за целу зону које треба урадити.Обавеза Одељења за инвестиције општине Стара Пазова.

   Прикључење на водоводну мрежу за санитарне потребе профила максимум ϕ50, односно према пројекту а за противпожарну хидрантску мрежу ϕ100. "Водовод и канализација" ј.п. не гарантује потребан притисак за ППХ мрежу те предвидети уређај за повишење притиска односно резервоар са пумпном станицом одговарајуће запремине.Уређај за повишење притиска **не може се прикључити директно** на водоводну мрежу.

   - Канализација употребљених вода - пројектовати део канализационе мреже од ЦС-4 до краја новопланиране улице 4; Укупна дужина планиране мреже износи око 1345 м профила 315 процењена инвестициона вредност износи око 27,6 милиона динара без ПДВ-а. Пројектовање у складу са важећим прописима је у надлежности Одељења за инвестиције Општине Стара Пазова.Постојећа канализација је изведена до раскрснице бр. 4. Уколико постоје технолошке отпадне воде обавезно је предвидети претходно пречишћавање а квалитет отпадних вода мора одговарати МДК према Одлуци о одвођењу атмосферских и отпадних вода (Сл.лист општина Срема бр. 17/15, 21/16 и 9/17).

2. Одвођење атмосферских вода решити на сопственој парцели отвореним земљаним каналима или ретензијом.

3. Прикључење комплекса на водовод и канализацију је могуће након изградње уличне мреже, као и потписивање Уговора у складу са важећим Одлукама.

Напред наведени технички услови служе подносиоцу захтева за израду Урбанистичког пројекта за изградњу "КОМПЛЕКСА ЗА РЕМОНТ МОТОРА АВИОНА – МТУ Maintanance Serbia, Stara Pazova" на кат.парц.бр. 5650/7 и 5650/11 к.о. Нова Пазова, Општина Стара Пазова.

Доставити:

1. EG "ENERGOGROUP", Незнаног јунака бр. 7;
2. У предмет;
3. Архиви;

Директор:

Маст.инж.менаџ.Милош Грковић

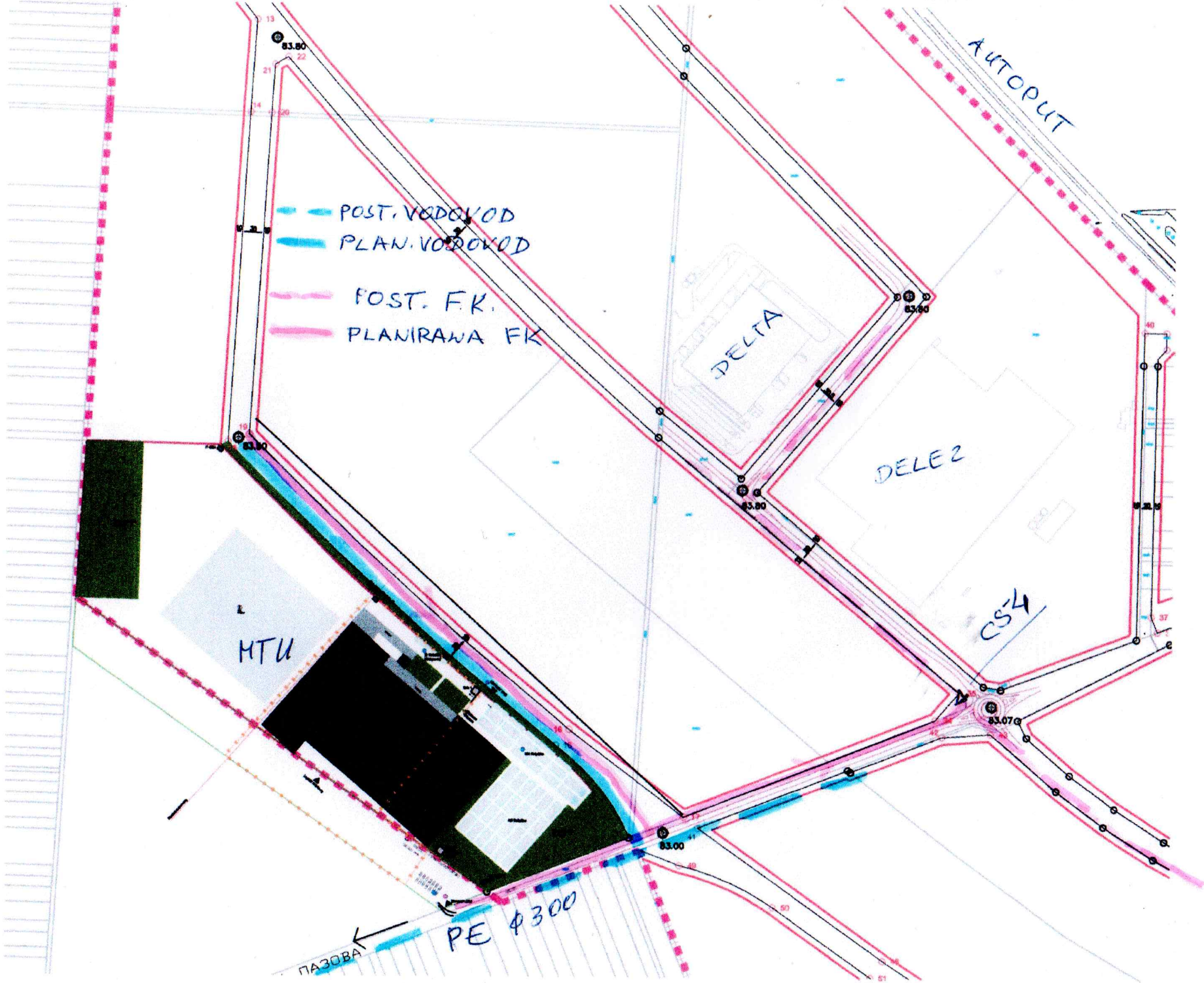
AUTOPUT
POST. VODOVOD
PLAN. VODOVOD
POST. F.K.
PLANIRANA FK
DELTA
DELE 2
CS 4
MTU
PE Φ300
ПАЗОВА
83.80
83.80
83.80
83.07
83.00

"ENERGOGROUP" d.o.o.
Број 43/2020
20.01.2020 god.
BEOGRAD, Neznanog junaka br. 7

ЈАВНО ВОДОПРИВРЕДНО ПРЕДУЗЕЋЕ ВОДЕ ВОЈВОДИНЕ НОВИ САД
21000 Нови Сад, Булевар Михајла Пупина 25
тел: 021/4881-888 централа, 557-390 & факс: 021/557-353
ПИБ: 102094162
e-mail: office@vodevojvodine.co.rs, office@vodevojvodine.com

Број: II-186/ 2 -20
Датум:
ТФ

14 JAN 2020

ENERGOGROUP DOO
11 040 БЕОГРАД
Незнаног јунака 7

Предмет: Одговор на захтев за издавање услова за израду урбанистичког пројекта

Поводом вашег захтева број 0001/2020 од 03.01.2020. године за издавање услова за израду урбанистичког пројекта за изградњу фазе 1 Комплекса МТУ, на катастарским парцелама број 5650/7 и 5650/11 катастарска општина Нова Пазова, општина Стара Пазова, који је примљен 06.01.2020. године и заведен под бројем II-186/1-20, обавештавамо вас о следећем:

Према Закону о водама (Службени гласник РС број 30/10, 93/12, 101/16 и 95/18), за израду урбанистичког пројекта, не издају се водни услови.
Водни услови се издају у оквиру поступка спровођења обједињене процедуре у складу са Законом о водама и законом којим се уређује планирање и изградња.

Сагласно наведеном, за израду урбанистичког пројекта за изградњу фазе 1 Комплекса МТУ, на катастарским парцелама број 5650/7 и 5650/11 катастарска општина Нова Пазова, општина Стара Пазова, не издају се водни услови.

ДИРЕКТОР

Славко Врнџић, дипл.инж.грађ.

Доставити:
1. Наслову
2. Служби за уређење и коришћење водног добра
3. Архиви

Телеком Србија
Предузеће за телекомуникације а.д.

Београд, Таковска 2

ДЕЛОВОДНИ БРОЈ:А335-1746/1-2020
ДАТУМ:03.01.2020.
БРОЈ ИЗ ЛКРМ:31
СЛУЖБА ЗА ПЛАНИРАЊЕ И ИЗГРАДЊУ МРЕЖЕ НОВИ САД
ОДЕЉЕЊЕ ЗА ПЛАНИРАЊЕ И ИЗГРАДЊУ МРЕЖЕ СРЕМСКА МИТРОВИЦА
УЛ. КРАЉА ПЕТРА I БР. 2
22000 СРЕМСКА МИТРОВИЦА

ENERGOGROUP

Предузеће за инжењеринг, пројектовање, изградњу и услуге д.о.о.

Незнаног Јунака 7,
11040 Београд

ПРЕДМЕТ: ТЕХНИЧКИ УСЛОВИ ЗА ПРОЈЕКТОВАЊЕ И ПРИКЉУЧЕЊЕ
ВЕЗА:

Поступајући по захтеву од 08.01.2020. а у складу са **Законом о изменама и допунама Закона о електронским комуникацијама** "Службени гласник РС" број 62/14, **Законом о планирању и изградњи** "Службени гласник РС" број 132/2014 и 145/2014, **Правилника о захтевима за утврђивање заштитног појаса за електронске комуникационе мреже и припадајућих средстава, радио коридора и заштитне зоне и начину извођења радова приликом изградње објеката** "Службени гласник РС" број 16/12, **Правилника о техничким и другим захтевима при изградњи пратеће инфраструктуре потребне за постављање електронских комуникационих мрежа, припадајућих средстава и електронске комуникационе опреме приликом изградње пословних и стамбених објеката**, "Службени гласник РС" број 123/12, **Уредбе о одређивању услова за пројектовање и прикључење који се обавезно прибављају у поступку издавања локацијских услова, као и о садржини, поступку и начину издавања услова за пројектовање и прикључење ималаца јавних овлашћења и садржини, поступку и начину издавања локацијских услова**, а у циљу заштите ТК објеката Предузеће за телекомуникације "ТЕЛЕКОМ СРБИЈА" А.Д. БЕОГРАД, Служба за планирање и изградњу мреже Нови Сад, Оделење за планирање и изградњу мреже Сремска Митровица након извршеног прегледа достављене пројектно-техничке документације издаје:

ТЕХНИЧКИ УСЛОВИ ЗА ПРОЈЕКТОВАЊЕ И ПРИКЉУЧЕЊЕ

За израду Урбанистичког пројекта за изградњу „Комплекса за ремонт мотора авиона – MTU Maintanance Serbia, Stara Pazova" на катастарским парцелама број 5650/7 и 5650/11 к.о. Нова Пазова, Општина Стара Пазова.

Објекат који се обрађује овим условима припада кабловском подручју, приступне тк мреже Нова Пазова - Индустрија. Приликом израде пројектне документације, сарађивати са предузећем за телекомуникације "Телеком Србија" а.д., Службом за планирање и изградњу мреже Нови Сад, Оделењем за планирање и изградњу мреже Сремска Митровица, ради усаглашавања са планираним документима "Телекома Србија" а.д.. Пројекат урадити у складу

са Законом о планирању и изградњи објеката, упуствима, прописима и препорукама ЗЈПТТ који важе за ову врсту делатности. Пре почетка извођења радова потребно је, у сарадњи са надлежном службом „Телеком Србија" извршити идентификацију и обележавање трасе постојећих подземних ТК каблова у зони планираних радова (помоћу инструмента трагача каблова и по потреби пробним ископима на траси), како би се утврдио њихов тачан положај и дубина и дефинисали коначни услови заштите ТК каблова.

Заштиту и обезбеђење постојећих ТК објеката и каблова треба извршити пре почетка било каквих грађевинских радова и предузети све потребне и одговарајуће мере предострожности како не би, на било који начин, дошло до угрожавања механичке стабилности, техничке исправности и оптичких карактеристика постојећих ТК објеката и каблова.

Такође пре почетка извођења било каквих грађевинских радова инвеститор или извођач радова је у обавези да 7 радних дана пре почетка радова у писаној форми обавести Одељење за планирање и изградњу мреже „Сремска Митровица" са седиштем у улици Краља Петра I број 2, у Сремској Митровици, ради вршења стручног надзора.

Ископ и остале земљане радове на местима приближавања и укрштања са постојећим телекомуникационим инсталацијама треба изводити искључиво ручним путем и у складу са важећим техничким прописима, уз предузимање свих потребних мера заштите (пробни шлицеви, обезбеђење од слегања и сл.).

Технички услови за прикључење на ТК мрежу

(место прикључења на оптичку мрежу налази се у наставку у улици према Новој Пазови а други наставак налази се у продужетку улице ка кружном току, прикључење на бакарну мрежу није могуће)

За прикључење објекта на телекомуникациону мрежу инвеститор је у обавези да изградити кабловску канализацију полагањем посебне цеви минималног пречника 40mm од границе парцеле до ормана за телекомуникације сваког објекта / РЕК соба. У овом орману/просторији свести све унутрашње инсталације (обично у холу објекта).Унутрашњу инсталацију у објекту препоручујемо да изведете структурним каблирањем сваког стана или канцеларије F/UTP кабловима, који морају да буду категорије минимум 5е и не дужи од 90m (не рачунајући patch каблове).

Препорука каблирања је да се свака просторија у објекту опреми са минимално једним прикључним местом, тј. два кабла завршена на два RJ45 конектора, а просторије чија је једна димензија већа од 3,7m са два прикључна места, исто као и у локалима – пословним просторијама. Предвидети резерве кабла (у капацитету и дужини) за случај потребе за накнадним интервенцијама, као и резерву у главној просторији.

Израду успонског (вертикалног) оптичког развода предвидети кабловима који по капацитету решавају једну или више етажа. Кабл мора бити заштићен увлачењем у савитљиву (ребрасту) и негориву PVC цев или каналице.

До сваке канцеларије планирати полагање инсталационих каблова у цеви у зиду или у техничке канале, уколико су пројектом објекта предвиђени. За унутрашње инсталације препоручује се постављање резервне цеви (фи 16мм).

На местима пресека вертикалних и хоризонталних цеви на спратовима предвидети оптичке спратне кутије, минималних димензија 400mm x 300mm x 200mm (В x Ш x Д), које би се инсталирале у зид.

У обавези инвеститора је изградња телекомуникационих вертикалних, међуспратних коридора. Предметне коридоре реализовати помоћу најмање једне цеви, минималних димензија 32/23,70 HAL.FREE од ормана за телекомуникације објекта / РЕК соба до слободног таванског простора.

Напомињемо да је инвеститор, у зависности од динамике изградње, у обавези да нам се у писаној форми јави за прикључење планираних објеката на ТК мрежу, минимум шест месеци пре усељења у објекат са тачно дефинисаним потребама за телекомуникационим услугама како би се благовремено дефинисали коначни услови и начин прикључења објекта на ТК мрежу.

Представници Одељења за планирање и изградњу мреже Сремска Митровица везано за овај предмет су Анђелка Марковић, дипл. инж. (Инжењер за планирање и изградњу мреже,

телефон 022/610 639, (моб. тел. 064/614-1332) и Губечка Мирослав, телефон 022/310-231, (моб. тел. 064/65-22-456).

С поштовањем,

Служба за планирање и изградњу мреже Нови Сад

Милош Словић

Прилог:
- Скица

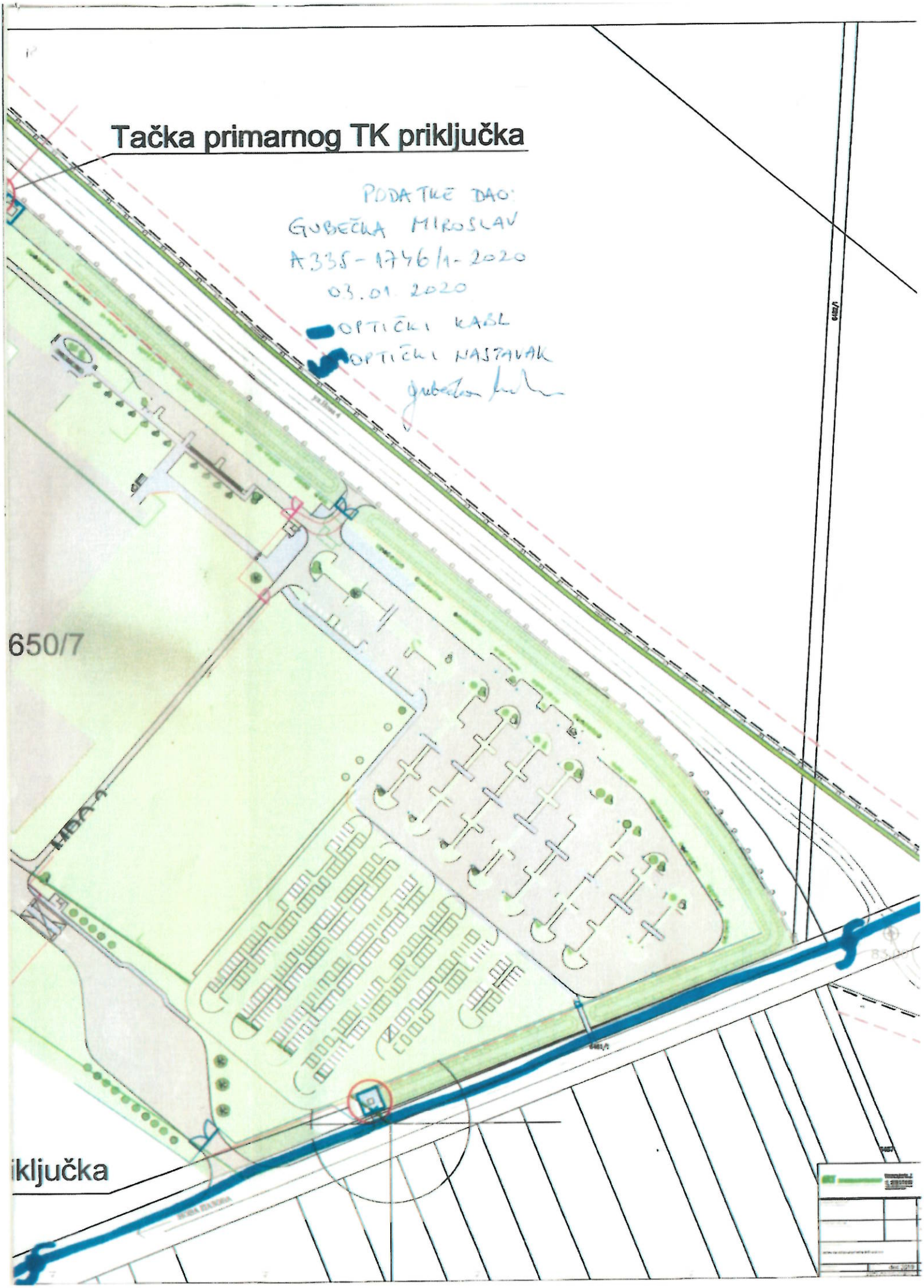
Tačka primarnog TK priključka
PODATKE DAO:
GUBEČKA MIROSLAV
A335-1746/1-2020
03.01.2020
OPTIČKI KABL
OPTIČKI NASTAVAK
650/7
UBA-1
iključka

ОПЕРАТОР ДИСТРИБУТИВНОГ СИСТЕМА
„ЕПС ДИСТРИБУЦИЈА"
Бр. 88.1.1.0-D-07.17-1272/2-2020
24-01-2020 20___.год.
БЕОГРАД, МАСАРИКОВА 1-3

ЕПС ДИСТРИБУЦИЈА

Огранак Електродистрибуција Рума
Рума, Индустријска 2 А, телефон +381 22 400200, телефакс +381 22 471581

ПР-ЕНГ-01.19/01

Наш број: 88.1.1.0.-D-07.17.-1272-20

Ваш број:

Рума, 24.01.2020

ENERGOGROUP
НЕЗНАНОГ ЈУНАКА бр. 7
11000 БЕОГРАД

ПРЕДМЕТ: **Услови за потребе израде урбанистичког пројекта урбанистичко-архитектонске разраде за грађевинску парцелу бр. 5650/7 и 5650/11 на К.О. НОВА ПАЗОВА, за изградњу Комплекса за ремонт мотора авиона - MTU Maintanance Serbia**

Поводом Вашег захтева, наш број 88.1.1.0.-D-07.17.-1272-20, у којем тражите услове за потребе израде урбанистичког пројекта урбанистичко-архитектонске разраде за грађевинску парцелу бр. 5650/7 и 5650/11 на К.О. НОВА ПАЗОВА, за изградњу Комплекса за ремонт мотора авиона - MTU Maintanance Serbia, обавештавамо Вас следеће:

У складу са Законом о енергетици, оператор дистрибутивног система електричне енергије (у даљем тексту ОДС) одређује место прикључења, начин и техничко-технолошке услове прикључења, место и начин мерења електричне енергије, рок прикључења и трошкове прикључења.

Место прикључења објекта на дистрибутивни систем електричне енергије је место разграничења одговорности над објектима између ОДС и корисника система. Електроенергетски објекти до места прикључења су власништво ОДС, а објекти који се налазе иза места прикључења су власништво корисника система. На месту прикључења се обавља испорука електричне енергије.

Мерно место је тачка у којој се повезује опрема за мерење испоручене електричне енергије.

Прикључак је скуп водова, опреме и уређаја којима се инсталација објекта крајњег купца физички повезује са дистрибутивним системом електричне енергије, од места разграничења одговорности за предату енергију до најближе тачке на систему у којој је прикључење технички, енергетски и правно могуће, укључујући и мерни уређај.

Инвеститор прикључка са орманом мерног места је Огранак Електродистрибуција Рума, у складу са чланом 141. Закона о енергетици (Сл. гласник РС" бр. 145/14).

Постојеће стање

Снабдевање ел. енергијом постојећих објеката на предметном подручију је реализовано из ТС 110/20 kV "Нова Пазова" опремљене са два енергетска трансформатора сваки снаге 31,5 MVA преко 20кV извода "Нови Бановци", "Делезе" и "Лидл" .

Будуће стање

Да би се обезбедило прикључење будућих објеката инвеститора на ДСЕЕ, потребно је, на парцели бр. 5650/7 к.о. Нова Пазова, обезбедити простор за изградњу електроенергетског објеката напонског нивоа до 20 kV (РП 20 kV), за смештај 20 kV постројења и остале опреме, минималних димензија 10 m x 6 m, висине минимално 3,0m (унутрашње мере).

Неопходно је од јавне површине до наведеног електроенергетског објекта, изградити приступни пут којим ће бити обезбеђен несметан приступ овлашћеним лицима Дистрибутера. Непосредно поред наведеног објекта потребно је обезбедити простор за постављање антенског стуба минималних димензија 3 m x 3 m, минималне висине 10 m. Власник наведених електроенергетских и других објеката, по завршетку изградње, је Дистрибутер. Наведени електроенергетски објекат је уједно и место прикључења на ДСЕЕ.

Ради повезивања наведеног електроенергетског објекта са постојећим ДСЕЕ потребно је од постојећих ТС 110/20 kV "Нова Пазова" и ТС 110/20 kV "Стара Пазова", предвидети трасу за изградњу 20 kV подземних водова, по два из сваке од наведених ТС. Потребно је предвидети постављање оптичког кабела читавом трасом од ТС 110/20kV „Стара Пазова" до наведеног електроенергетског објекта. Да би се задовољиле потребе за захтеваном снагом потребно је извршити реконструкцију ТС 110/20 kV "Стара Пазова"

Да би се омогућила изградња нових 20 kV кабловских водова потребно је у постојећим и будућим улицама, обезбедити коридор ширине 1,5 м за пролаз високонапонске мреже, при чему се не сме дозволити да кабал буде испод коловоза, сем на местима укрштања.

Услови заштите од индиректног напона додира, преоптерећења и пренапона: ТН-Ц-С систем заштите.

Основни технички подаци о дистрибутивном систему на месту прикључења

За елиминисање пролазног земљоспоја примењује се:

- једнополни земљоспојни прекидач са брзином деловања мањом од 0,2 s,
- земљоспојна заштита на изводном прекидачу са временом трајања до 0,5 s,
- на изводима 20 **kV** у ТС 110/20 **kV/kV** се примењује аутоматско поновно укључење (АПУ) са два покушаја. У првом покушају се врши брзо АПУ са безнапонском паузом (трајање) од 0,3 sec. Ако је квар и даље присутан, врши се други покушај укључења после безнапонске паузе (трајање) до 3 min (споро АПУ). Уколико је и надаље присутан квар, заштита извршава трајно искључење 20 **kV** извода, након чега се приступа локализацији квара и његовом отклањању.

Уколико странка радом својих уређаја проузрокује изобличење синусоиде напона и струје, „ЕПС Дистрибуција" д.о.о. Београд, Огранак Електродистрибуција Рума ће странци обуставити испоруку електричне енергије све док се не отклоне узроци сметњи.

Услови за паралелно вођење и укрштање

- Није дозвољено паралелно вођење енергетских каблова испод или изнад водоводне, канализационе, гасоводне или телекомуникационе инсталације.
- Размак између енергетског кабла и гасовода при укрштању и хоризонтални размак при паралелном вођењу, треба да је минимално 0,5 м.
- При укрштању, хоризонтални размак енергетског кабла од водоводне инсталације треба да износи најмање 0.4 м за каблове до напонског нивоа 20 кV.
- Дозвољено је паралелно вођење енергетских каблова напона до 20 кV и телекомуникационих каблова на међусобном растојању од најмање 0,5 м.
- Уколико горе наведени размаци не могу да се постигну на појединим деоницама трасе, на тим местима енергетски кабл се провлачи кроз заштитну цев.
- При изградњи саобраћајнице поштовати захтеве који се односе на кабловски вод испод бетонске и асфалтне површине, тј. на местима укрштања са саобраћајницом потребно је кабловски вод зацевити одговарајућом бетонском или пластичном цеви.
- Све евентуалне штете на нашим електроенергетским објектима, приликом извођења ових радова, сноси инвеститор односно извођач радова.
- Грађевинске радове у непосредној близини електроенергетских објеката вршити ручно, без употребе механизације и уз предузимање свих потребних мера заштите.

- Најкасније осам дана пре почетка било каквих радова у близини електроенергетских објеката инвеститор је у обавезни да се у писаној форми обрати Служби за припрему и надзор одржавања „ЕПС Дистрибуција“ д.о.о. Београд, Огранак Електродистрибуција Рума у Руми, у коме ће навести датум и време почетка радова, одговорно лице за извођење радова и контакт телефон.
- Обавезује се инвеститор да уколико приликом извођења радова наиђе на подземне електроенергетске објекте, одмах обавести Службу за припрему и надзор одржавања „ЕПС Дистрибуција“ д.о.о. Београд, Огранак Електродистрибуција Рума у Руми.
- У случају потребе за измештањем електроенергетских објеката морају се обезбедити алтернативне трасе и инфраструктурни коридори уз претходну сагласност „ЕПС Дистрибуција“ д.о.о. Београд, Огранак Електродистрибуција Рума. Трошкове постављања електроенергетског објекта на другу локацију, као и трошкове градње, у складу са чл.217. Закона о енергетици („Сл.гласник РС“ бр. 145/14), сноси инвеститор објекта због чије изградње се врши измештање.

Ови Услови имају важност 12 месеци и могу се користити и искључиво у сврху:

- **израде урбанистичког пројекта урбанистичко-архитектонске разраде за грађевинску парцелу бр. 5650/7 и 5650/11 на К.О. НОВА ПАЗОВА, и у друге сврхе се не могу користити.**

Ближе услове за пројектовање и прикључење, као подлогу за израду пројекта за грађевинску дозволу (или пројекта за извођење), Огранак Електродистрибуција Рума ће прописати у редовном поступку у обједињеној процедури.

С поштовањем,

Директор

Марин Драган, дипл. инг. ел.

Доставити:
1. Наслову
2. Служби за енергетику
3. Писарници

Gas-feromont A.D.
ZA PRENOS I DISTRIBUCIJU GASA
Stara Pazova, Ul. Branka Radičevića 67, tel: (022) 313-314, 314-315, fax: (022) 315-316
web: www.gasferomont.rs, e-mail: office@gasferomont.rs

ENERGOGRUP doo
Neznanog junaka 7
11040 Beograd

343-2/20
03.02.2020.

Na osnovu zahteva za Izdavanje tehničkih uslova

PREDMET: Izdavanje tehničkih uslova za priključenje "Kompleksa za remont motora aviona – MTU Maintanance Serbia, Stara Pazova" na gasovodnu infrastrukturu u Novoj Pazovi

Poštovana gospodo,
Na osnovu zahteva. za izdavanje lokacijskih uslova dajemo Vam uslove za izradu Urbanističkog projekta za izgradnju i priključenje na gasovodnu mrežu "Kompleksa za remont motora aviona – MTU Maintanance Serbia, Stara Pazova", na kat. parc.5650/7 i 5650/11 k.o. Nova Pazova, uz Regionalni put R -106 Nova Pazova - Stari Banovci u Novoj Pazovi.

Energetski subjekt "GAS-FEROMONT" A.D. Stara Pazova prema situacionom planu i Pravilniku o uslovima za nesmetanu i bezbednu distribuciju prirodnog gasa pritiska do 16 bara objavljenog u "Sl. glasniku RS", br. 86/2015. propisuje da se Lokacijski uslovi izrade pod sledećim uslovima :

- da minimalno dozvoljeno paralelno vođenje podzemnih instalacija u odnosu na čeličnu distributivnu gasnu mrežu iznosi 0,40 m, a ukrštanje minimalno 0,20 m računajući od spoljnje ivice instalacije ,
- da minimalno paralelno rastojanje gasovoda od građevinskih objekata, računajući od temelja objekta, iznosi 3 m, pod uslovom da ne ugrožava stabilnost objekta. (Član 3)
- da se objekti ne mogu graditi preko čeličnog gasovoda.
- Ukrštanje gasovoda sa saobraćajnicama treba izvesti pod 90° ili minimalno 60°. Gasovod ispod saobraćajnice treba postaviti u čeličnu zaštitnu cev.
- Merno-regulacionu stanicu potrebno je postaviti u metalnu kućicu i zaštitnu ogradu koja je minimalno udaljena 3 m od gasne stanice.
- Udaljenost MRS od građevinskog objekta iznosi minimalno 8 m. (čl.11)
- Udaljenost MRS od transformatoske stanice iznosi minimalno 15 m. (čl.12)

Energetski subjekt "GAS-FEROMONT" A.D. Stara Pazova bi **primarno priključenje** Kompleksa za remont motora aviona – MTU Maintanance Serbia, Stara Pazova, izvršio sa novoizgrađenog čeličnog gasovoda srednjeg pitiska od 6 do16 bara (Ø168,3 x 4,5 mm), koji je izgrađen levom stranom Regionalnog puta R -106 Nova Pazova - Stari Banovci, na kat. parc. br. 6461 k.o. Nova Pazova, sa kojeg bi se izgradio deo razvodnog gasovoda čeličnim cevima Φ 114.3 x 3,6 mm dužine 450 m i izgradio primarni priključak Φ 60,3 x 2,9 mm dužine 10 m do MRS 1 "MTU Maintanance Serbia" kapaciteta Q = 1.100 m3/h smeštenom u metalnom ormaru na betonskom temelju u okviru predmetne kat. parcele br. 5650/7 k.o. Nova Pazova.

Energetski subjekt "GAS-FEROMONT" A.D. Stara Pazova bi **sekundarno priključenje** Kompleksa za remont motora aviona – MTU Maintanance Serbia, Stara Pazova, izvršio sa novoizgrađenog čeličnogi gasovoda srednjeg pitiska od 6 do16 bara (Ø168,3 x 4,5 mm), koji je izgrađen levom stranom Regionalnog puta R -106 Nova Pazova - Stari Banovci, na kat. parc. br. 6461 k.o. Nova Pazova, izgradnjom sekundarnog priključka Φ 48,3 x 2,9 mm dužine 15 m do MRS 2 "MTU Maintanance Serbia" kapaciteta Q = 400 m3/h smeštenom u metalnom ormaru na betonskom temelju u okviru predmetne kat. parcele br. 5650/7 k.o. Nova Pazova..

U okviru kat. parc. 5650/7 u delu centralne radne zone k.o. Nova Pazova. treba izdvojiti posebnu parcelu 7 m x 9 m za izgradnju MRS 1 "MTU Maintanance Serbia" kapaciteta Q = 1.000 m3/h sa primarnim priključkom i posebnu parcelu 7 m x 9 m za izgradnju MRS 2 "MTU Maintanance Serbia" kapaciteta Q = 400 m3/h sa sekundarnim priključkom. Širi odnosno prednji deo ograde bio bi uklopljen u pravac fabričke ograde, gde bi bila postavljena kapija za prilaz merno – regulacionim stanicama sa spoljašnje strane, radi remonta, očitavanja i servisiranja regulacionih, sigurnosnih i mernih uređaja.

Pre priključenja objekta na DGM, investitor mora obezbediti građevinsku dozvolu od opštinskog organa, Rešenje o odobrenju za priključenje objekta od energetskog subjekta GAS-FEROMONT A.D. Stara Pazova i tehničke uslove priključenja.

Ovi tehnički uslovi se izdaju radi izrade Urbanističkog projekta, Lokacijske dozvole, izrade projekta i dobijanja dozvole za izgradnju objekta.

S poštovanjem,

G A S-F E R O M O N T A.D.
RUKOVODILAC TEHNIČKOG SEKTORA
Đuro Mehešanović, ing. maš.

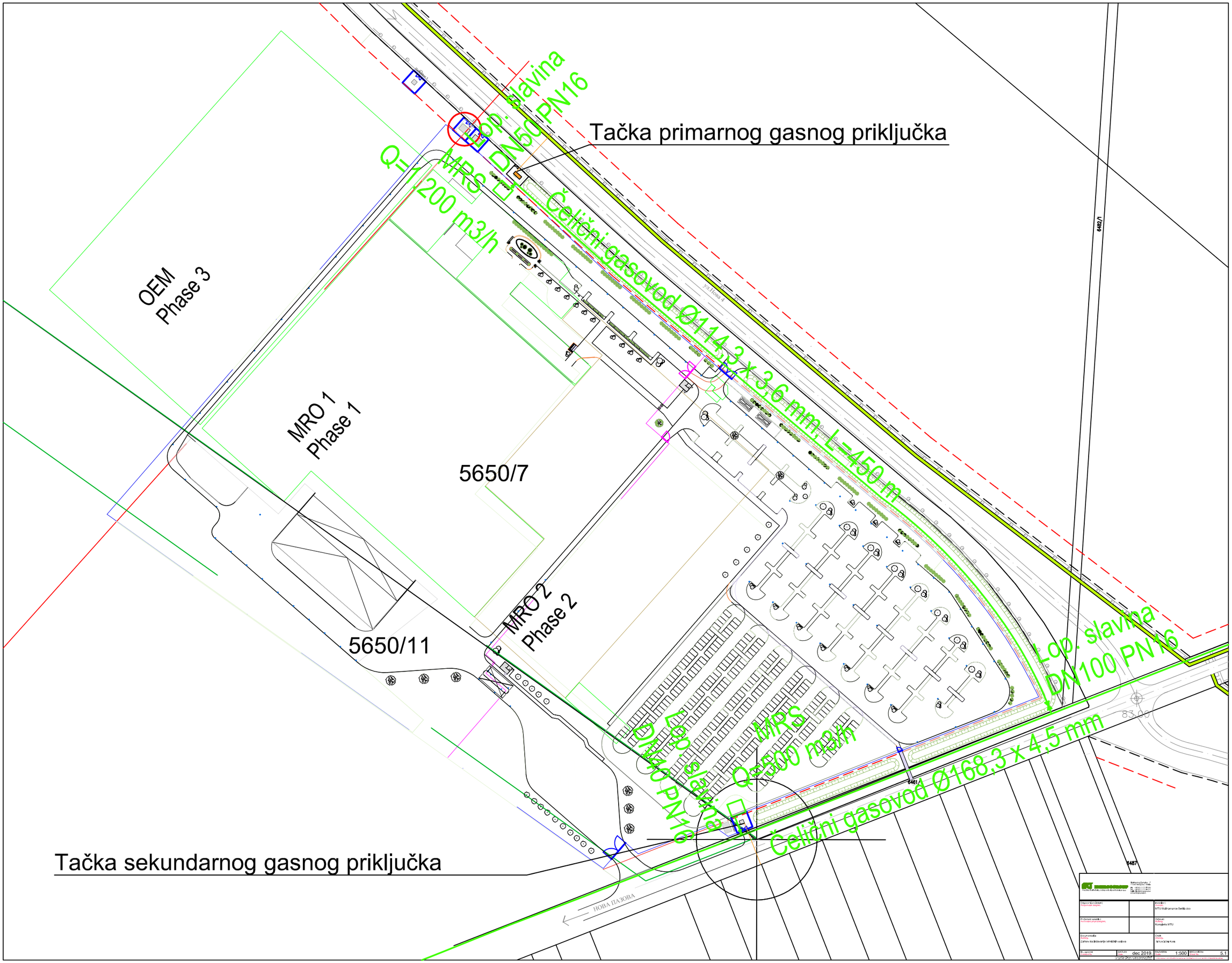

Tačka primarnog gasnog priključka
Lop. slavina
DN50 PN16
MRS
Q=1.200 m3/h
Čelični gasovod Ø114,3 x 3,6 mm, L=450 m
OEM
Phase 3
MRO 1
Phase 1
5650/7
5650/11
MRO 2
Phase 2
Lop. slavina
DN100 PN16
MRS
Q=500 m3/h
Čelični gasovod Ø168,3 x 4,5 mm
Tačka sekundarnog gasnog priključka
НОВА ПАЗОВА

Република Србија
МИНИСТАРСТВО УНУТРАШЊИХ ПОСЛОВА
Сектор за ванредне ситуације
Одељење за ванредне ситуације у Сремској Митровици
Одсек за превентивну заштиту
09.29 Број 217- 346/20
Дана 09.10.2019. године
С Р Е М С К А М И Т Р О В И Ц А

"ENERGOGROUP" ДОО
Београд, Незнаног јунака бр.7

Министарство унутрашњих послова Републике Србије, Сектор за ванредне ситуације, Одељење за ванредне ситуације у Сремској Митровици, Одсек за превентивну заштиту ,на основу чл. 54 Закона о планирању и изградњи („Сл. гласник РС“, бр. 72/09, 81/09, 24/11, 121/12, 42/13, 50/13, 98/13, 132/14 и 145/14), решавајући по захтеву "ENERGOGROUP" ДОО из Београда, Незнаног јунака бр.7, од 03.01.2020. године у поступку израде Урбанистичког пројекта за изградњу пословног објекта - комплекса за ремонт мотора авиона - MTU Maintrance Serbia, Стара Пазова на кат.парцелама број 5650/7 и 5650/11 к.о.Нова Пазова, наручиоц MTU Maintrance Serbia из Старе Пазове, издаје:

УСЛОВЕ У ПОГЛЕДУ МЕРА ЗАШТИТЕ ОД ПОЖАРА

за израду Урбанистичког пројекта за изградњу пословног објекта - комплекса за ремонт мотора авиона - MTU Maintrance Serbia, Стара Пазова на кат.парцелама број 5650/7 и 5650/11 к.о.Нова Пазова, наручиоц MTU Maintrance Serbia из Старе Пазове, према достављеном техничком опису израђеним од стране "ENERGOGROUP" ДОО из Београда, Незнаног јунака бр.7.

У вези издавања ових услова, обавештавамо вас да овај орган **НЕМА** посебних услова у погледу мера заштите од пожара, као и да је у фази пројектовања и изградње предметног објекта са свим припадајућим инсталацијама, опремом и уређајима, потребно применити мере заштите од пожара **утврђене важећим законима, техничким прописима, стандардима и другим актима којима је уређена област заштите од пожара.**

Издати услови у погледу мера заштите од пожара могу бити саставни део локацијских услова, на основу којих се издаје решење о грађевинској дозволи, које је потребно доставити овом Одељењу у складу са чл. 138 Закона о планирању и изградњи („Сл. гласник РС“, бр. 72/09, 81/09, 24/11, 121/12, 42/13, 50/13, 98/13, 132/14 и 145/14).

Сходно чл.123 Закона о планирању и изградњи, а у складу са одредбама Правилника о поступку спровођења обједињене процедуре електронским путем („Сл. гласник РС“, бр. 113/15 и 96/16) чл.33 и чл. 34 Закона о заштити од пожара („Сл. гласник РС“, бр. 111/09 и 20/15) потребно је, пре отпочињања поступка за утврђивање подобности објеката за употребу, доставити на сагласност пројекте за извођење објеката, чији је саставни део и Главни пројекат заштите од пожара.

Такса у износу од 1.720,00 динара утврђена је сходно тарифном бр. 46а Закона о републичким административним таксама (“Сл. гласник РС”, бр. 43/03, 51/03, 53/04, 42/05, 61/05, 101/05, 42/06, 47/07, 54/08, 5/09, 35/10, 50/11, 70/11, 55/12, 93/12, 47/13, 65/13, 57/14, 45/15, 83/15, 112/15, 50/16, 61/17, 113/17, 3/18, 50/18, 95/18 и 38/19).

/АЖ/

НАЧЕЛНИК ОДЕЉЕЊА
пуковник полиције
Стеван Пејић

Република Србија
Аутономна покрајина Војводина
Покрајински секретаријат за урбанизам и заштиту животне средине
Булевар Михајла Пупина 16, 21000 Нови Сад
Т: +381 21 487 4719 Ф: +381 21 456 238
ekourb@vojvodina.gov.rs | www.ekourbapv.vojvodina.gov.rs

БРОЈ: 140-501-94/2020-05 ДАТУМ: 13.01.2020.
М.С.

ENERGOGROUP d.o.o.
Незнаног јунака 7
БЕОГРАД

ПРЕДМЕТ: Услови за израду урбанистичког пројекта за изградњу Комплекса МТУ на катастарским парцелама бр.5650/7 и 5650/11 КО Нова Пазова, Општина Нова Пазова

Привредном друштву ENERGOGROUP d.o.o., Незнаног јунака 7, Београд, у поступку израде Урбанистичког пројекта за изградњу Комплекса МТУ на катастарским парцелама бр.5650/7 и 5650/11 КО Нова Пазова, Општина Стара Пазова, утврђују се следеће мере и услови:

1. извршити детаљна геолошка истраживања терена на предметној локацији, у складу са одредбама Закона о рударству и геолошким истраживањима („Службени гласник РС", број 101/15), а у циљу утврђивања адекватних услова изградње планираних објеката у Комплекса МТУ;
2. пројектовање и изградњу планираних објеката у функцији основне делатности предузећа (ремонтовање делова мотора и авиона) извести у складу са важећим техничким нормативима и стандардима прописаним за изградњу и коришћење ове врсте објеката;
3. избор технологије за планирани производни процес у функцији основне делатности извршити у складу са обавезом инвеститора да обезбеди заштиту животне средине (вода, ваздух, земљиште, заштита од буке) смањењем, односно отклањањем штетног утицаја на животну средину на самом извору загађења;
4. обезбедити спречавање, односно смањење утицаја планираних објеката на чиниоце животне средине, као и непосредну околину, кроз мере:
   4.1 заштите вода и земљишта, и то:
   - спровођење посебних мера заштите подземних вода и земљишта, прописаних позитивном законском и подзаконском регулативом,
   - сепаратно прикупљање, одвођење и третман, атмосферских, процесних и санитарних отпадних вода у одговарајућим постројењима, тако да квалитет истих задовољава критеријуме за упуштање у водоток класе II,
   - уградњу одговарајућих уређаја за пречишћавање процесних отпадних вода,
   - обезбеђење одговарајућег простора и услова за складиштење и припрему сировина које се користе у технолошком поступку,
   - одговарајуће мере заштите од удеса (резервоари/посуде за прихват складиштених сировина), изградњу манипулативних површина од водонепропусних материјала отпорних

на нафту и нафтне деривате и са ивичњацима којима се спречава одливање воде на околно земљиште приликом њиховог одржавања или падавина,

- контролисано прикупљање запрљаних вода са предметних површина и њихов третман у сепаратору масти и уља, пре упуштања у реципијент, тако да квалитет отпадних вода, након третмана у наведеном сепаратору, задовољава критеријуме за упуштање у водоток класе II; учесталост чишћења сепаратора и одвожење талога одредити током његове експлоатације и организовати искључиво преко овлашћеног лица,

4.2 у циљу спречавања контаминације ваздуха применити одредбе Уредбе о граничним вредностима емисије загађујућих материја у ваздух из стационарних извора загађивања осим постројења за сагоревање („Службени гласник РС", број 111/15, а нарочито:

- уградњу уређаја за смањење емисије загађујућих материја у ваздух
- уградњу припадајуће мернорегулационе, сигурносне и друге опреме;

4.3 заштите од буке и то:

- примену одговарајућих грађевинских и техничких мера за заштиту од буке, у околини планираних објеката, којом се обезбеђује да бука емитована из техничких и других делова објеката не прекорачује прописане граничне вредности у складу са Законом о заштити од буке у животној средини („Службени гласник РС", број 36/09 и 88/10) и Уредбом о индикаторима буке, граничним вредностима, методама за оцењивање индикатора буке, узнемиравања и штетних ефеката буке у животној средини („Службени гласник РС", број 75/10);

5. обезбедити најмање 10 процената зелених и незастртих површина на предметној локацији (не рачунајући простор намењен паркирању возила); утврдити обавезу израде Пројекта озелењавања и уређење свих слободних и незастртих површина;
6. планирати начине прикупљања и поступања са отпадним материјама, односно материјалима и амбалажом, у складу са законом којим је уређено управљање отпадом и другим важећим прописима из ове области; обезбедити посебне просторе/објекте и довољан број контејнера/посуда за прикупљање, привремено складиштење и одвожење отпада искључиво у оквиру предметне локације, на водонепропусним површинама и на начин којим се спречава његово расипање и растурање.
   Инвеститор је у обавези да отпадне материје и материјале сакупи, разврста и обезбеди рециклажу и искоришћење или одлагање преко правног лица које је овлашћено, односно које има дозволу за управљање отпадом;
7. на предметној локацији није дозвољено:
   - упуштање санитарних и технолошких отпадних вода у земљиште или реципијент, без претходног пречишћавања до квалитета вода класе II,
   - трајно складиштење материја које имају карактеристике опасног отпада,
8. планирати и спровести посебне мере заштите у случају удеса, а које се односе на мере превенције, приправности и одговора на удес, односно мере отклањања последица удеса; прибавити сагласности надлежног органа на предвиђене мере заштите од удеса;
9. планирати обуставу радова и хитну санацију, односно ремедијацију земљишта у случају да приликом изградње, дође до хаварије на грађевинским машинама или транспортним средствима, односно изливања уља и горива у земљиште;
10. обавеза је инвеститора да успостави ефикасан мониторинг и контролу процеса рада планираних објеката у циљу повећања еколошке сигурности, а који подразумева:
    - праћење квалитета и количине отпадне воде пре упуштања у реципијент, у складу са одредбама Закона о водама („Службени гласник РС", бр. 30/10, 93/12 и 101/16), Правилника о начину и условима за мерење количине и испитивање квалитета отпадних вода и садржини извештаја о извршеним мерењима („Службени гласник РС", бр. 33/2016),

- праћење емисије загађујућих материја у ваздух на стационарним изворима загађења (током пробног и редовног рада објеката), у складу са одредбама Закона о заштити ваздуха („Службени гласник РС“, број 36/09 и 10/13) и Уредбе о граничним вредностима емисије загађујућих материја у ваздух из стационарних извора загађивања осим постројења за сагоревање („Службени гласник РС“, број 111/15),
- праћење нивоа буке, преко овлашћене институције, у складу са законом;
- ако при извођењу радова на изградњи планираних објеката дође до удеса на грађевинским машинама или транспортним средствима, односно изливања уља и горива у земљиште, извођач је у обавези да изврши санацију, односно ремедијацију загађене површине;

11. инвеститор је у обавези да:
    - пре подношења захтева за издавање грађевинске дозволе или другог акта којим се одобрава изградња, односно доградња предметних објеката, се обрати надлежном органу за заштиту животне средине, ради спровођења поступка процене утицаја на животну средину, у складу са одредбама Закона о процени утицаја на животну средину („Службени гласник РС“, бр. 135/04 и 36/09),

ВРШИЛАЦ ДУЖНОСТИ ПОМОЋНИКА
ПОКРАЈИНСКОГ СЕКРЕТАРА

Немања Ерцег

Република Србија
Аутономна покрајина Војводина
Покрајински секретаријат за здравство
Сектор за санитарни надзор и јавно здравље
Одељење у Сремској Митровици
Трг Светог Димитрија 8, 22 000 Сремска Митровица

T: +381 22310215
sstanisic73@gmail.com

БРОЈ: 138-53-00041-2/2020-14 ДАТУМ:08.01.2020.

ENERGOGROUP Д.ОО Београд

Веза: Допис број 00001/2020 од 03.01.2020 године

ПРЕДМЕТ:ДОСТАВА САНИТАРНИХ УСЛОВА за издавање акта о урбанистичким условима за изградњу

На основу члана 16. Закона о санитарном надзору "Службени гласник РС", број 125/04) достављамо вам санитарне услове потребне за издавање акта о урбанистичким условима за изградњу комплекса МТУ са услужном кухињом и кантином за исхрану запослених, катастарска парцела број 5650/7 и 5650/11, КО Нова Пазова, чији је инвеститор ENERGOGROUP Д.ОО Београд, Незнаног јунака 7.

Објекат у којем се обавља угоститељска делатност подлеже санитарном надзору на основу члана 8. тачка 4 Закона о санитарном надзору. Сходно члану 9 наведеног Закона, пре почетка обављања делатности, у објекту морају бити обезбеђени прописани општи и посебни санитарни услови. Општи санитарни услови који морају да се обезбеде за сваки објекат под санитарним надзором прописани су Правилником о општим санитарним условима који морају да испуне објекти који подлежу санитарном надзору ("Службени гласник РС", број 47 /06). Посебни санитарни услови за ове објекте прописани су Правилником о условима и начину обављања угоститељске делатности, начину пружања угоститељских услуга, разврставању угоститељских објеката и минимално техничким условима за уређење и опремање угоститељских објеката ("Сл. гласник РС", бр. 48/2012 и 58/2016) .

Доставити:
1. Подносиоцу захтева
2. Архиви

Санитарни инспектор
Сузана Станишић

ЈАВНО ПРЕДУЗЕЋЕ
ЧИСТОЋА
СТАРА ПАЗОВА

Јавно комунално предузеће „Чистоћа“ ј.п.
Стара Пазова, Змај Јовина б.б.
Регистар Привредних субјеката БД 53835/2005
Матични број: 08591148; шифра делатности 38.11
ПИБ: 100537204
Ерсте банка ад. Нови Сад, текући рн. бр 340-3890-94

БРОЈ: **50/03**
ДАНА: **10.01.2020. год.**

Energogroup, d.o.o.
Neznanog junaka br. 7
11040 Beograd

ПРЕДМЕТ: Технички услови за израду Урбанистичког пројекта за изградњу комплекса МТУ, на катастарским парцелама број 5650/7 и 5650/11 к.о. Нова Пазова

"Јавно комунално предузеће ЧИСТОЋА", Змај Јовина бб, Стара Пазова, по захтеву Енергогроуп,д.о.о. из Београда, број 01/2020 од 03.01.2020. године, заведеног у "Јавном комуналном предузећу ЧИСТОЋА" под бројем 50/03 од 06.01.2020. године, а на основу Статута "Јавног комуналног предузећа ЧИСТОЋА", Закона о планирању и изградњи (Сл. гласник РС бр. 72/09, 81/09, 64/10,24/11,121/12, 50/2013 – одлука УС, 98/2013 – одлука УС,132/14 и 145/14), Правилника о поступку спровођења обједињене процедуре електронским путем (Сл.гласник РС бр. 113/2015), Уредбе о локацијским условима (Службени гласник РС број 35/2015, 114/2015 и 117/2017) и Закона о путевима (Сл.гласник РС бр.41/2018) на основу увида у расположиву документацију издаје

ТЕХНИЧКЕ УСЛОВЕ

за израду Урбанистичког пројекта за изградњу комплекса МТУ, на катастарским парцелама број 5650/7 и 5650/11 к.о. Нова Пазова

За потребе Инвеститора **МТУ**, кога заступа **Energogroup, d.o.o., ПИБ 100834428, МБ 17352890,** издају се следећи технички услови:

1. Предмет ових услова је израду Урбанистичког пројекта за изградњу комплекса МТУ, на катастарским парцелама број 5650/7 и 5650/11 к.о. Нова Пазова,

ЈАВНО ПРЕДУЗЕЋЕ
ЧИСТОЋА
СТАРА ПАЗОВА

2. Предметну изградњу извршити у свему према важећој урбанистичкој документацији као и важећим законима, правилницима, стандардима, техничким нормативима за ову врсту радова као и условима свих надлежних комуналних предузећа,
3. Приликом вршења изградње водити рачуна о свим постојећим инсталацијама укључујући и резервисање траса за све планиране инсталације уз поштовање минималних хоризонталних и вертикалних растојања при паралелном вођењу и на местима укрштања инсталација,
4. Прикључци на главну саобраћајницу треба да омогуће функционално укључивање/искључивање меродавног теретног возила возила,
5. Улазни/излазни радијуси прикључка треба да буду најмање 12,00 метара,
6. Планирати површине за безбедно кретање пешака испред објекта и унутар парцеле,
7. Интерне саобраћајнице унутар катастарских парцела морају бити минималне ширине 6m,
8. Паркинг места за путничке аутомобиле морају бити минималних димензија 2,0m x 5m, а паркинг места за теретна возила прилагодити димензијама меродавног теретног возила и врсти планираног система за паркирање теретних возила,
9. Предвидети локације за смештај отпада,
10. Предвидети приступну саобраћајницу за безбедан улазак ватрогасних возила и њихов безбедан приступ свим локацијама МТУ комплекса.

Напред наведени Технички услови служе подносиоцу захтева за израду Урбанистичког пројекта за изградњу комплекса МТУ, на катастарским парцелама број 5650/7 и 5650/11 к.о. Нова Пазова.

предмет обрадио

Ђорђе Врањеш, маст. инж. саобраћаја

ДИРЕКТОР

Јовица Гагрица

Чувати до 2025. године
Функција 34 ред. бр. 42
Датум: 06.02.2020. год.
Обрађивач: вс Б.Васовић

РЕПУБЛИКА СРБИЈА
МИНИСТАРСТВО ОДБРАНЕ
СЕКТОР ЗА МАТЕРИЈАЛНЕ РЕСУРСЕ
УПРАВА ЗА ИНФРАСТРУКТУРУ

Број 433- 6
07 FEB 2020 године
БЕОГРАД

Обавештење у вези са израдом Урбанистичког пројекта за изградњу фазе I Комплекса МТУ у Новој Пазови, доставља.

„ENERGOGROUP“ д.о.о.
Незнаног јунака бр. 7, 11040 Београд

Веза: Захтев предузећа „ENERGOGROUP“ д.о.о. - Београд, бр. 0001/2020 од 03.01.2020.

На основу вашег захтева, у складу са тачком 3. и 8. Одлуке о врстама инвестиционих објеката и просторних и урбанистичких планова значајних за одбрану земље (“Службени гласник РС”, бр.85/15), постављају се услови и захтеви за прилагођавање Урбанистичког пројекта за изградњу фазе I Комплекса МТУ, на катастарским парцелама бр. 5650/7 и 5650/711, обе у КО Нова Пазова, Општина Стара Пазова, потребама одбране:

1. Граница обухвата предметног Урбанистичког пројекта налази се у заштитној зони војног комплекса – аеродрома „Пуковник-пилот Миленко Павловић“ у Батајници – зонама ограничене градње.

   Југозападни део обухвата УП налази се у зони ограничене градње у којој је забрањена изградња објеката високоградње. За изградњу објеката у овој зони обавезна је претходна сагласност Министарства одбране.

   Североисточни део обухвата УП налази се у зони ограничене градње у којој је забрањена изградња објеката високоградње висине преко 125 метара надморске висине. За изградњу објеката у овој зони обавезна је претходна сагласност Министарства одбране.

   Границу разграничења две зоне ограничене градње достављамо у дигиталном формату (*.dwg фајл) у прилогу дописа, на ЦД-у.

2. На основу тачке 12. Одлуке о врстама инвестиционих објеката и просторних и урбанистичких планова од значаја за одбрану земље (“Службени гласник РС”, бр.85/15), наручилац, односно обрађивач Урбанистичког пројекта је у обавези да после поступања по наведеним условима, а пре усвајања УП, достави документацију о испуњености истих, Министарству одбране, Сектору за материјалне ресурсе, Управи за инфраструктуру, на адресу - Немањина бр. 15, 11000 Београд.

3. Ако Министарство одбране на основу документације оцени да је поступљено по наведеним условима и захтевима, обавестиће о томе наручиоца, односно обрађивача Урбанистичког пројекта у законском року.

У даљој кореспонденцији, обавезно навести наш број предмета.

Прилог: - као у тексту.

БВ

НАЧЕЛНИК
пуковник
Радмило Кравић

Израђено у 1 (једном) примерку,
умножено у 1 (једном) примерку и достављено:
— „ENERGOGROUP“ д.о.о. – Београд, и
— а/а.

OEM
Phase 3

MRO 1
Phase 1

5650/7

MRO 2
Phase 2

5650/11

ZONA OGRANIČENE GRADNJE
maksimalna visina objekata H=125 mNV i saglasnost MO

ZONA OGRANIČENE GRADNJE
zabrana gradnje objekata visokogradnje i saglasnost MO

уп.Нова 4

ул.Нова 4

ул.ИНФРАСТРУКТУРНИ КОРИДОР

НОВА ПАЗОВА

6482/1

6481/1

6487

8300